Description du produit

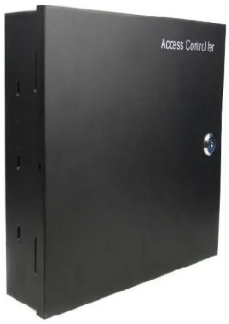

Alimentation 12V 5A pour système de contrôle d'accès

Alimentation 5A actuelle
Protection intégrée contre les surtensions et fonction de protection contre les courts-circuits.
Cette alimentation convient à la construction d’interphones, de contrôle d’accès à diverses entrées, particulièrement adaptée à tout type de serrure électrique

Paramètre Description

Contrôlez 2 portes, entrez l'adresse ci-dessous pour partez à la découverte de l'esprit de sortie

la commune/ici

Partition pour 1 ou 2 pianistes

Pour 4 pertes

Type de lecteur de support Poids 26

Langue du logiciel Anglais

Qtémaxdulhigimicté lsupportté

Distance (m)

Ecart-type (m)

Ecart-type (m)

Distance (m)

T
C
O
P
l
/
s
l
P
a
.
n
d
c
e
e
p
m
e
a
n
x
d
l
d
m
e
a
l
l
a
e
z
e
o
n
n
t
e
r
d
e
e
l
c
e
o
s
u
c
v
o
e
n
r
t
t
r
u
o
r
l
e
e
n
u
e
r
t
s
t
e

Clavier (carte + mot de passe du nomédé passe du supper)

Méthode pour rétablir une Alarme ouvert
Ouvrir plusieurs temps

Multicaoutiouvertteouvertureoufermeturedutiming

Urgence ouvert

Ouvert ou fermé

Mot de passe

Sauvegarder

Forcer l'arrêt ou ouverte

Images détaillées

1: borne NO et borne COM, normalement ouverte, pas de sortie, la sortie de déclenchement par clé DC12V, serrure à commande électronique connectée (délai de 0-15 secondes, un positif, trois négatifs);
2: borne NC et borne COM, sortie normalement fermée DC12V, après le déclenchement du bouton d'alimentation, puis le verrou électrique ou magnétique, Verrouillage de l'alimentation (délai de 0-15 secondes, 2 positives, 3 négatives);
3: régulation de la tension de sortie DC12V, 4 est positif, 5 négatif;
4: borne d'entrée à bouton ouvert (pour alimentation négative), à laquelle on peut accéder par la sortie de commutation (sortie à relais, faible) contrôle système de contrôle d'accès par serrure électrique;
5: borne d'entrée du bouton d'ouverture (sur l'alimentation positive), à laquelle on peut accéder à la sortie de commutation (sortie de relais, niveau haut), contrôle, système de contrôle d'accès de serrure électrique;
6: porte de tension d’entrée 12V, dédiée au contrôle direct du contrôle d’accès à la serrure électrique à la tension de sortie

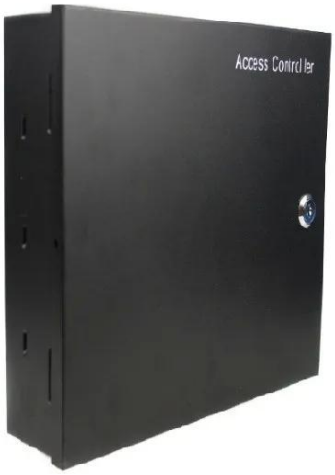

Application

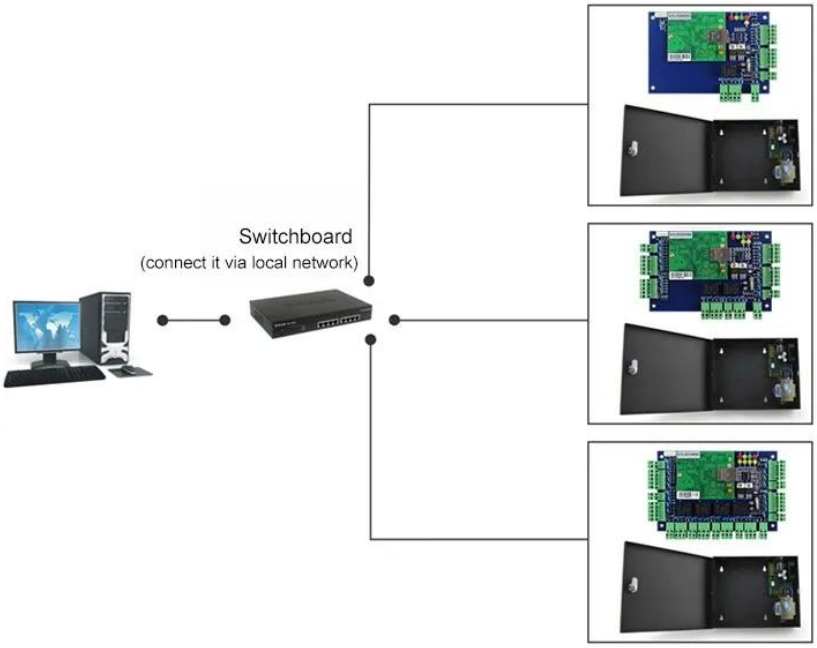

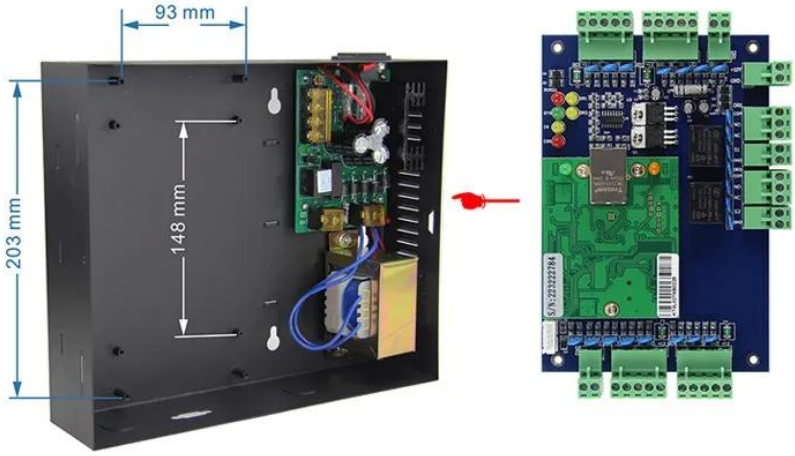

Kindly remind:

All network control board must configure with access power supply.
1 board for 1 power supply

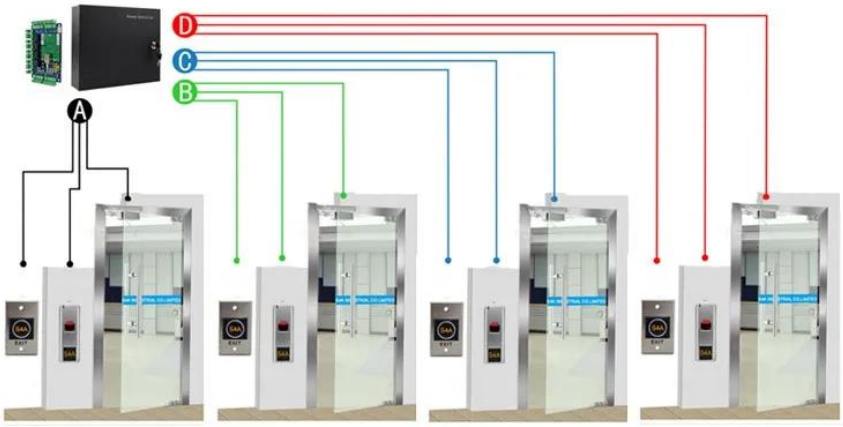

ACM-WEG04

Four doors 1 way: Control 4doors (Enter by Swipe cards and Exit by Push button)

Emballage & Livraison

Chaque commande, nous allons d'abord vérifier la qualité pour assurer à nos clients le meilleur produit.
Notre personnel l'emballera avec soin pour éviter les dommages liés au transport.
Nous expédierons chaque marchandise dès que possible.

Manière d'expédition (juste pour la référence de nouveaux clients)

Nous sommes l'un des principaux exportateurs de produits RFID en Chine depuis 2000 ans. Forts de notre riche expérience en commerce international, nous connaissons très bien les envois internationaux. Nous savons quelle ligne express ou air / mer est bon marché et sûre pour votre pays. Nous pouvons vous fournir divers certificats pour que vous puissiez nettoyer vos articles tels que CO, FTA, Formulaire F, Formulaire E ... Ect. Nous fournirons notre suggestion professionnelle pour votre expédition.

EXW, FOB, FCT, CAF, CFR ... les conditions commerciales sont acceptables pour nous. Nous pouvons être votre partenaire fiable pour les produits et les expéditions.

Produits connexes

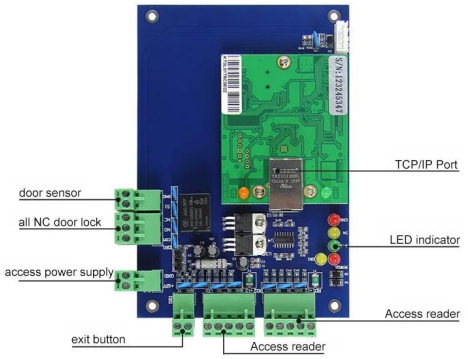

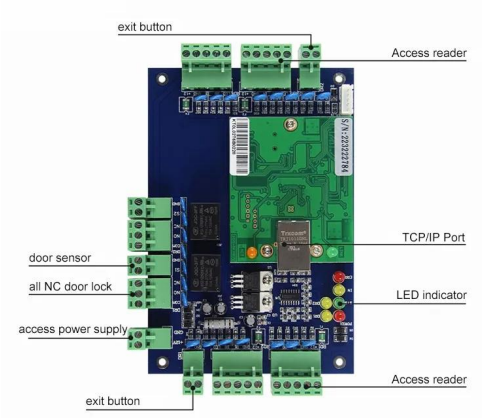

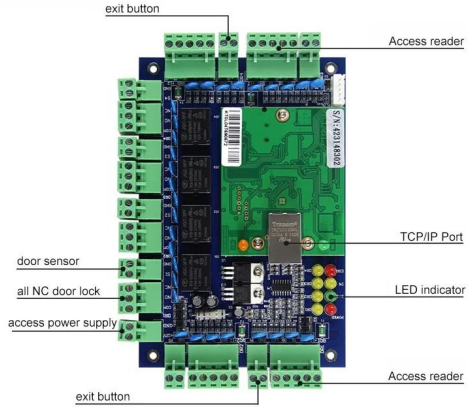

ACM-WEG01

Il peut contrôler 1 porte.

ACM-WEG02

Il peut contrôler 2 portes.

ACM-WEG04

Il peut contrôler 4 portes.

You May Like

ACM-K2A / B

Pas de contact Porte Realese Exit Button avec led

ACM-Y280

Serrure magnétique montée en surface (280 kg)

ACM-Y806-5A

Alimentation 5A pour le contrôle d'accès

ACM225

Clavier tactile, contrôle d'accès RFID 12khz

ACM-210

Contrôle d'accès RFID Wiegand en métal imperméable

ACM26X

Lecteur de la carte RFID de 125Khz EM taille: 115 × × 75.5mm × 16.8mm

ACM-EMI-S

Carte de proximité rfid à puce 125Khz TK4100

ACM-STICKER

Autocollants RFID, 125khz, 13,56mhz et 860-960mhz

ACM-WBT-EM

Bracelet en silicone de forme ronde 125KHZ

Notre service

1, toutes les demandes seront répondu dans les 24 heures
2, fabricant et fournisseur professionnels, bienvenue pour visiter notre site Web et notre usine
3, OEM / ODM disponible
4, haute qualité, fashin desing, raisonnable & prix concurrentiel, délai d'exécution rapide
5, service après-vente:
1), tous les produits auront été strictement vérifiés de qualité en interne avant l'emballage
2), tous les produits seront bien emballés avant l'expédition
3), tous nos produits ont 2-3 ans de garantie si les dommages ne sont pas causés par l'homme
6, livraison plus rapide : Environ 1 ~ 5 jours pour l'ordre d'échantillon, 7 ~ 30 jours pour la commande en gros
7, paiement: Vous pouvez payer pour la commande via: T / T, Western Union, Paypal
8, expédition: Nous avons une forte coopération avec DHL, FEDEX, TNT, UPS, EMS, Expéditeur par MER et Par AIR, Vous pouvez également choisir votre propre expéditeur.

FAQ

Q: 1. Comment puis-je passer une commande?
Un: s'il vous plaît indiquer votre exigence à nous par e-mail. Ensuite, nous vous ferons parvenir l'offre au plus tôt, après confirmation de la commande, nous organiserons la production au plus vite.

Q: 2.Qu'en est-il du paiement et de l'expédition?
A: T / T, Paypal, Western Union.
Les clients peuvent choisir par voie maritime, aérienne ou express (DHL, FedEx, TNT UPS, etc.)

Q: 3. Comment puis-je obtenir un échantillon pour vérifier votre qualité?
Un: nous pourrions fournir un échantillon gratuit à vous, et le coût du fret payé par vous.

Q: 4. Combien de temps puis-je m'attendre à recevoir les échantillons?
A: Cela dépend de la quantité. Normalement 3-7 jours pour 5000pcs et 7-15 jours pour 100,000pcs

Q: 5. Vos produits peuvent-ils être personnalisés?
R: Presque tous vos produits sont personnalisés, y compris la matière, la taille, l'épaisseur et l'impression. Les commandes OEM sont les bienvenues.

Q: 6. Êtes-vous une société commerciale ou une usine?
Nous sommes l'un des plus grand fabricant de cartes RFID / tags NFC / RFID keybod / bracelet RFID, lecteur RFID et produits de contrôle d'accès en Chine plus de 20 ans.