Contrôle d'accès extérieur de lecteur de carte de proximité Rfid 125khz étanche pour système de verrouillage de porte et clavier de contrôle d'accès

Numéro de modèle: ACM-209I

Qu'est-ce que le clavier de contrôle d'accès?

Les verrous de clavier de contrôle d'accès offrent des capacités de contrôle d'accès de base. Généralement programmés en visitant la porte, ces serrures fournissent la sécurité à l'aide du clavier uniquement. Les verrous de clavier se présentent sous diverses formes, y compris le verrou Yale nexTouch, qui dispose d'un écran tactile numérique similaire à un smartphone.

K8 est un mini-contrôle d'accès autonome à entrée unique, facile à installer et à utiliser, conçu en aussi peu que 6 fils pour le montage.Il est étanche, adapté à une application extérieure

Traits:

> Un relais, 1000 utilisateurs (990 utilisateurs normaux + 10 utilisateurs visiteurs)

> 3 modes d'accès: Carte, PIN, Carte + PIN

> Type de carte: carte EM 125 KHz

> Longueur du code PIN: 4 ~ 6 chiffres

> Alarme anti-sabotage

> Étanche, IP66

> Taille mini: L105 x L69 x H20 mm

Capacité utilisateur	1000 cartes / PIN
Utilisateurs normaux	990
Utilisateurs visiteurs	dix
Tension de fonctionnement	9 ~ 18V DC
Courant inactif	50 mA
Courant actif	80 mA
Clavier	12 clés
Lecteur de carte de proximité	EM
Technologie radio	Carte EM 125 KHz
Lire la plage	2 à 4 cm
Connexions de câblage	Sortie relais, bouton de sortie
Relais	Un (NON, NC, commun)
Temps de sortie de relais réglable	0-99 secondes (5 secondes par défaut)
Verrouiller la charge de sortie	2 A maximum
Environnement	Extérieur (IP66)
Température de fonctionnement	-40 ℃ ~ 60 ℃ (-40 ° F ~ 140 ° F)
humidité d'exploitation	10% d'humidité relative à 90% d'humidité relative
Physique	Boîtier en alliage de zinc
Couleur	Argent et noir
Dimensions	L105 x l69 x H20 mm
Unité de poids	275 g
Poids d'expédition	375 g

Mini Size: 105 x 69x 20mm

Card Type
125KHZ EM Card
1000 Users
990 Card / PIN Users
10 Visitor Users

Waterproof,conforms to IP66

6 wires, easy installing

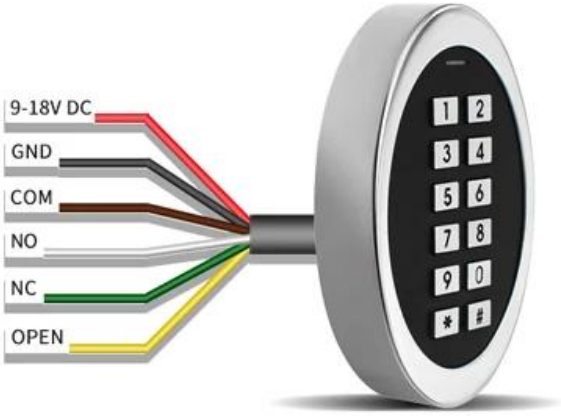

Commmon Power Supply

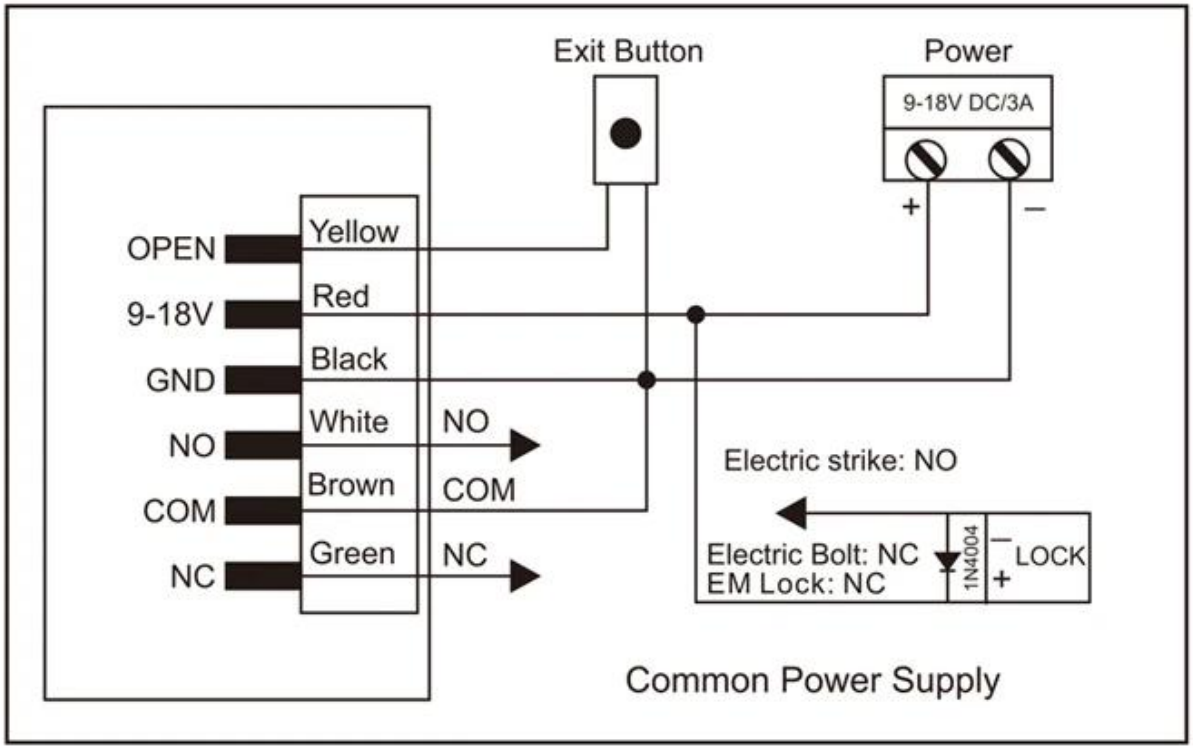

Special Power Supply

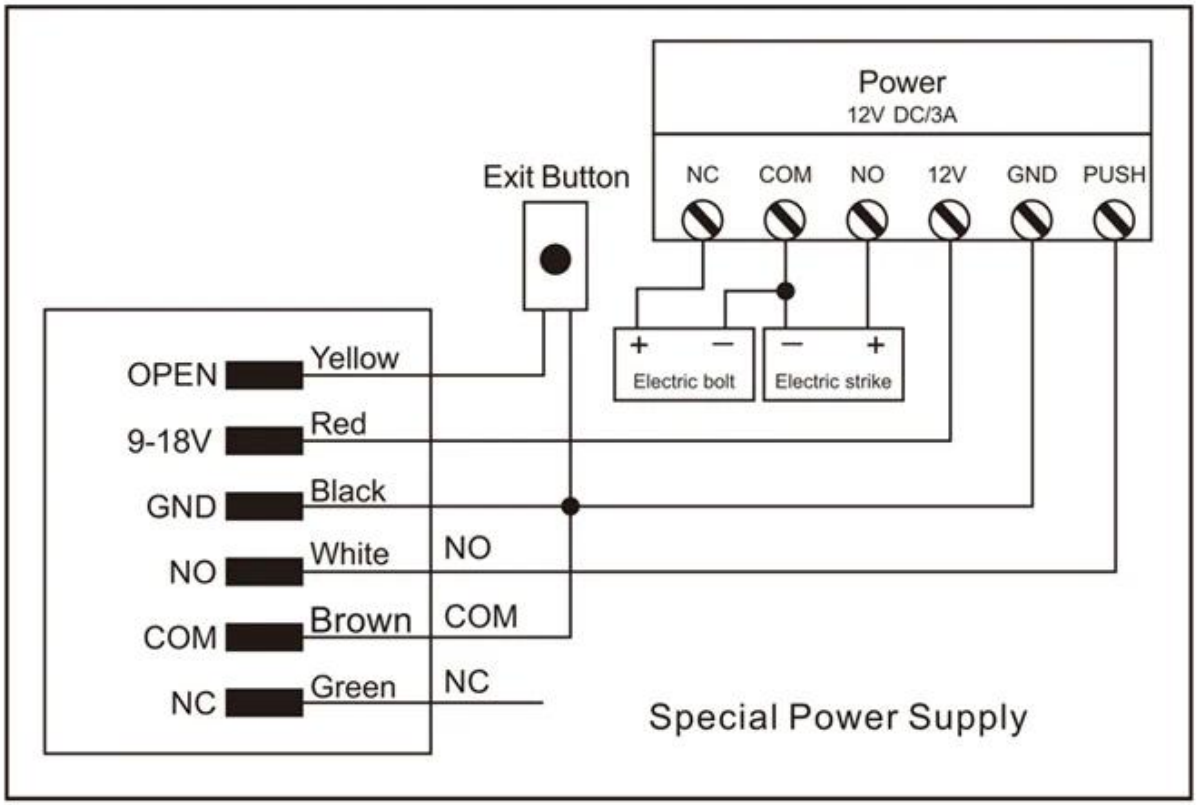

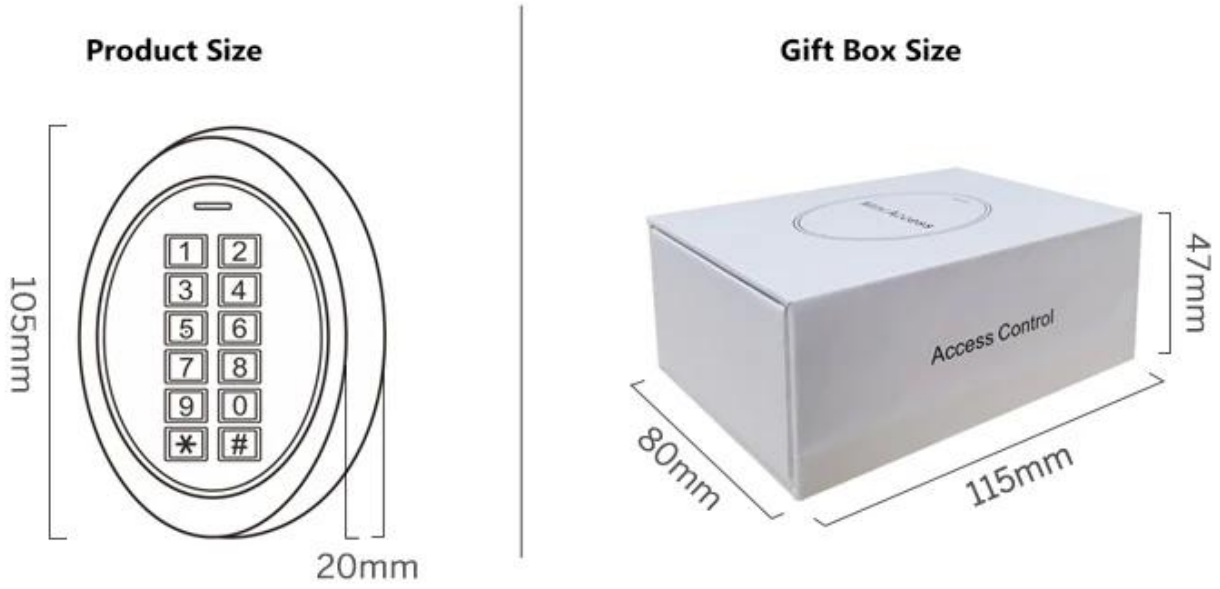

Tu pourrais aimer

Nous sommes des fabricants de contrôle d'accès professionnel, nous disposons d'un système de contrôle d'accès produit complet comme suit:

ACM223

Clavier tactile RFID et contrôle d'accès au clavier, capacité EM 125/4000 US 125Khz

ACM209-NW

Clavier Contrôle d'accès à une porte métallique RFID (non étanche), 125Khz EM

ACM208

Lecteur RFID avec porte étanche unique et contrôle d'accès

ACM210

Contrôle d'accès avec une seule porte métallique RFID (non étanche)

ACM225

Le contrôle d'accès de contrôle tactile RFID, 125Khz EM, peut connecter le lecteur wiegand

ACM211B

Clavier tactile Boîtier métallique Contrôle d'accès RFID étanche, peut connecter le lecteur wiegand

Notre service

1, toutes les questions recevront une réponse dans les 24 heures
2, fabricant et fournisseur professionnels, bienvenue pour visiter notre site Web et notre usine
3, OEM / ODM disponibles
4, haute qualité, conception de mode, prix raisonnable et compétitif, délai de livraison rapide
5, service après-vente:
1), tous les produits auront été strictement contrôlés à la maison avant l'emballage
2), tous les produits seront bien emballés avant expédition
3), tous nos produits ont une garantie de 2-3 ans si les dommages ne sont pas causés par l'être humain
6, livraison plus rapide : Environ 1 ~ 5 jours pour la commande d'échantillon, 7 ~ 30 jours pour la commande en gros
7, paiement: Vous pouvez payer la commande via: T / T, Western Union, Paypal, Ali assurance commerciale

8, expédition: Nous avons un partenariat solide avec DHL, FEDEX, TNT, UPS, EMS, transitaire par voie maritime et aérienne, vous pouvez également choisir votre transitaire.

FAQ

Q: 1. Comment puis-je passer une commande?
R: Listez vos besoins par e-mail. Ensuite, nous vous enverrons l'offre dans les meilleurs délais, après confirmation de commande, nous organiserons la production dans les plus brefs délais.

Q: 2. Qu'en est-il du paiement et de l'expédition?
A: Garantie commerciale et T / T, Paypal, Western Union.
Les clients peuvent choisir par voie maritime, aérienne ou express (DHL, FedEx, TNT UPS, etc.)

Q: 3. Comment puis-je obtenir un échantillon pour vérifier la qualité?
A: Nous pourrions vous fournir un échantillon gratuit et les frais de transport payés par vous.

Q: 4. Combien de temps puis-je attendre pour obtenir les échantillons?
R: cela dépend de la quantité. Normalement 3-7 jours pour 5000 pièces et 7-15 jours pour 100000 pièces

Q: 5. Vos produits peuvent-ils être personnalisés?
R: Presque tous vos produits sont personnalisés, y compris le matériau, la taille, l'épaisseur et l'impression. Les commandes OEM sont les bienvenues.

Q: 6. Êtes-vous une société commerciale ou une usine?
Nous sommes l'un des principaux fabricants de cartes RFID / étiquettes NFC / keybod RFID / lecteur RFID Lecteur RFID et produits de contrôle d'accès en Chine depuis plus de 20 ans.