## Description du produit

1
2
3
4
5
6
7
8
9
*
#

71MM
110MM
1 2 3
4 5 6
7 8 9
* 0 #
15MM

RoHS

Product parameters

# Specifications:

Card type: EM
Working voltage: DC12V±10%
Reading Range:3-6cm
Humidity: 10% to 90% RH
Door Opening Time:0-99s(Adjustable)

Static electricity: ≤30mA
Ambient temperature: -45 °C ~ 60 °C
Electric lock output: ≤1A
Short-circuit Protect: ≤100μS
Dimensions: 114*75*16mm

T12

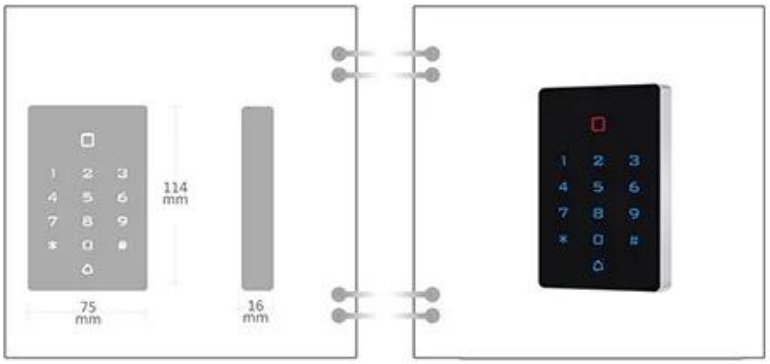


# Product Feature

◆Digital backlit touch keypad
◆Multi-function standalone access controller and reader,
◆WG interface: WG26 Input / output
◆Capacity: 2000 cards / codes
◆Three accesses: card, pin, card + pin

## PRODUCT DETAILS

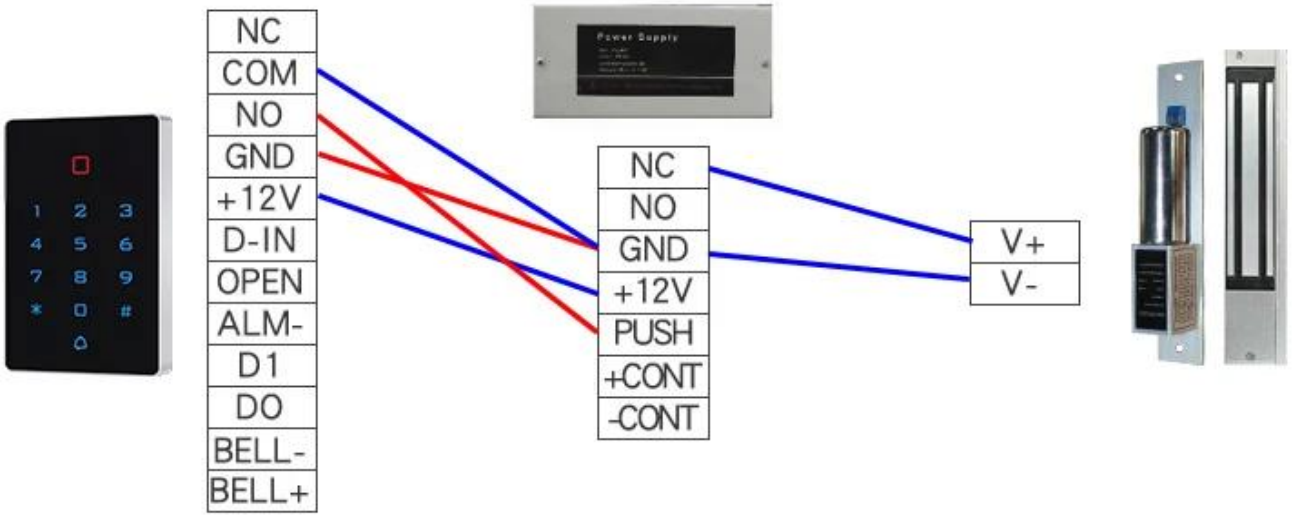


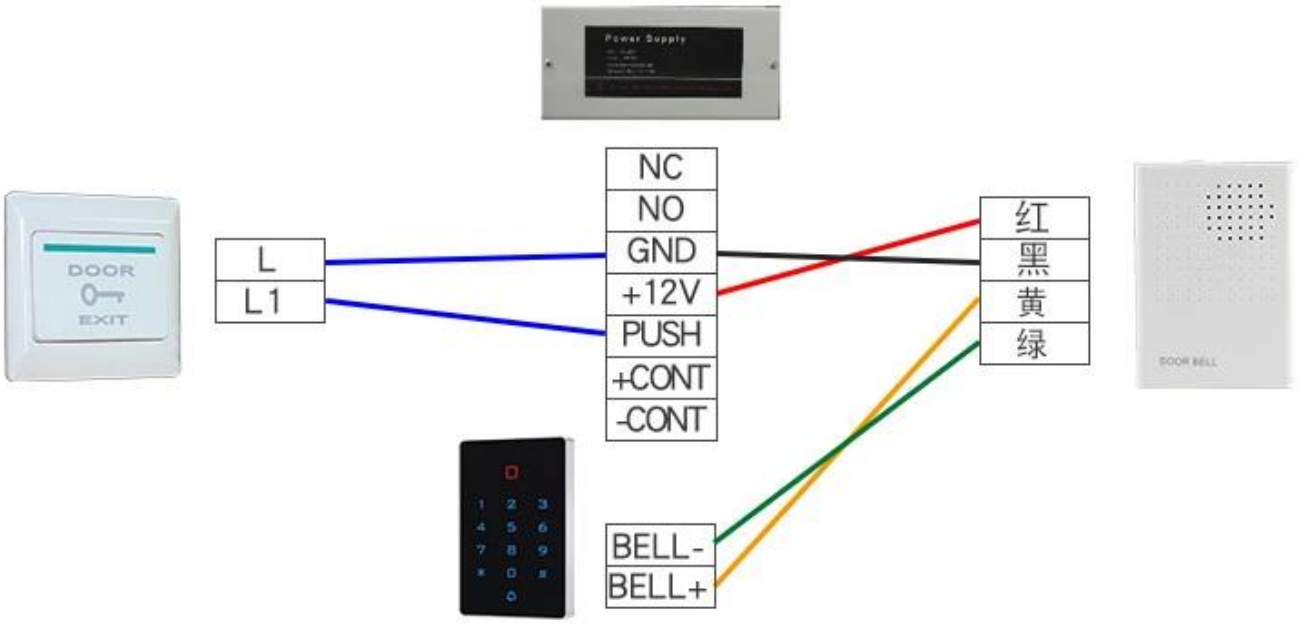

Power Supply
1 2 3
4 5 6
7 8 9
* 0 #
DOOR
EXIT

| | |
|---|---|
| Produit | Lecteur de pavés tactiles |
| La fréquence | 125 KHZ |
| Taille | 110 * 71 * 15 mm |
| Tension de travail | DC 12 V |
| Courant statique | 30MA |

## Notre service

1, toutes les questions recevront une réponse dans les 24 heures
2, fabricant et fournisseur professionnels, bienvenue pour visiter notre site Web et notre usine
3, OEM / ODM disponibles
4, haute qualité, conception de mode, prix raisonnable et compétitif, délai de livraison rapide
5, service après-vente:
1) Tous les produits seront vérifiés strictement à la maison avant l'emballage
2) Tous les produits seront bien emballés avant l'expédition
3) Tous nos produits ont une garantie de 2-3 ans si les dommages ne sont pas causés par l'être humain
6, livraison plus rapide: Environ 1 ~ 5 jours pour la commande d'échantillon, 7 ~ 30 jours pour la commande en gros
7, paiement: Vous pouvez payer la commande via: T / T, Western Union, Paypal, Ali assurance commerciale
8, expédition: Nous avons une forte collaboration avec DHL, FEDEX, TNT, UPS, EMS, transitaire par mer et par air, vous pouvez également choisir votre propre transitaire.

## Notre compagnie

ACM Shenzhen Industrial Company Goldbridge
En tant que l'un des principaux exportateurs de produits RFID en Chine, nous sommes présents dans ce domaine depuis 20 ans. Nous avons une riche expérience dans la production et l'exportation de produits RFID. Nos produits de force sont: carte RFID, télécommande RFID, bracelet RFID, étiquette RFID et divers lecteurs RFID. Nous sommes également fournisseurs de solutions de contrôle d'accès.