Paramètre de produit	Description des paramètres
Modèle	ACM-K3RG
Nom du produit	Bouton d'ouverture de porte (fonction de réinitialisation)
Dimensions	86Lx86Wx61H (millimètre)
Matériel	Ignifuger
Mode d'installation	Montage en surface
Structure standard	Matériau ignifuge, facile à installer
Note actuelle	3A / 125 ou 250VAC
Contact de sortie	DPDT / 2NO / 2NC / 2COM
LOGO	Personnalisable
Fonctionnalité	Réinitialiser automatiquement, ouvrir et fermer
Convient pour la porte	Porte de sortie, porte d'émergence
Accessoires optionnels	Couvercle en verre
Exploitation temporaire	10 □ + 55 (14-131F)
Humidité d'exploitation	0-95% (humidité relative)
Couleur	Rouge, blanc, vert, jaune ou personnalisé
Unité de poids	0,18 kg
Paquet standard	100PCS / carton
Poids du carton	18 kg
Taille du carton	51 * 43 * 33 (cm)

Dimensions(mm)

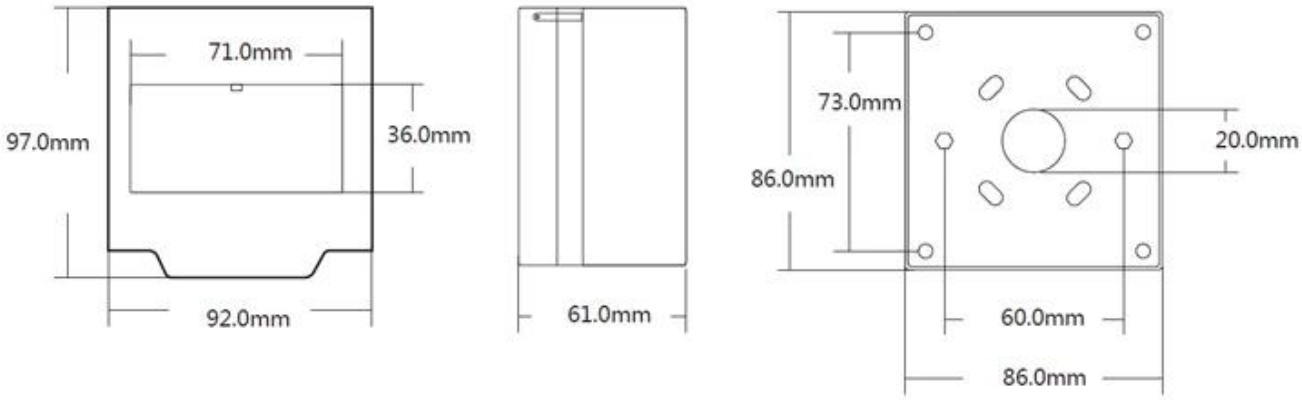

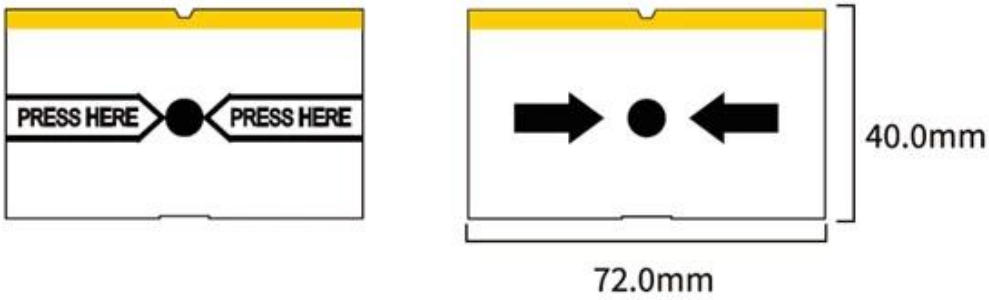

Le vôtre peut avoir besoin

Nous pouvons fournir de nombreux types d'interrupteurs de porte. Toucher, pas de contact, bris de verre, interrupteur à clé. Cliquez sur la photo ci-dessus pour trouver plus de détails. Ou n'hésitez pas à nous envoyer une demande pour demander la liste de prix.

Bouton de sortie Realese de porte sans contact
K2B: 86 * 86 mm
Capteur de sortie Realese sans contact
K9A: 115 * 40 mm
Bouton d'ouverture de porte, (acier inoxydable, NO / NC) K5B: 86 * 86mm

Bouton d'ouverture de porte, (acier, aluminium, NO), K4B: 86 * 86mm Kirsite de haute qualité en acier inoxydable. K14B: 86 * 86 mm Bouton d'ouverture de porte PUSH en acier inoxydable; K815B: 86 * 86 mm

Notre service

1, toutes les demandes seront répondues dans les 24 heures
2, fabricant et fournisseur professionnels, bienvenue pour visiter notre site Web et notre usine
3, OEM / ODM disponibles

4, haute qualité, conception à la mode, prix raisonnable et compétitif, délai de livraison rapide
5, service après-vente:
1), tous les produits auront été strictement vérifiés en interne avant l'emballage
2), tous les produits seront bien emballés avant l'expédition
3), tous nos produits ont une garantie de 2-3 ans si les dommages ne sont pas causés par l'homme
6, livraison plus rapide : Environ 1 ~ 5 jours pour la commande d'échantillon, 7 ~ 30 jours pour la commande en gros
7, paiement: Vous pouvez payer la commande via: T / T, Western Union, Paypal
8, expédition: Nous avons une coopération étroite avec DHL, FEDEX, TNT, UPS, EMS, transitaire par SEA et par AIR, vous pouvez également choisir votre propre transitaire.

FAQ

Q: 1. Comment puis-je passer une commande?
R: Veuillez indiquer vos besoins par e-mail. Ensuite, nous vous enverrons l'offre dans les plus brefs délais, après confirmation de votre commande, nous organiserons la production dans les plus brefs délais.

Q: 2. Qu'en est-il du paiement et de l'expédition?
A: T / T, Paypal, Western Union.
Les clients peuvent choisir par voie maritime, aérienne ou express (DHL, FedEx, TNT UPS, etc.)

Q: 3. Comment puis-je obtenir un échantillon pour vérifier la qualité?
R: Nous pourrions vous fournir un échantillon gratuit et les frais de transport payés par vous.

Q: 4. Combien de temps puis-je espérer obtenir les échantillons?
R: cela dépend de la quantité. Normalement 3-7 jours pour 5000 pièces et 7-15 jours pour 100000 pièces

Q: 5. Vos produits peuvent-ils être personnalisés?
R: Presque tous vos produits sont personnalisés, y compris la matière, la taille, l'épaisseur et l'impression. Les commandes OEM sont les bienvenues.

Q: 6. Êtes-vous une société commerciale ou une usine?
Nous sommes l'un des plus grands fabricants de cartes RFID / étiquette NFC / keybod RFID / bracelet RFID, lecteur RFID et produits de contrôle d'accès en Chine depuis plus de 20 ans.