Kit de contrôle d'accès de serrure de porte électrique sans fil 433 MHz serrure de sécurité avec carte EM 125 KHz mot de passe clavier à distance

L'ACM307 est un kit de verrouillage intelligent sans fil pour un usage domestique, il comprend un clavier sans fil + un verrou sans fil + 2 émetteurs à distance + 5 étiquettes RFID
433MHz Rolling Code de l'algorithme de cryptage et la conception divisée garantissent une sécurité supérieure.
> Technologie Rolling Code 433 MHz
> 500PIN / utilisateurs de cartes
> 4 ~ 8 chiffres PIN, carte EM 125 KHz
> Distance de communication: 50m Max
> Ouvrir / fermer par clavier, émetteur ou toucher la serrure

Product Dimensions

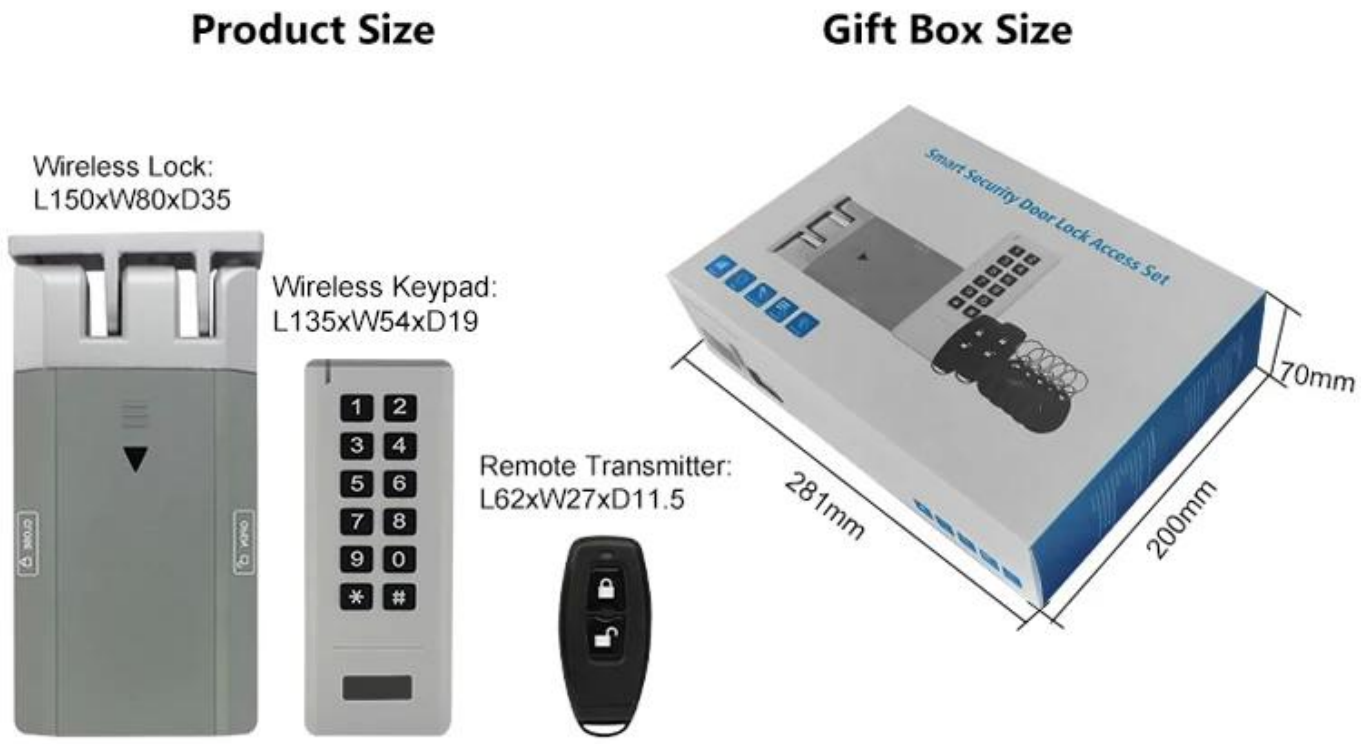

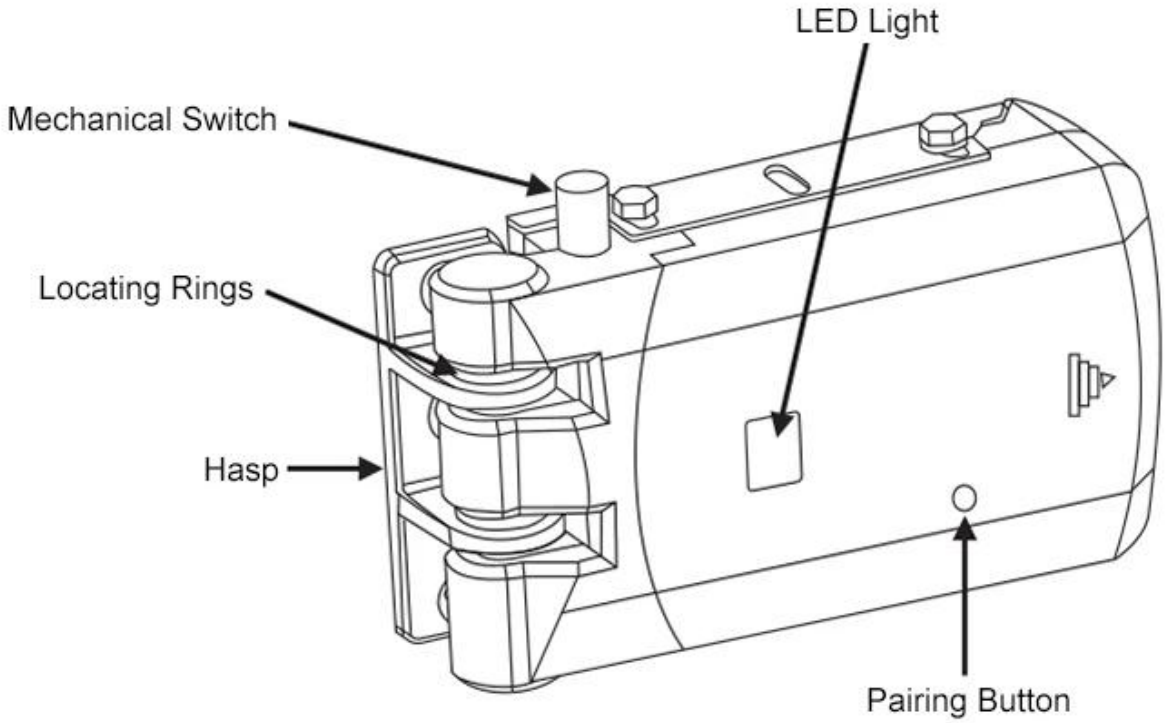
LED Light
Mechanical Switch
Locating Rings
Hasp
Pairing Button

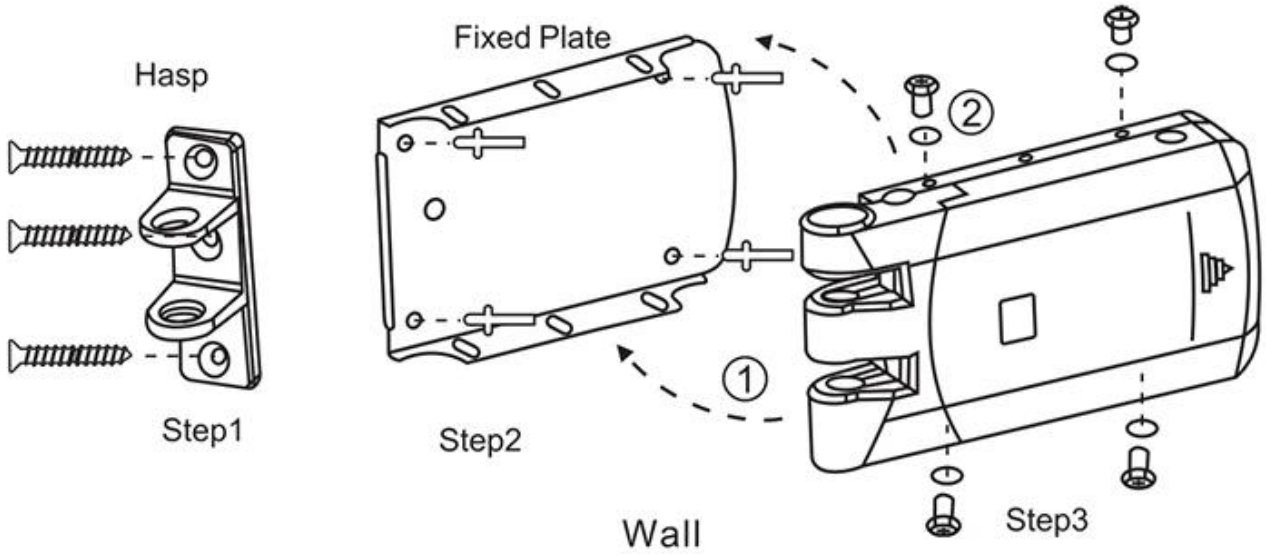
Hasp
Step1
Fixed Plate
Step2
②
①
Wall
Step3

Capacité utilisateur 1 Go
Mode PINTO
Vitesse de 256 KHz

Tension de fonctionnement : 5 V

Courant disponible sur la broche 3.3V : 150 mA

Courant disponible sur les broches A0 à A5 : 40 mA

Fil

Émanté de hadtsteanneeulithium232Coushantanticlés<1uACourrantdetravail

Ébauche du verso du feuillet 6 ou illlages sans filé

Écriture à distance

Fence decommunication Dimension Mechanism communication

Température de fonctionnement Cà 6 Cà 4 Cà 6 Cà 4 F à 14 °F) Vaf Cà 6 Cà 4 F à 14 °F)

Wie kann man die Physiquetransfiguration bewerkstelligen?

Cabdvisersansfil

Émetteurs à distance Dimensions Classe 5 x 54 x 19 (millimètre)

Vélo 5 km/h 8 km/h 8 km/h Piéton 6 km/h 4 km/h 1 km/h Système de poids et mesures Unité de poids Gramme Kilogramme Livre Once Tonne Système impérial Système métrique Système international

yogurt
fromage
blanc
à
distance

Tu peux aimer

Nous sommes un fabricant de contrôle d'accès professionnel, nous avons un système complet pour le produit de contrôle d'accès comme ci-dessous:

ACM223

Clavier tactile RFID et contrôle d'accès au clavier, capacité d'utilisation 125Khz EM 1000/4000

ACM209-NW

Clavier RFID métal simple porte AccessControl (non étanche), 125Khz EM

ACM208

Contrôle d'accès et lecteur RFID à une porte étanche

ACM210

Contrôle d'accès RFID à une porte en métal (non étanche)

ACM225

Contrôle d'accès RFID à clavier tactile, 125Khz EM, peut connecter un lecteur wiegand

ACM211B

Boîtier métallique de clavier tactile Contrôle d'accès RFID étanche, peut connecter un lecteur wiegand

Notre service

1, toutes les demandes seront répondues dans les 24 heures
2, fabricant et fournisseur professionnels, bienvenue pour visiter notre site Web et notre usine
3, OEM / ODM disponible
4, de haute qualité, desing de mode, prix raisonnable et compétitif, délai d'exécution rapide
5, service après-vente:
1), tous les produits auront été strictement contrôlés en interne avant l'emballage
2), tous les produits seront bien emballés avant l'expédition
3), tous nos produits ont une garantie de 2 à 3 ans si les dommages ne sont pas causés par l'homme
6, livraison plus rapide : Environ 1 ~ 5 jours pour la commande d'échantillon, 7 ~ 30 jours pour la commande en gros
7, paiement: Vous pouvez payer la commande via: T / T, Western Union, Paypal, Ali trade assurance
8, expédition: Nous avons une coopération étroite avec DHL, FEDEX, TNT, UPS, EMS, transitaire par SEA et par AIR, vous pouvez également choisir votre propre transitaire.

FAQ

Q: 1. Comment puis-je passer une commande?
R: Veuillez nous indiquer vos besoins par courrier. Ensuite, nous vous enverrons l'offre le plus tôt possible, après confirmation de la commande, nous organiserons la production dès que possible.

Q: 2. qu'en est-il du paiement et de l'expédition?
A: Assurance commerciale et T / T, Paypal, Western Union.
Les clients peuvent choisir par voie maritime, aérienne ou express (DHL, FedEx, TNT UPS, etc.)

Q: 3. Comment puis-je obtenir un échantillon pour vérifier votre qualité?
R: Nous pourrions vous fournir un échantillon gratuit et les frais de transport payés par vous.

Q: 4. Combien de temps puis-je espérer obtenir les échantillons?
R: cela dépend de la quantité. Normalement 3-7 jours pour 5000 pièces et 7-15 jours pour 100000 pièces

Q: 5. Vos produits peuvent-ils être personnalisés?
R: Presque tous vos produits sont personnalisés, y compris la matière, la taille, l'épaisseur et l'impression. Les commandes OEM sont les bienvenues.

Q: 6. êtes-vous une société commerciale ou une usine?
Nous sommes l'un des plus grands fabricants de cartes RFID / étiquettes NFC / keybod RFID / bracelet RFID, lecteur rfid et produits de contrôle d'accès en Chine depuis plus de 20 ans.