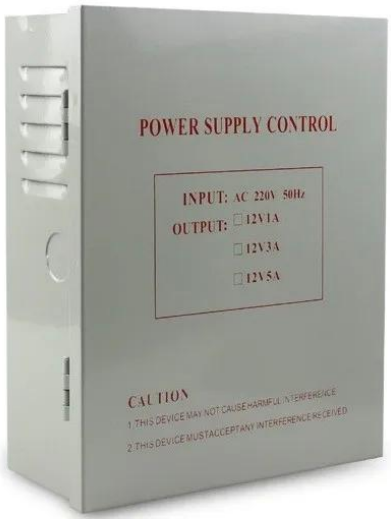

Accès à la batterie de la batterie de la batterie d'accès à la porte DC 12V 5A

3A Alimentation actuelle
Protection inverse sur la surtension intégrée et la fonction de protection de court-circuit.
Cette alimentation convient à l'interphone de construction, à divers entrées de contrôle d'accès, particulièrement appropriée pour toutes sortes de serrures électriques

Pas de pièces jointes

Taille 23*163*72mm
tension d'ondulation Upp≤5mV
Tension d'entrée AC23V

Fréquence d'entrée 5hz

Tension de sortie DC 12V

```
C
a
/u
3
a
/h
5
d
e
s
o
r
t
i
e
(
f
a
c
u
l
t
a
t
i
f
)
```

Plage de f[illegible]ition de tension de sortie [illegible]

Stabilité de la charge [illegible]

Temporisation

T15sec

Contrôle d'accès

Contact de sortes, verrouillage électrique, bouton de libération

Tphehecham pgetacing 2 ms -Tamp 65 °C ure de fonctionnement

Déségnatendaredr, peint Protégerondeubesécurité t

Contrôle d'accès, verrouillage électrique magnétique

Images détaillées

1: Aucun terminal de borne et COM, normalement ouvert sans sortie, la sortie de déclenchement de clé DC12V, verrouillage commandé électroniquement connecté (0-15 secondes de retard, une solution positive, trois négatifs);
2: terminal NC et borne COM, sortie normalement fermée DC12V, après le déclenchement du bouton d'alimentation, puis le verrouillage électrique ou magnétique, les serrures d'alimentation (0-15 secondes de retard, 2 positif, 3 négatifs);

3: la régulation de la tension de sortie DC12V, 4 est positive, 5 négatifs;
4: terminal d'entrée de bouton ouvert (pour alimentation négative), qui peut être accédé à la sortie du commutateur (sortie de relais, le système de contrôle d'accès électrique de commande électrique de commande;
5: borne d'entrée des boutons ouverte (sur l'alimentation positive), qui peut être accessible de la sortie du commutateur (sortie de relais, de contrôle de haut niveau), système de contrôle d'accès à verrouillage électrique;
6: 12V Porte de tension d'entrée, dédiée au contrôle direct de la tension de sortie Verrouillage électrique Contrôle d'accès

POSITIVE

BACK

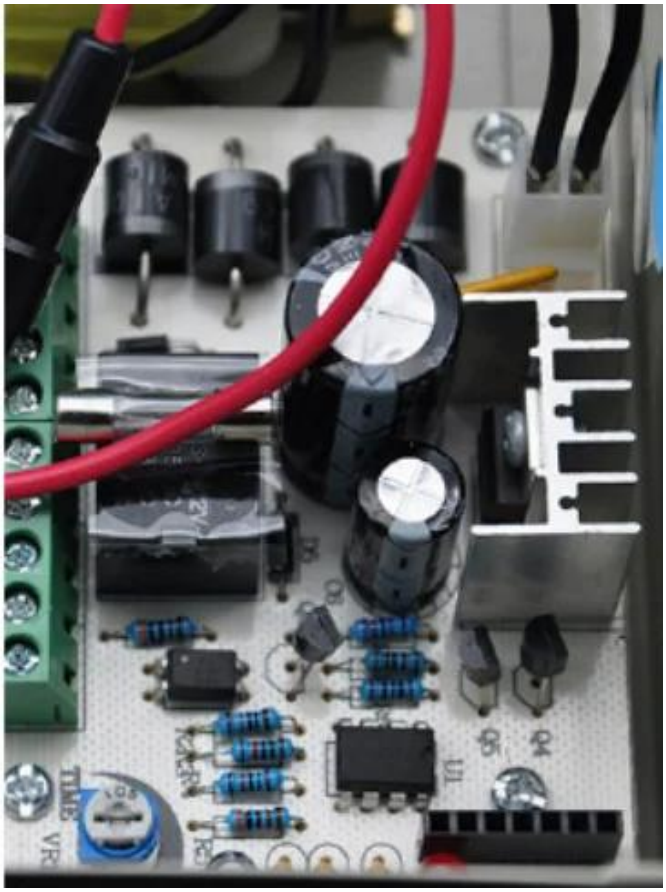

Application

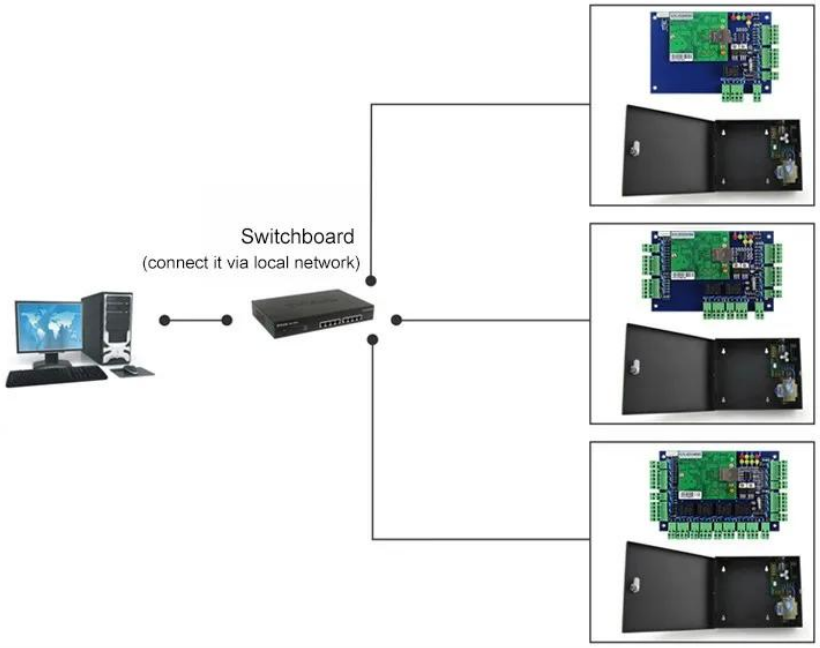

Kindly remind:

All network control board must configure with access power supply.
1 board for 1 power supply

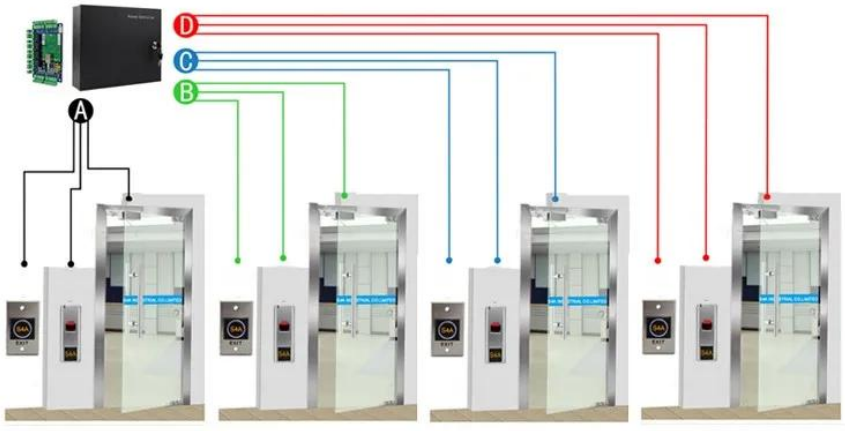

ACM-WEG04

Four doors 1 way: Control 4doors (Enter by Swipe cards and Exit by Push button)

Emballage et livraison

Chaque commande, nous vérifierons la qualité d'abord pour que notre client obtient le meilleur produit.
Notre personnel l'emballera attentivement pour éviter les dégâts du transport.
Nous expédierons tous les biens dans les meilleurs délais.

Way de l'expédition (juste pour la référence des nouveaux clients)

Nous sommes l'un des principaux exportateurs de produits RFID en Chine depuis 2000 ans. Avec une riche expérience professionnelle internationale, nous connaissons très bien l'expédition internationale, nous savons quelle ligne expresse ou aérienne est bon marché et sûre pour votre pays. Nous pouvons fournir divers certificats pour vous nettoyer votre coutume à tel que CO, FTA, formulaire F, formulaire ... ect. Nous fournissons notre suggestion professionnelle pour votre expédition. EXW, FOB, FCT, CIF, CFR ... Terme du commerce convient à nous. Nous pouvons être votre partenaire fiable pour les produits et l'expédition.

Cliquez ici pour commander et avoir votre échantillon gratuit en 3 jours !!!

Nous sommes un fournisseur de produits de contrôle de sécurité de sécurité de sécurité professionnel avec 20 ans d'expérience, nous nous assurons d'offrir la meilleure solution de solution de système de contrôle d'accès! Alors, envoyez vos informations de renseignements dans ci-dessous, cliquez sur "Envoyer" à présent!
Nous sommes impatients de former des relations commerciales prospères avec de nouveaux clients dans le monde à l'avenir.

Produits connexes

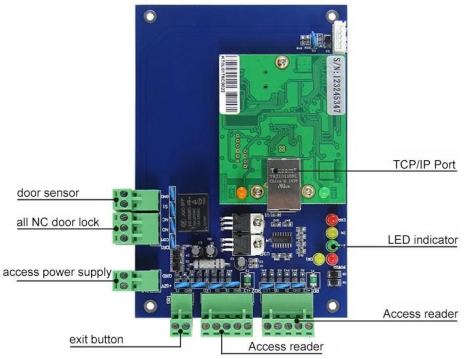

ACM-WEG01

Il peut contrôler 1 porte.

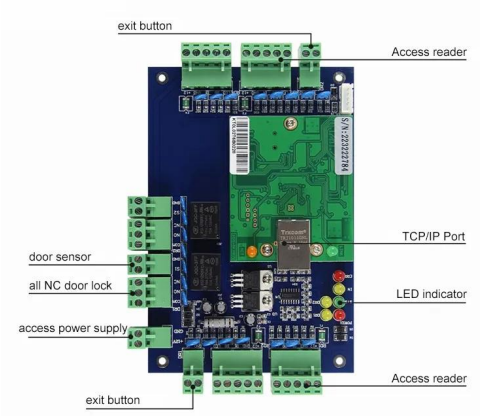

ACM-WEG02

Il peut contrôler 2 portes.

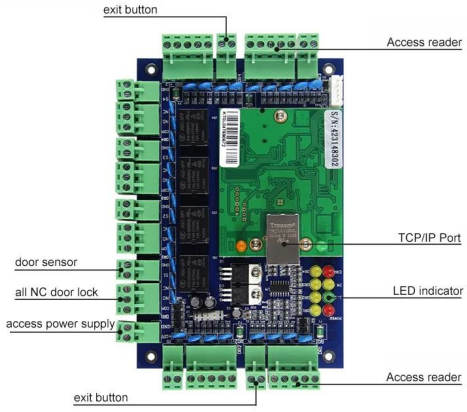

ACM-WEG04

Il peut contrôler 4 porte.

You May Like

ACM-K2A / B

Bouton de sortie réelle de porte tactile avec LED

ACM-Y280

Serrure magnétique montée en surface (280 kg / 600lbs)

ACM-Y806-5A

Alimentation 5A pour le contrôle d'accès

ACM225

Contrôle d'accès RFID sur le clavier tactile 12KHz

ACM-210

Contrôle d'accès à Wiegand RFID en métal imperméable

ACM26X

125kHz EM Carte RFID Reader Taille: 115mm × 75.5mm × 16.8mm

ACM-EMI-S

Carte de proximité RFID à puce 125kHz TK4100

Autocollant ACM

Stickers RFID, 125kHz, 13.56 MHz et 860-960mHz

ACM-WBT-EM

Forme ronde 125kHz 13.56MHz 1k bracelet

Notre compagnie

ACM Shenzhen Goldbridge Industrial Company

En tant que principal exportateur de produits RFID en Chine, nous avons déjà été dans ce domaine depuis 20 ans. Nous avons une expérience de production et d'exportation riche sur les produits RFID. Nos produits de force sont les suivants: Carte RFID, Keyfob RFID, bracelet RFID, étiquette RFID et différents lecteurs RFID. Nous sommes également le fournisseur de solutions de contrôle d'accès.

Notre service

Votre satisfaisant est notre objectif.

1.Les enquêtes seront répondues Dans les 24 heures
2. Fabricant professionnel et fournisseur, bienvenue pour visiter notre site web et notre usine
3.OEM / ODM disponible
4 Haute qualité, fashin dessin, prix raisonnable et compétitif, délai rapide
5.Service après-vente :
A: Tous les produits auront été strictement vérifiés à la maison avant l'emballage
B: Tous les produits seront bien emballés avant l'expédition
C: Tous nos produits ont une garantie de 2 à 3 ans si le dommage n'est pas causé par l'homme
6 Livraison plus rapide : Environ 1 ~ 5 jours pour l'ordre d'échantillon, 7 ~ 30 jours pour la commande en vrac
7. Paiement : Vous pouvez payer pour la commande via: T / T, Western Union, PayPal, Ali Trade Assurance
8Expédition: Nous avons une forte coopération avec DHL, FedEx, TNT, UPS, EMS, Transfert par mer et par avion, vous pouvez également choisir votre propre transitaire d'expédition.

Garantie de qualité

Le service 1.Voyant sera honoré si le dommage n'est pas causé par l'homme, ACM Goldbridge fournit une garantie de 2 ans pour les produits relatifs.
2.Le contraire, ACM Goldbridge facturera une réparation supplémentaire.
3. Plus d'informations, veuillez parcourir notre centre de service.