Description du produit

Ouvre-porte de garage à distance pour ouvre-porte Swing avec télécommande

1. Un contrôleur de microprocesseur avancé et fiable est appliqué.
2. Moteur sans balai avec auto-verrouillage, une longue durée de vie et conservation de l'énergie.
3. Ouverture et fermeture de vitesse réglable.
4. Automatique / Serrure / One Way / Statut de demi-ouvert / Hold-Ouvrir peut être défini par une touche distante.
5. Ouverture et fermeture en douceur avec un faible bruit.
6. Fonction de verrouillage et de verrouillage électrique de sécurité.
7. Soutenez plusieurs systèmes de contrôle d'accès et système d'alarme incendie
8. Auto-inverse

Caractéristique des produits

L'ouvre-porte automatique est automatique à basse énergie avec une ouverture de porte battante activée par des boutons-poussoirs. Ce système fonctionne dans
Les modes automatiques et manuels, il rend l'ouvre-porte électronique et plus près s'adapte hautement aux fluctuations de tension entre 110
ou 220vac ± 10%, plus d'économie d'énergie et durable qu'une tension d'entrée unique ordinaire.
Le système simple mais sécurisé pour des zones telles que des bureaux, des hôpitaux, des maisons âgées, des banques, des emplacements commerciaux et bien plus encore.

Il prend en charge le mode de fonctionnement de 2ways:
1. Contrôleur d'accès autonome, connectez-le à l'alimentation, allumez-le, puis nous pourrions l'ouvrir par télécommande et la fermer automatiquement.
2. Connectez-le avec des systèmes de contrôle d'accès à la porte RFID, entrez par face, RFID, PinCode ou doigt et quittez le bouton sans tactile.

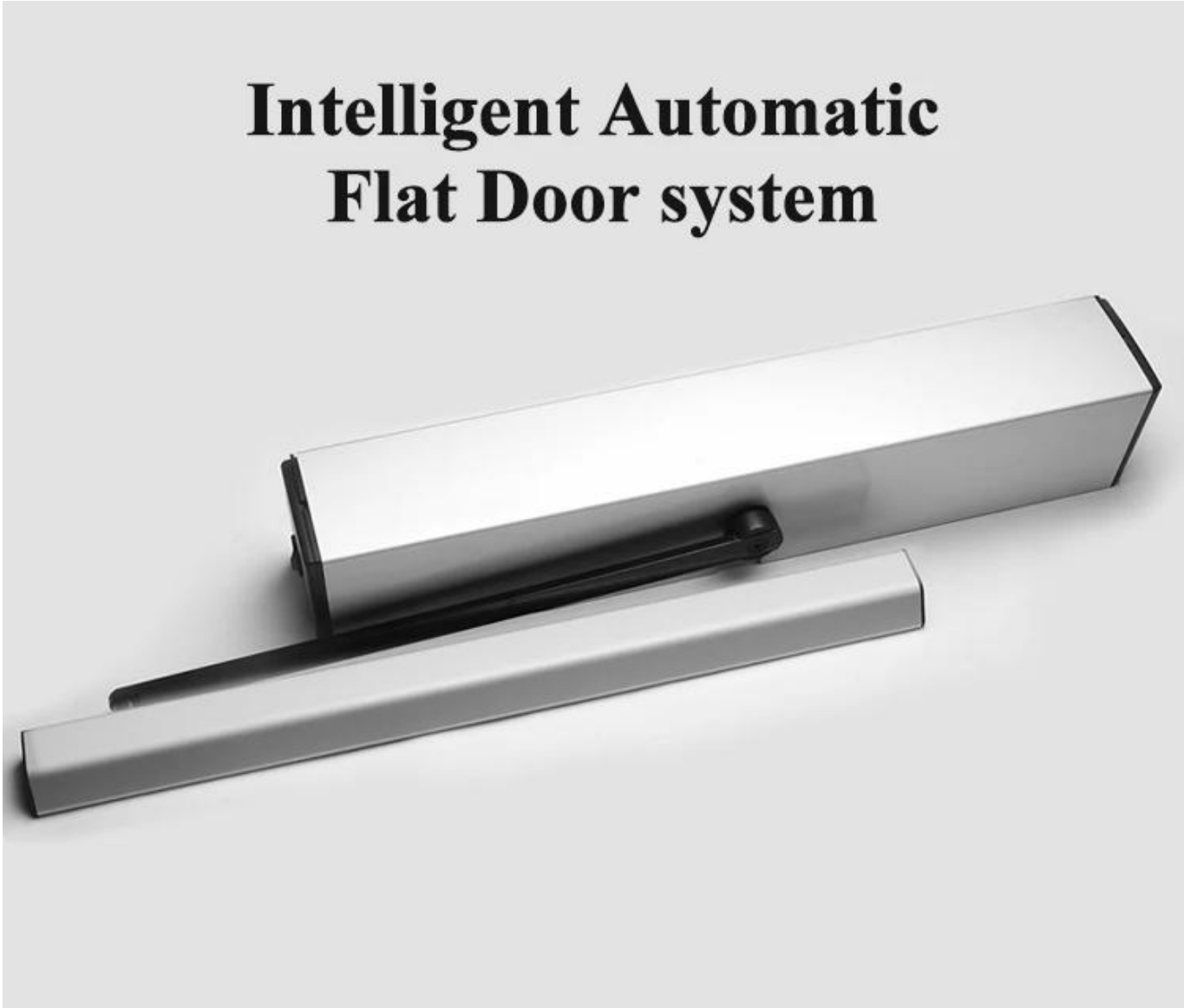

Installation mode

Pull-arm mounting: Suitable for door wing opening inward (drive system inside)

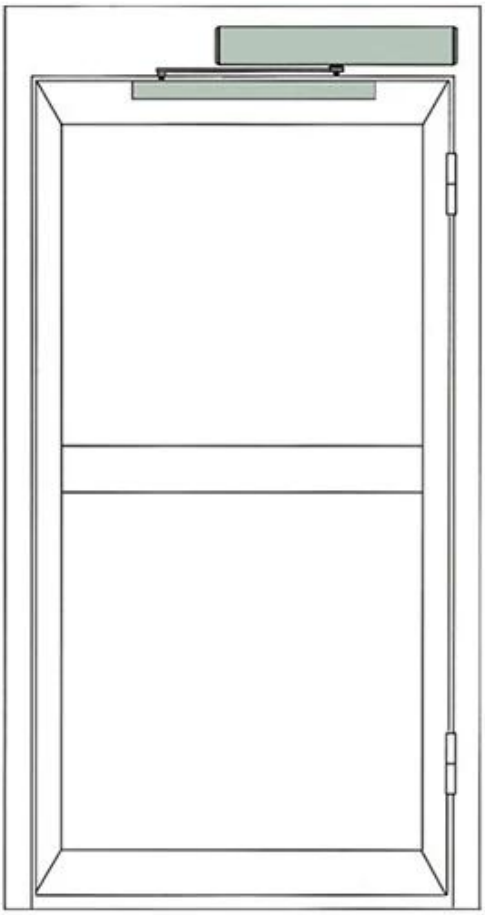

Push Arm Installation: Suitable for door wing opening outward (drive system inside)

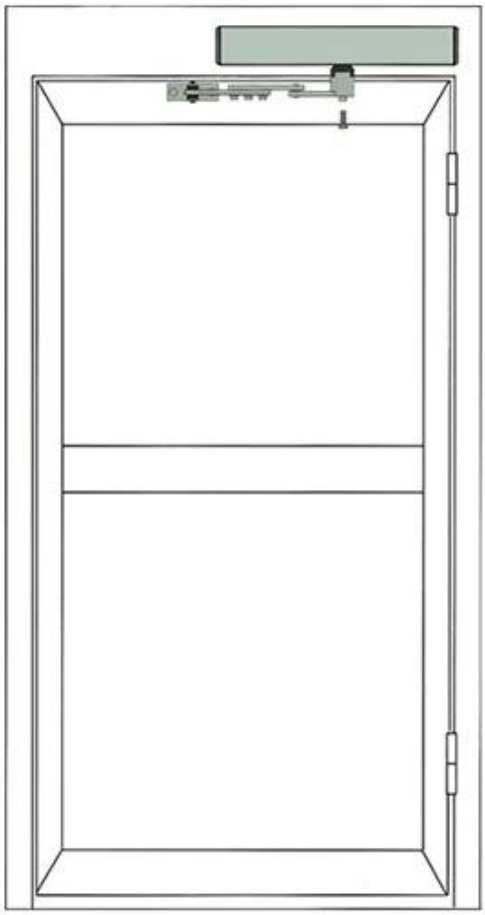

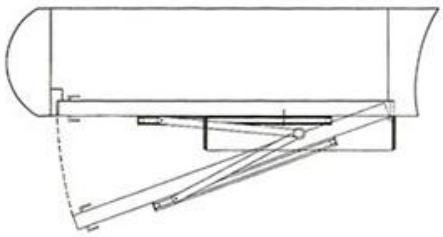

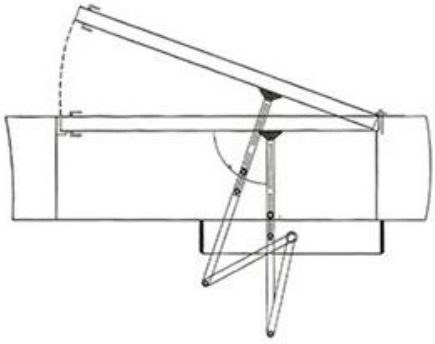

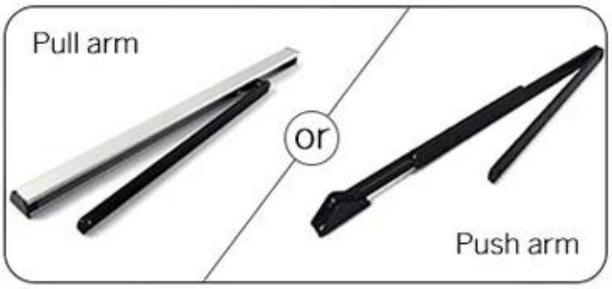
Pull arm
or
Push arm

M-204T (Optional)

Dimensions(mm)

Pull arm

Push arm

Garantie de qualité

- Le service de garantie sera honoré si les dommages ne sont pas causés par l'homme, ACM Goldbridge fournit une garantie de 2 ans pour des produits relatifs.

- Au contraire, ACM Goldbridge CAHRGE EXTRA supplémentaire si réparation.

- Plus d'informations, s'il vous plaît parcourir notre centre de service.

Diagramme d'installation

Exemple d'installation

Installation example

Pull-arm mounting: Suitable for door wing opening inward (drive system inside)

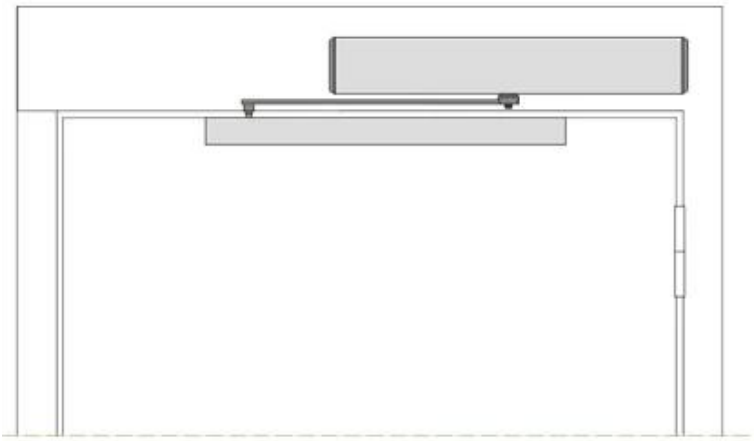

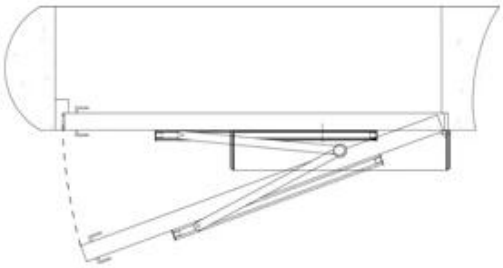

Push Arm Installation: Suitable for door wing opening outward (drive system inside)

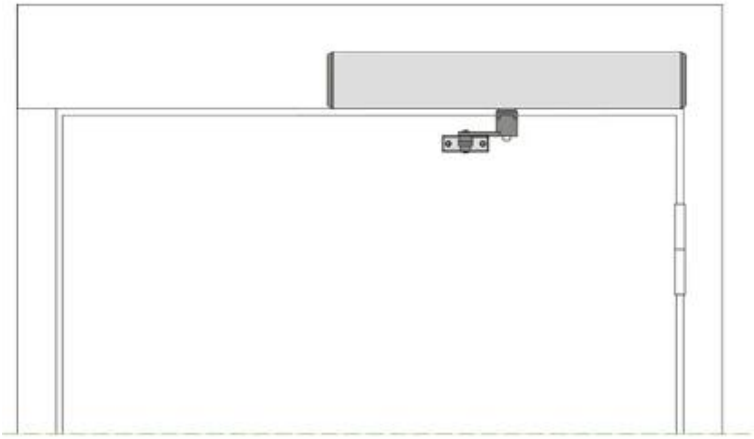

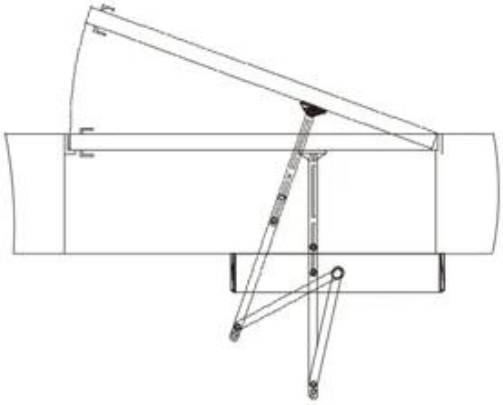

Produits connexes

Nous sommes des produits de contrôle complets d'accès à une sécurité de sécurité professionnels avec 20 ans d'expérience, nous nous assurons de proposer la
Meilleure solution de solution système de contrôle d'accès! Ainsi, envoyez vos informations sur vos informations de renseignements dans ci-dessous, cliquez sur "Envoyer" maintenant!
Recommandé par le vendeur

You May Need

RFID Card

RFID Key fob

RFID Wristband

RFID Reader

Long Distance UHF Reader

Access Control Reader

WHY CHOOSE US?

- **Long History & High Reputation**

  Founded in 1999.Great Creativity Group dedicates in R&D,producing and sale of RFID products and Plastic Card. We own 12,000 square meters factory,3000 square meters office and 8 branches so far.

- **Advanccd Equipments & Ultimate Production Ability**

  2 Modern high standard production lines with monthly output 30,000,000pcs cards.
  Brand-new CTP machines and Germany Heidlberg offset printing machines.
  10 sets of compounding machines.

- **Self R&D Customization**

  Our company offering management application project, equipment application, scheme and personalized RFID end product.

- **Strict Quality Control**

  Strict QC System from raw material to finished products.
  We have passed certifiated ISO9001, SGS, ROHS, EN-71, BV etc.
  We promoise all products will be examined strictly and
  we ensure that the products we deliver to you with top quality.

Honers & Certificates