Description du produit

bracelet rfid tissé, sans restriction de ligne de visée ni exigence de saisie manuelle des données, automatise le suivi de vos données et élimine les erreurs de l'utilisateur.

Le bracelet tissé rfid aide également à automatiser les enregistrements et le processus d'enregistrement, ce qui rend le processus d'enregistrement beaucoup plus rapide et plus pratique pour les clients.
Le bracelet RFID prend en charge la fonction de paiement, qui peut réduire les billets contrefaits, tout en permettant des économies de temps et de coûts grâce à une efficacité améliorée.
En tant qu'entreprise nationale de haute technologie, nous nous concentrons sur la fabrication d'une variété de bracelets rfid en silicone comprenant un bracelet rfid 125 khz et un bracelet rfid 13,56 mhz.
Nous proposons également une solution RFID unique à partir de bracelet, lecteur et logiciel, etc. pour le contrôle d'accès, la gestion d'événements, les paiements sans numéraire et les programmes de marketing sur les réseaux sociaux.

spécification	
Matériel	Polyester, nylon, soie, tissu tissé pour bracelet Et PVC, PVC souple pour plaque de cadran
Épaisseur	0,38 mm, 0,4 mm ou personnalisé
Dimension	Normal 35 * 26 mm ou 40 * 25 mm pour plaque de cadran ou personnalisé 350 * 15mm ou personnalisé requis
Impression de la plaque de numérotation	Impression couleur CMJN, impression en soie ou impression numérique
Impression pour bracelet	Impression par transfert thermique, tissu tissé; impression en soie

option artisanale	Impression de logo, impression offset, impression en soie, impression numérique ou époxy des deux côtés pour plaque de cadran Impression ou numéro laser: numéro de série, feuille Excel de code UID ou texte disponible Programmation / encodage de puces (URL, TEXT, Number et Vcard) Epoxy, trou ou poinçon
Distance de lecture et d'écriture	-2CM-5CM pour LF & HF / 1m-6M (UHF), (relatif avec lecteur.)
Température de fonctionnement	-25 degrés à +50 degrés
Un service	OEM / ODM

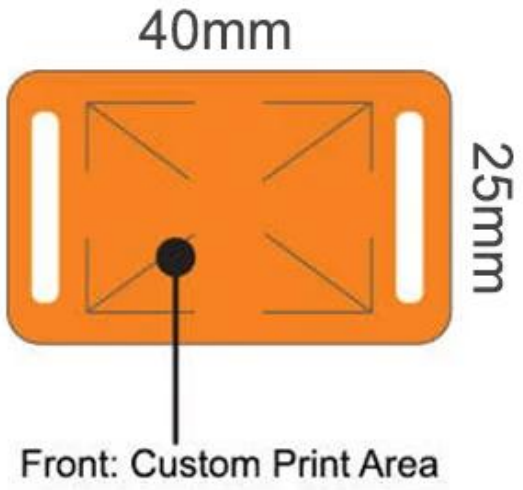

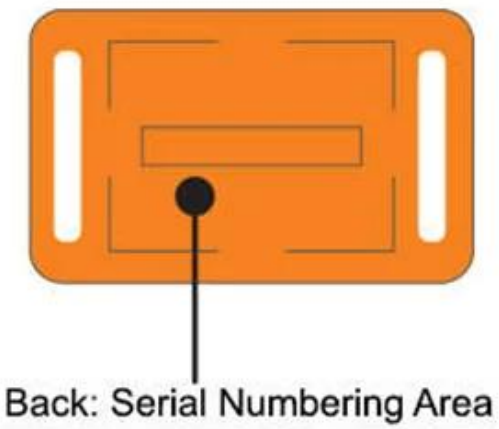

Products

RFID Fabric Wristband+PVC Key Tag

Craftwork

PVC Card+Fabric Wristband

[Bar Code]

[QR Codes]

[Laser number]

[Silk Screen]

[Heated Transfer]

[woven label]

Lock

Accessories for Fabric Wristbands

One-time wrist rope

Use the method as shown

Application

Access control

- The ultimate anti-counterfeit ticket.
- Validate over 2,000 RFID wristbands per hour.
- Monitor access locations and crowd capacity.

Cashless Payment

- Nearly 50% faster than cash or card transactions
- Makes your event more secure for vendors and customers

Social Media

- Increase Sponsorship Revenue
- Spread event effects to the World

Sports Event

Theme Park

Exhibition & Conference

Music Festival

Emballage et livraison

Manière d'expédition (juste pour la référence de nouveaux clients)

Nous sommes l'un des principaux exportateurs de produits RFID en Chine depuis 2000 ans. Avec une riche expérience du commerce international, nous connaissons très bien le transport international, nous savons quelle ligne express ou air / mer est bon marché et sûre pour votre pays. Nous pouvons vous fournir divers certificats pour nettoyer votre coutume tels que

CO, FTA, formulaire F, formulaire E ... Ect. Nous fournirons notre suggestion professionnelle pour votre expédition. EXW, FOB, FCT, CIF, CFR ... les termes commerciaux sont ok pour nous. Nous pouvons être votre partenaire fiable pour les produits et l'expédition.

Nous sommes un fournisseur professionnel complet de produits de contrôle d'accès de sécurité avec 20 ans d'expérience, nous nous assurons d'offrir la meilleure solution de solution de système de contrôle d'accès! Alors, envoyez les détails de votre demande ci-dessous
Nous sommes impatients de nouer des relations commerciales fructueuses avec de nouveaux clients du monde entier à l'avenir.

ACM-W002-EM

Bracelet en silicone EM 125Khz de forme mince

ACM-WBT-EM

Bracelet en silicone de forme ronde 125KHZ

ACM-W012-EM

Bracelet en plastique étanche EM 125Khz

ACM-SW01

Bracelet intelligent Bluetooth RFID

ACM-KID02

Montre intelligente GPS Android IOS

ACM-W006-EM

Bracelet rfid en silicone 125khz

1, toutes les demandes seront répondues dans les 24 heures
2, fabricant et fournisseur professionnels, bienvenue pour visiter notre site Web et notre usine

3, OEM / ODM disponible
4, de haute qualité, conception de mode, prix raisonnable et compétitif, délai d'exécution rapide
5, service après-vente:
1) Tous les produits auront été strictement contrôlés en interne avant l'emballage
2) Tous les produits seront bien emballés avant l'expédition
3) Tous nos produits ont une garantie de 2-3 ans si les dommages ne sont pas causés par l'homme

6, livraison plus rapide: Environ 1 ~ 5 jours pour la commande d'échantillon, 7 ~ 30 jours pour la commande en gros

7, paiement: Vous pouvez payer la commande via: T / T, Western Union, Paypal, Ali trade assurance

8, expédition: Nous avons une coopération étroite avec DHL, FEDEX, TNT, UPS, EMS, transitaire par SEA et par AIR, vous pouvez également choisir votre propre expéditeur.

Garantie de qualité:

Le service de garantie sera honoré si les dommages ne sont pas causés par l'homme, ACM Goldbridge offre une garantie de 2 ans pour les produits relatifs.
Au contraire, ACM Goldbridge facturera un supplément en cas de réparation.
Pour plus d'informations, veuillez consulter notre centre de services.

FAQ

Q: 1. Comment puis-je passer une commande?
R: Veuillez nous indiquer vos besoins par e-mail. Ensuite, nous vous enverrons l'offre au plus tôt, après confirmation de la commande, nous organiserons la production dès que possible.
Q: 2. qu'en est-il du paiement et de l'expédition?
A: Assurance commerciale et T / T, Paypal, Western Union.
Les clients peuvent choisir par voie maritime, aérienne ou express (DHL, FedEx, TNT UPS, etc.)
Q: 3. Comment puis-je obtenir un échantillon pour vérifier votre qualité?
R: Nous pourrions vous fournir un échantillon gratuit et les frais de transport payés par vous.
Q: 4. Combien de temps puis-je attendre pour obtenir les échantillons?
R: cela dépend de la quantité. Normalement 3-7 jours pour 5000 pièces et 7-15 jours pour

100 000 pièces

Q: 5. Vos produits peuvent-ils être personnalisés?

R: Presque tous vos produits sont personnalisés, y compris la matière, la taille, l'épaisseur et l'impression. Les commandes OEM sont les bienvenues.

Q: 6. êtes-vous une société commerciale ou une usine?

Nous sommes l'un des plus grands fabricants de cartes RFID / NFCtags / keybod RFID / bracelet RFID en Chine depuis plus de 20 ans.