Description du produit

Système de contrôle d'accès RFID de portes imperméable à l'imperméabilité avec une carte d'identité de clavier pour le système d'accès à la carte

Le contrôle d'accès est axé sur le contrôle de qui a accès, par ex. à un bureau ou un établissement. Ceci est généralement réalisé en limitant l'accès par certains types de groupes ou de niveaux d'accès. Avec les visiteurs de contrôle d'accès, les employés, les cadres, les pigistes ou les employés peuvent facilement et sécuriser.

Caractéristiques:

> Case en métal, clavier rétro-éclairé
> Imperméable, conforme à IP66
> Un relais, 1000 utilisateurs (990 utilisateurs normaux + 10 utilisateurs de visiteurs)
> 3 modes d'accès: carte, code PIN, carte + broche
> Type de carte: Carte EM de 125kHz
> Longueur de la broche: 4 ~ 6 chiffres
> Alarme anti-altération
> Avec une sonnette pour les visiteurs
> Télécommande pour option

Type de porte imité standard de 125kHz

Degré imperméable

Capacités spécifiques aux utilisateurs normaux + 1 utilisateurs devisiteurs)

Tension de fonctionnement 9~18V DC

Sortie de verrouillage 3A

DC 12V 1 0% e travail

Électricité statique

Sortie d'alarme

Temps de protection de court-circuit de sortie

Dis-6 tcm nce de la carte de lecture T-4 5 mp é 6 0 a tu re ambiante

Temps d'ouverture de la porte	10 ms (réglable)

Connexion de gâche électrique, bouton de sortie, alarme externe, lecteur externe

1 Relay,1000 Users
(990 normal users +
10 visitor users)

With 2pcs Remote Control
for optional

Backlit Keypad
Multi-color LED status display
Doorbell for the visitors

Waterproof,conforms to IP66

Anti-Tamper Alarm

Commmon Power Supply

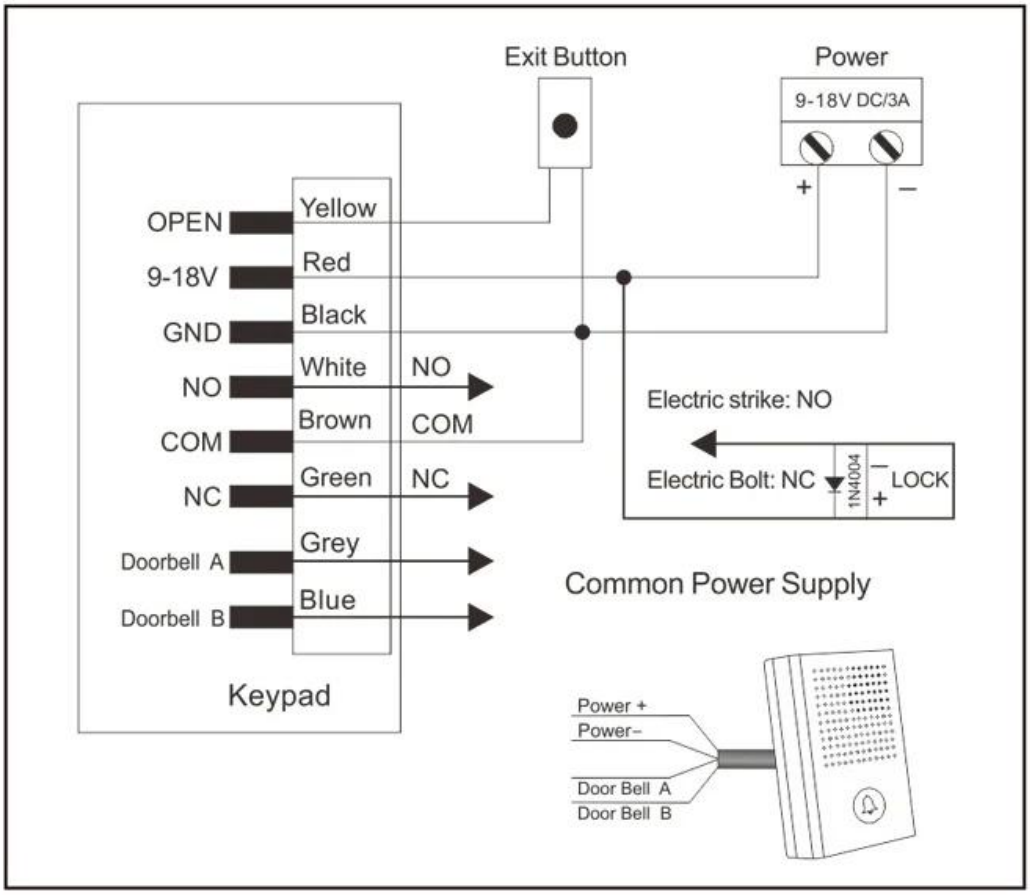

Special Power Supply

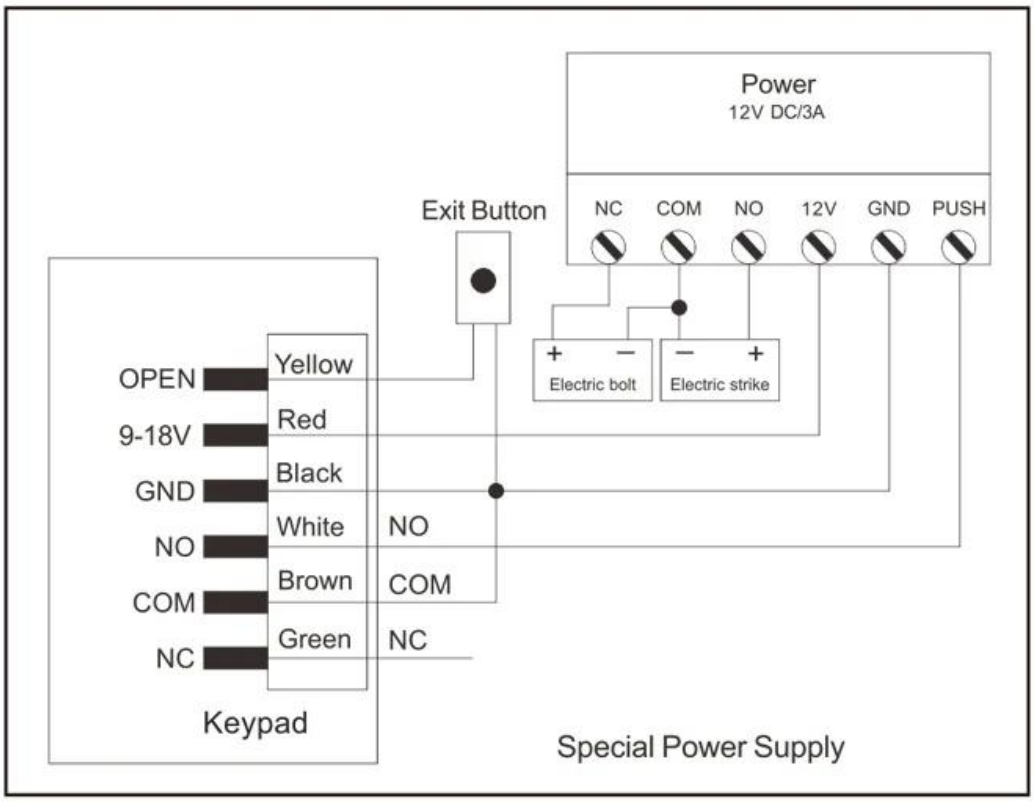

Nous sommes un fabricant de contrôle d'accès professionnel, nous avons un système complet pour le produit de contrôle d'accès comme ci-dessous:

ACM223

Touchez le clavier RFID et le contrôle d'accès au clavier, 125kHz EM 1000/4000 Capacité d'utilisateur

ACM209-NW

Accès à la porte à une porte de RFID du clavier (non étanche), 125 kHz EM

ACM208

Contrôle d'accès et lecteur d'accès à la porte RFID imperméable

ACM210

Contrôle d'accès à porte unique RFID en métal (non imperméable)

ACM225

Le contrôle d'accès RFID de clavier tactile, 125kHz EM, peut connner le lecteur Wiegand

ACM211B

Cas d'accès à l'accès à l'imperméable du clavier tactile, Connectez Wiegand Reader

Notre service

1, toute enquête sera répondu dans les 24 heures
2, fabricant professionnel et fournisseur, bienvenue pour visiter notre site Web et notre usine
3, OEM / ODM disponible
4, haute qualité, fashin dessin, prix raisonnable et compétitif, délai rapide
5, service après-vente:
1), tous les produits auront été strictement vérifiés à la maison avant l'emballage
2), tous les produits seront bien emballés avant expédition
3), tous nos produits ont une garantie de 2 à 3 ans si le dommage n'est pas causé par l'homme

6, livraison plus rapide : Environ 1 ~ 5 jours pour l'ordre d'échantillon, 7 ~ 30 jours pour la commande en vrac
7, paiement: Vous pouvez payer pour la commande via: T / T, Western Union, Paypal, Ali Trade Assurance
8, expédition: Nous avons une forte coopération avec DHL, FedEx, TNT, UPS, EMS, Transfert par mer et par avion, vous pouvez également choisir votre propre transitaire d'expédition.

FAQ

Q: 1. Comment puis-je passer une commande?
R: Veuillez énumérer votre exigence pour nous par courrier. Ensuite, nous vous enverrons l'offre au plus tôt, après la confirmation de la commande, nous organiserons la production dès que possible.

Q: 2.Qu'est-ce que le paiement et l'expédition?
A: Assurance commerciale et T / T, PayPal, Western Union.
Les clients peuvent choisir par mer, air ou express (DHL, FedEx, TNT UPS, etc.)

Q: 3. Comment puis-je obtenir un échantillon pour vérifier votre qualité?
R: Nous pourrions vous fournir un échantillon gratuit et le coût de fret payé par vous.

Q: 4. Combien de temps puis-je vous attendre à obtenir les échantillons?
A: Cela dépend de la quantité. Normalement, 3 à 7 jours pour 5000pcs et 7-15 jours pour 100 000 pcs

Q: 5. Vos produits peuvent-ils être personnalisés?
R: Presque tous vos produits sont personnalisés, y compris les matériaux, la taille, l'épaisseur et l'impression. Les commandes OEM sont très bienvenues.

Q: 6.EZ-VOUS une entreprise de négoce ou une usine?
Nous sommes l'un des plus grands fabricants de cartes RFID / NFC Tags / RFID Keybod / RFID Bracelet, Lecteur RFID et Produits de contrôle d'accès en Chine de plus de 20 ans.