Description du produit

Poe Poor B
Night Visio
WiFi Vidéo

Paramètre produit	Description du paramètre
Résolution	1080p Full HD
WIFI	2.4g B / G / N
Conversation	Un duplex plein
Angle de vue	150 angle horizontal
Enregistrement	Carte microSD max 128 Go
Consommation	200ua veille, sur la fonction 170MA
Vision nocturne	IR CUT Aucun écart de couleur, B / W Vision nocturne
Source de courant	AC8-24V ou DC 12-36V
Batterie	Batterie Li-On 5000mAh, en veille 6 mois
Nom de l'application	Voir

Fonctionnalité de produit

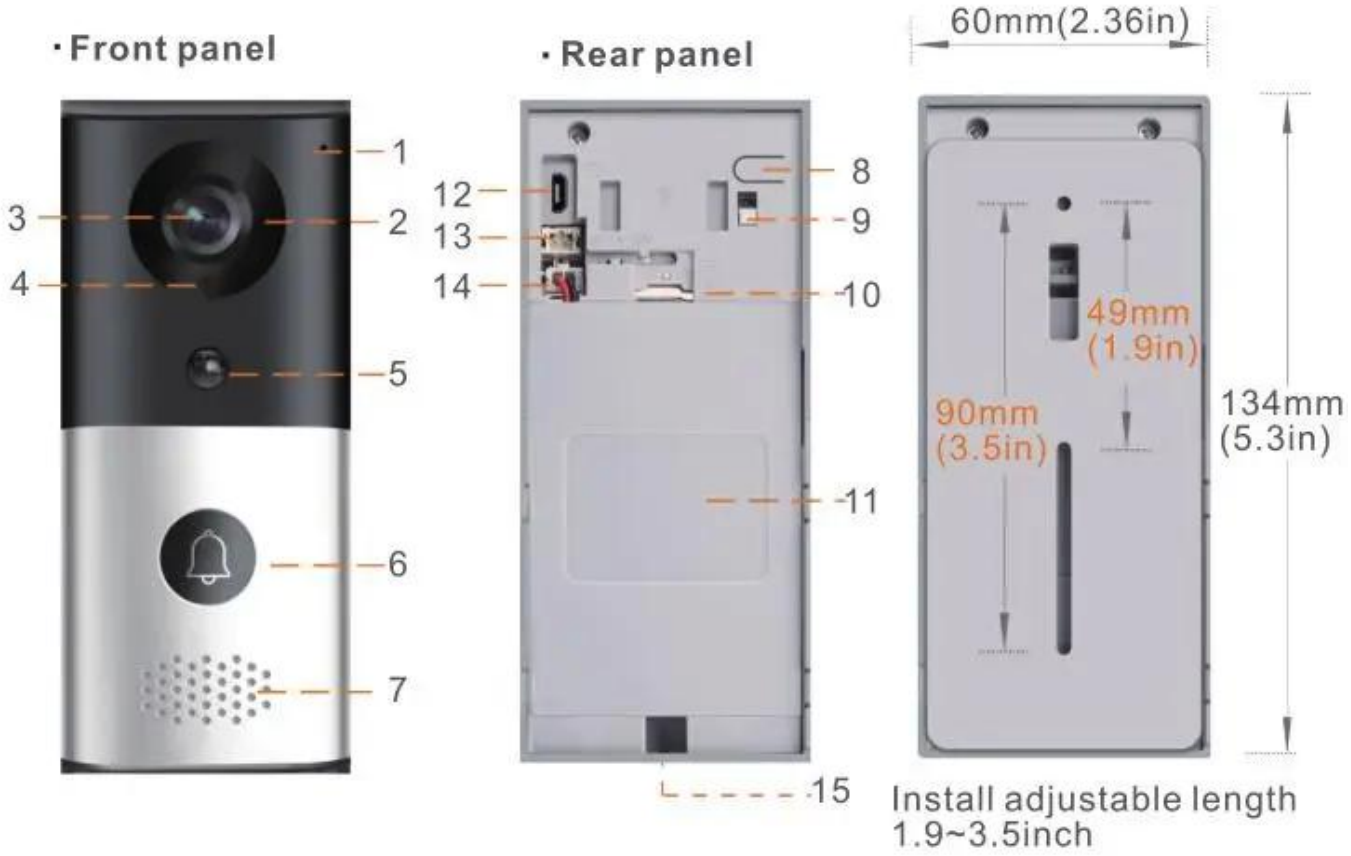

Accessoires

Installation de la sonnette intelligente

Nous vous recommandons de considérer avec soin l'emplacement permanent de votre Soignine intelligente, évitant la lumière directe du soleil ainsi que le vent et la pluie.

The doorbell is supplied with 2x screws, double sided tape and 1x tamper alarm screws.

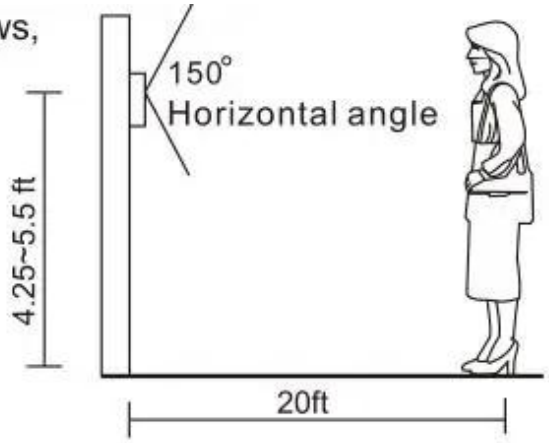

5.1 Should you not be able to use screws into walls or panels, double sided tape is applied to the housing.

Description du système

La porte vidéo peut être connectée via WFIF Lorsque le visiteur appuie sur le bouton de la sonnette, votre smartphone interagit avec la sonnette: Via une vidéo en temps réel et une conversation complète duplex; Prenez des photos et enregistrez des vidéos qui enregistrent directement votre périphérique intelligent; La vidéo de l'appel et du message d'alarme PIR Stockage sur la carte microSD de Soolbell Active votre carillon sans fil avec des mélodies préréglées et un contrôle de volume. La porte vidéo est uniquement compatibel avec notre carillon sans fil, mais pas Compatibel avec des carillons de sonnette traditionnelle.

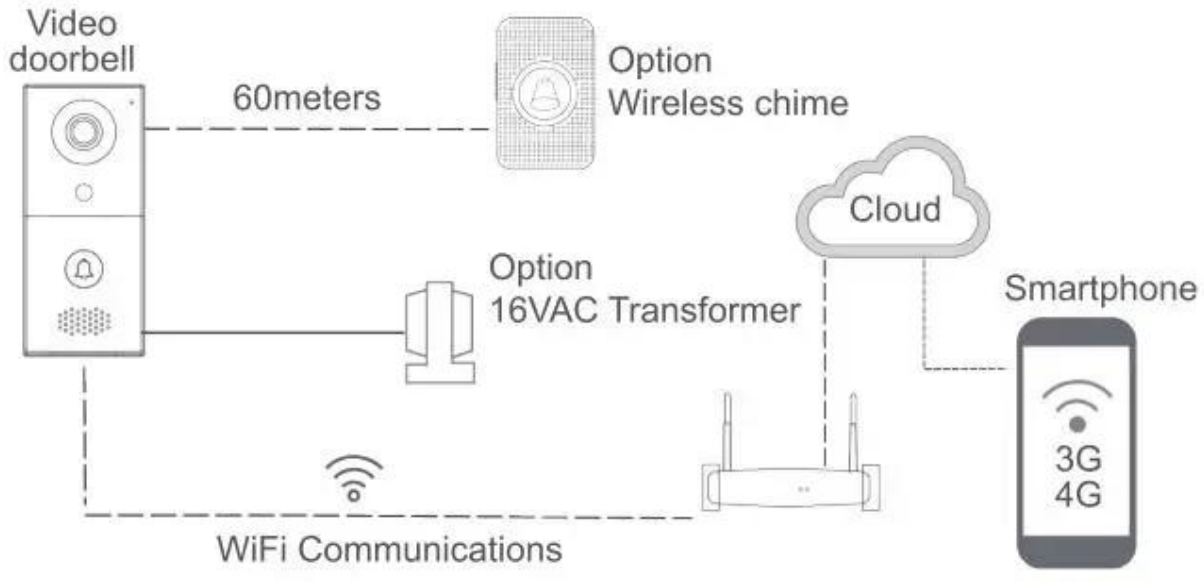

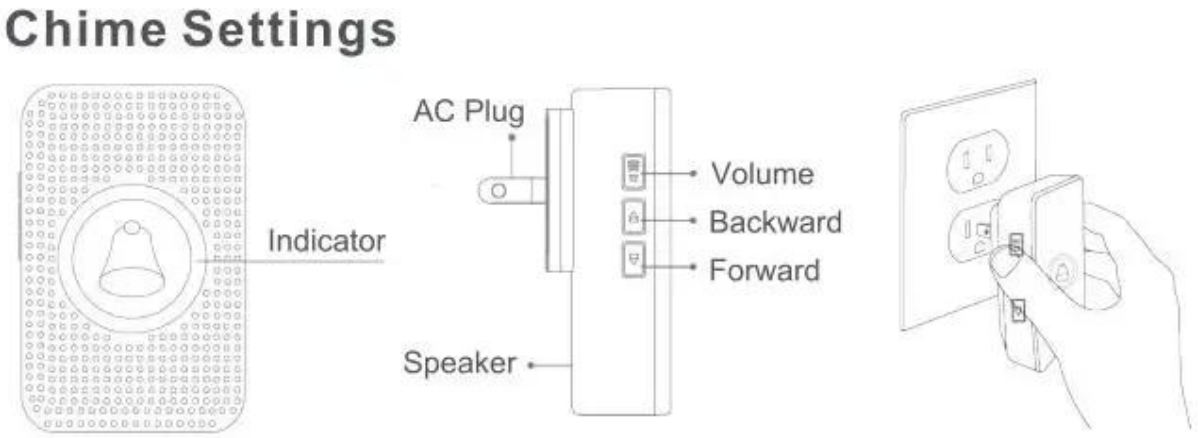

Introduction du logiciel Windows

Le compte Windows Client CMS CMS par défaut est admin, le mot de passe est vide, peut vous connecter par le Nom d'utilisateur et mot de passe de l'application. OnVIF connecte NVR peut être réalisé un enregistrement important.

Garantie de qualité

- Le service de garantie sera honoré si les dommages ne sont pas causés par l'homme, ACM Goldbridge fournit une garantie de 2 ans pour des produits relatifs.
- Au contraire, ACM Goldbridge va cahrge supplémentaire si réparation.
- Plus d'informations, s'il vous plaît parcourir notre centre de service.

Emballage et livraison

Voie d'expédition

Nous avons une forte coopération avec DHL, FedEx, TNT, UPS, EMS, Transgugerie par mer et par avion
Vous pouvez également choisir votre propre expéditeur d'expédition.

Emballage

Produits connexes

ACM-VB002

Sonnette vidéo intelligente

ACM-VB001

Batterie 1080p Batterie WiFi Vidéo Soorbell

ACM-VB003

Sonnette vidéo sans fil 2.4GHz

ACM-101

Caméras WiFi de suivi automatique de 1MP / 2MP

ACM-211V

Surveillance WiFi 360 degrés Fisheye Imperméable Caméra extérieure

ACM-101X

Porte-caméra WiFi sans fil sans fil Smart Power Home Home

ACM-208

125KHZ RFID Weigand Proximity Smart Card Reader Control Access

ACM-WEG02

Boîte de contrôle d'accès Weigand 2 portes Access Contrôleur Panneau de contrôleur

ACM-Y066

Verrouillage de la télécommande intelligente de télécommande SIMPLE CYLINDRE 12V DC

Nous sommes un fournisseur de produits de contrôle de sécurité de sécurité de sécurité professionnel avec 20 ans d'expérience, nous nous assurons de proposer la meilleure solution de solution de système de contrôle d'accès!
Ainsi, envoyez vos informations de renseignements dans ci-dessous, cliquez sur "Envoyer" maintenant!
Nous sommes impatients de former des relations commerciales réussies avec de nouveaux clients dans le monde à l'avenir.

Notre service

1, toute enquête sera répondu dans les 24 heures
2, fabricant professionnel et fournisseur, bienvenue à visiter notre site Web et notre usine
3, OEM / ODM disponible
4, de haute qualité, fashin dessin, prix raisonnable et compétitif, délai rapide
5, service après-vente:
1), tous les produits auront été strictement vérifiés à la maison avant l'emballage
2), tous les produits seront bien emballés avant expédition
3), tous nos produits ont une garantie de 2 à 3 ans si le dommage n'est pas causé par l'homme
6, livraison plus rapide : Environ 1 ~ 5 jours pour l'ordre d'échantillon, 7 ~ 30 jours pour la commande en vrac
7, paiement: Vous pouvez payer pour la commande via: T / T, Western Union, PayPal, Ali Trade Assurance
8, expédition: Nous avons une forte coopération avec DHL, FedEx, TNT, UPS, EMS, Transfert de la mer et par avion, vous pouvez également choisir votre propre transitaire d'expédition.

NOTRE COMPAGNIE :