Description du produit

Fabricants professionnels bracelet en caoutchouc silicone rfid GYM / bracelet nfc / bracelet 213 étiquette nfc

1. Il est largement utilisé pour les concerts musicaux; Ticket de football, autres événements.
2. chaque bracelet avec un numéro d'identification unique global.
3.La taille différente du matériau PVC souple peut choisir
4. logo et design personnalisés

Des
Principaux
Caractéristiques

Matrice Vr Ciel D Domaine

Rouge, vert, gris, noir, violet, jaune, bleu, rose, orangeou personnalisé

Caoutchouc, ubrleu, rose, orangeou personnalisé

Dlongone Pfade Lalf3r,5gumehnzce T/T,unionoPcaciiedmennttale,Paypal

Paravion, parmer, palrievxrpariessosn(Fedex, DHL, UPS...)

Images détaillées

Puce de logo de taille OEM

1.La taille peut être personnalisée selon vos besoins.
2.Logo peut être accepté.
3.125KHZ, 13.56MHZ, 868Mhz-915Mhz fréquence différente à choisir, telle que TK4100, F08, puce Alien 3 et etc.

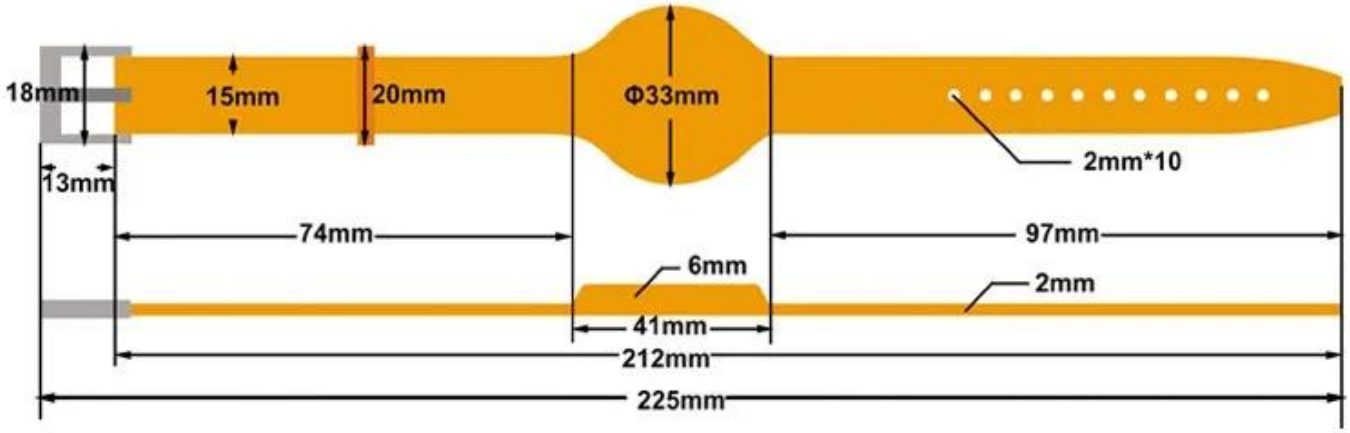

Bracelet à usage unique RFID l'application:

- Concert musical; Ticket de football, autres événements;
- Bars, discothèques, foires, festivals et carnavals
- Hôtels, centres de villégiature et compagnies de croisière
- un parc aquatique, des parcs à thème et d'attractions
- Centres scientifiques, zoos;
- Événements de course, de bowling et sportifs
- Pour l'aide de Lock Kids
- Pour l'identification des chiots, le contrôle d'accès

BAR

APPLICATIONS

Music Concerts

Hospitals

Sports Events

Access tickets

Our Service

1, toutes les demandes seront répondues dans les 24 heures
2, fabricant et fournisseur professionnels, bienvenue pour visiter notre site Web et notre usine

3, OEM / ODM disponible
4, de haute qualité, desing fashin, prix raisonnable et compétitif, délai d'exécution rapide
5, service après-vente:
1) Tous les produits auront été strictement contrôlés en interne avant l'emballage
2) Tous les produits seront bien emballés avant l'expédition
3) Tous nos produits ont une garantie de 2-3 ans si les dommages ne sont pas causés par l'homme

6, livraison plus rapide: Environ 1 ~ 5 jours pour la commande d'échantillon, 7 ~ 30 jours pour la commande en gros

7, paiement: Vous pouvez payer la commande via: T / T, Western Union, Paypal, Ali trade assurance

8, expédition: Nous avons une coopération étroite avec DHL, FEDEX, TNT, UPS, EMS, transitaire par SEA et par AIR, vous pouvez également choisir votre propre expéditeur.

Garantie de qualité:

Le service de garantie sera honoré si le dommage n'est pas causé par l'homme, ACM Goldbridge fournit une garantie de 2 ans pour les produits relatifs.
Au contraire, ACM Goldbridge facturera un supplément en cas de réparation.
Pour plus d'informations, veuillez consulter notre centre de services.

FAQ

Q: 1. Comment puis-je passer une commande?
R: Veuillez nous indiquer vos besoins par e-mail. Ensuite, nous vous enverrons l'offre le plus tôt possible, après confirmation de la commande, nous organiserons la production dès que possible.
Q: 2. qu'en est-il du paiement et de l'expédition?
A: assurance commerciale et T / T, Paypal, Western Union.
Les clients peuvent choisir par mer, air ou express (DHL, FedEx, TNT UPS, etc.)
Q: 3. Comment puis-je obtenir un échantillon pour vérifier votre qualité?
R: Nous pourrions vous fournir un échantillon gratuit et les frais de transport payés par vous.
Q: 4. Combien de temps puis-je attendre pour obtenir les échantillons?
R: cela dépend de la quantité. Normalement 3-7 jours pour 5000 pièces et 7-15 jours pour 100 000 pièces
Q: 5. Vos produits peuvent-ils être personnalisés?
R: Presque tous vos produits sont personnalisés, y compris la matière, la taille, l'épaisseur et l'impression. Les commandes OEM sont les bienvenues.
Q: 6. êtes-vous une société commerciale ou une usine?
Nous sommes l'un des plus grands fabricants de cartes RFID / NFCtags / keybod RFID /

bracelet RFID en Chine depuis plus de 20 ans.