Montre cadeau de promotion PVC 13.56mhz RFID Bracelet intelligent Bracelet intelligent résistant à l'eau avec boucle en plastique

1. Il est largement utilisé pour les concerts de musique; Billet de football, autres événements.
2. Chaque bracelet avec un numéro d'identification unique au monde.
3. Le matériau en PVC souple de différentes tailles peut choisir
4. logo et design personnalisés

Des Pantèlons de sparadmètres

Matériel personnalisé

PVC

Diamètre

Rouge, vert, gris, noir, violet, jaune, bleu, rose, orange, super sonnalisé

personnalisé

Logo

Prix

[illegible]

La fréquence 13.56 MHz

Paiement

T/T, union occidentale, assurance commerciale d'alibaba, Paypal

Paravion, parmer, pexpédition (Fedex, DHL, UPS...)

Images détaillées

Puce de logo de taille OEM

1.La taille peut être personnalisée selon les besoins.
2.Logo peut être accepté.
3.125KHZ, 13.56MHZ, 868Mhz-915Mhz différentes fréquences à choisir, telles que TK4100, F08, puce Alien 3, etc.

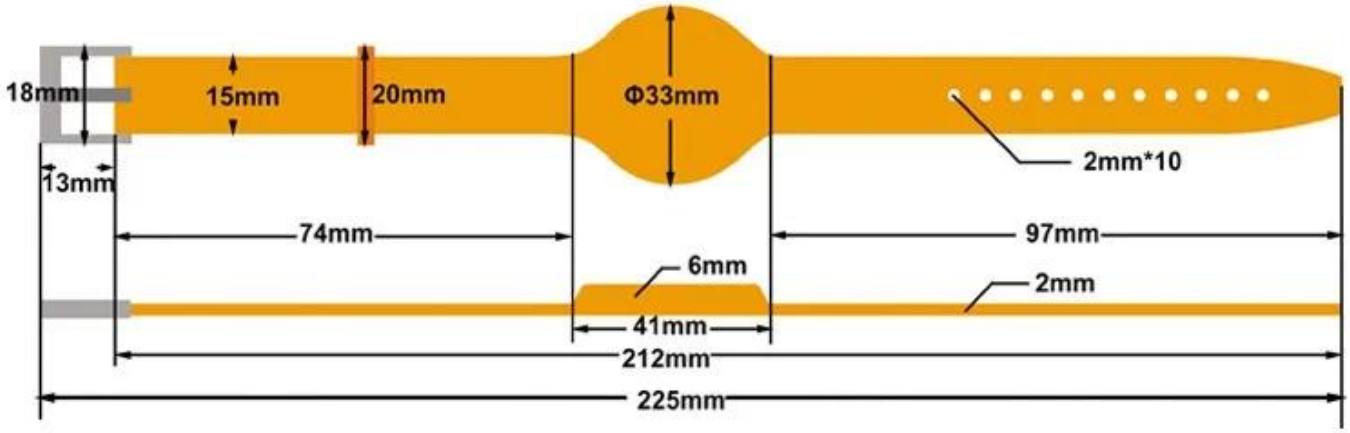

Application de bracelet RFID jetable:

• Concert musical; Billet de football, autres événements;
• Bars, discothèques, foires, festivals et carnavals
• Hôtels, centres de villégiature et compagnies de croisière
• Parc aquatique, parcs à thème et d'attractions
• Centres scientifiques, zoos;
• Compétitions, bowling et événements sportifs
• Pour l'aide de Lock Kids
• Pour l'identification des chiots, contrôle d'accès

BAR

APPLICATIONS

Music Concerts

Hospitals

Sports Events

Access tickets

RFID WRISTBAND

Event,Festival,concert,wedding,election promotional or business gift,entry ticket advertisement,souvenir, assembly,club,swimming pool,bar.

Emballage et livraison

Manière d'expédition
Nous avons une coopération étroite avec DHL, FEDEX, TNT, UPS, EMS, transitaire par SEA et par AIR
Vous pouvez également choisir votre propre transitaire.

À chaque commande, nous vérifierons d'abord la qualité pour garantir à nos clients le meilleur produit.
Notre personnel l'emballera soigneusement pour éviter tout dommage pendant le transport.
Nous expédierons toutes les marchandises dès que possible.

Bracelets en silicone RFID de haute qualité pour événements Bracelets étanches RFID Bracelets NFC Ntag213 / 215/216 Bracelet en silicone RFID

Package for Silicone Wristbands

Package for Woven Wristbands

Package for Soft PVC/ Paper Wristbands

Outside Carton Package

[Cliquez ici pour commander et obtenez votre ÉCHANTILLON GRATUIT en 3 jours !!!]

Nous sommes des fournisseurs professionnels de produits de contrôle d'accès à sécurité complète avec 20 ans d'expérience, nous nous assurons d'offrir la meilleure solution de système de contrôle d'accès! Ensuite, soumettez les détails de votre demande ci-dessous, cliquez sur "Envoyer" maintenant!

Nous sommes impatients d'établir à l'avenir des relations commerciales fructueuses avec de nouveaux clients du monde entier.

Plus de style

Nous avons de nombreux types de styles pour les bracelets, les matériaux en silicone ou en PVC ou en nylon pour le choix.Tous peuvent faire 125khz, 13,56mhz et 860-960mhz.
L'image ci-dessous est notre style à choisir et nous pouvons la personnaliser au besoin.

Produits connexes

ACM-W002-EM

Bracelet silicone fin EM 125 Khz

ACM-WBT-EM

Bracelet en silicone de forme ronde 125KHZ

ACM-W012-EM

Bracelet plastique étanche EM 125Khz

ACM-SW01

Bracelet intelligent Bluetooth RFID

ACM-KID02

Montre intelligente GPS Android IOS

ACM-W006-EM

Bracelet silicone RFID 125 kHz

Your may need

ACM-ABS003

Porte-clés EM 125Khz, puce TK4100, accepte les prix

ACM-INLAY

Incrustation pour la production de cartes, incrustation humide RFID et incrustation sèche

ACM-EMI-S

Carte de proximité RFID 125Khz TK4100

ACM208

Lecteur Wiegand RFID étanche

ACM-08N

Lecteur de carte RFID USB 125 kHz
de bureau

ACM-812A

Lecteur RFID UHF longue portée

Notre service

Votre satisfaction est notre objectif.

1. toutes les demandes seront répondues dans 24 heures
2. Professionnel fabricant et fournisseur, bienvenue pour visiter notre site Web et notre usine
3.OEM / ODM disponible
4. Haute qualité, design à la mode, prix raisonnable et compétitif, délai de livraison rapide
5.Service après-vente :
R: Tous les produits auront été strictement vérifiés en interne avant l'emballage
B: tous les produits seront bien emballés avant l'expédition
C: Tous nos produits ont une garantie de 2 à 3 ans si les dommages ne sont pas causés par l'être humain
6. Livraison plus rapide : Environ 1 ~ 5 jours pour la commande d'échantillon, 7 ~ 30 jours pour la commande en gros
sept. Paiement : Vous pouvez payer la commande par: T / T, Western Union, Paypal, Ali trade assurance
8.expédition: Nous avons une coopération étroite avec DHL, FEDEX, TNT, UPS, EMS, transitaire par SEA et par AIR, vous pouvez également choisir votre propre transitaire.

Assurance qualité

1.Le service de garantie sera respecté si les dommages ne sont pas causés par des personnes, ACM Goldbridge offre une garantie de 2 ans pour les produits connexes.
2.Au contraire, ACM Goldbridge facturera un supplément en cas de réparation.
3. Plus d'informations, veuillez consulter notre centre de service.

Notre compagnie

Entreprise industrielle ACM Shenzhen Goldbridge

En tant que l'un des principaux exportateurs de produits RFID en Chine, nous opérons dans ce domaine depuis déjà 20 ans. Nous avons une riche expérience dans la fabrication et l'exportation de produits RFID. Nos produits de force sont: carte RFID, porte-clés RFID, bracelet RFID, étiquette RFID et divers lecteurs RFID. Nous sommes également le fournisseur de solutions de contrôle d'accès.

COMPANY PROFILE

Established in 1996 Shenzhen goldbridge Industrial Co,.Ltd
the design, research manufacture and sales of contactless RFID carc
lable and related RFID products.

At presents, we have own 30 patents, accredited by ISO9001:2000,
certifacates. Main product cover Inlay,coil,rfid card, rfid key fob, NFC
From chip bonding to the finial machine packaging, we check each p
the items are in whole inspection.

We can product 500 thousand goods each day, we are capable to ar
And we have better lead time.

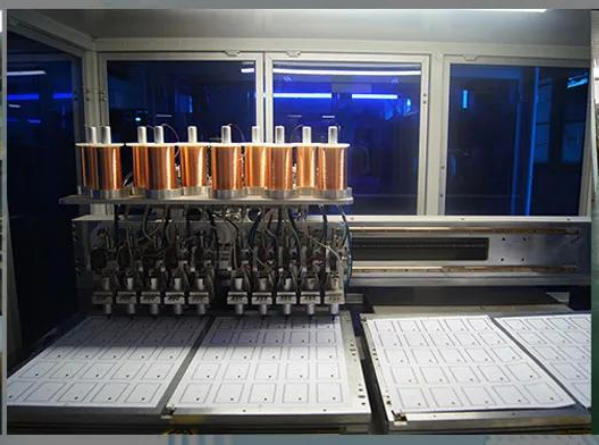

Product Process

Binding

Coiling winding

Embedding

Offset printing

Digital printing

Lamination

Quality Checking

Packing

Warehouse

Our Certifications