Demande de champignon rouge vert en alliage de zinc carré pour quitter le bouton d'accès de la porte d'accès à la porte d'accès à la porte d'accès avec boîte arrière
Ce bouton de sortie est constitué de matériau durable et élevé. Une alternative au commutateur traditionnel, ces commutateurs conviennent aux portes
Lorsque le contrôle d'accès est essentiel et pour aider à simplifier le contrôle de la clé.

Passamètre pour dépannage
Dimensions 26 mm × 26 mm × 28 mm
Étanchéité IP67
Vendu avec contact

PASDECOMMENTAIRESVtesmésaniquemahtéaigeldezinc

E
2
9
C
l
e
5
5
á
1
4
o
n
8
e
m
p
o
r
a
i
r
e
H
a
m
%
d
h
u
m
i
d
p
r
ó
p
e
l
é
e
i
v
e
)

Poids net de l'objet : 0,25 kgs

Spécification de cet interrupteur

1, boîtier en alliage de zinc avec backbox, il est bon pour la surface montée en surface. facile à installer.

un style élégant

onomiser des coûts de livraison.

de classement, personnalisation disponible.

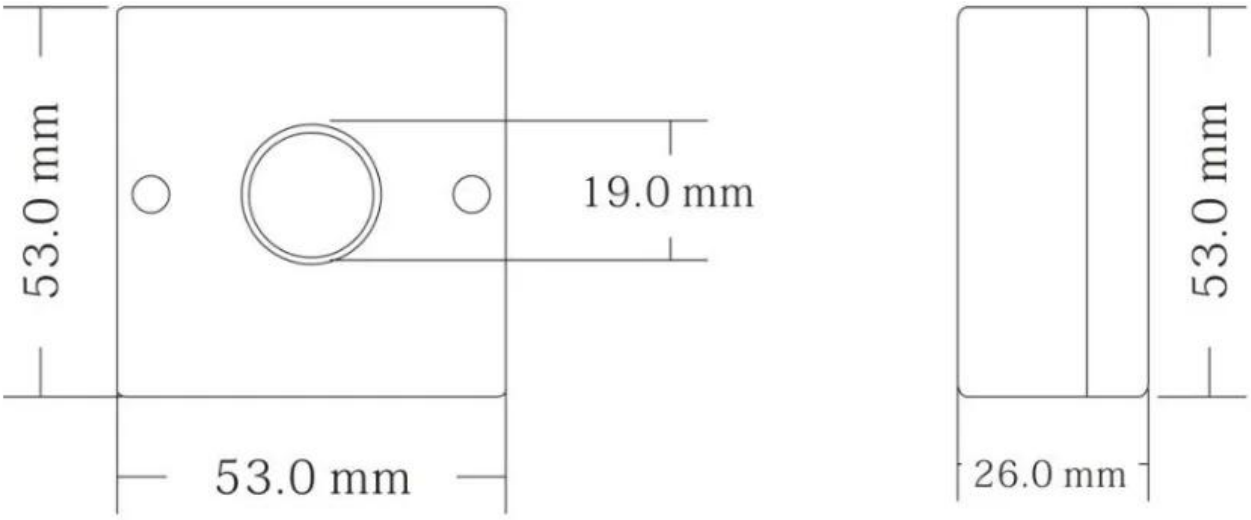

Application

ACM-K15 La série est une requête européenne de taille standard pour quitter le bouton avec un boîtier de backbox et d'alliage de zinc. Le style élégant et la mode de la mode carré de la mode le rendent populaire. Nous avons exporté sur plus de +80 comtestires avec un taux d'erreur de 0,01% au cours des 6 dernières années. Et il a déjà été prouvé de bonne qualité avec de grandes exigences dans les pays étrangers des marchés étrangers. Nous vous le recommandons.

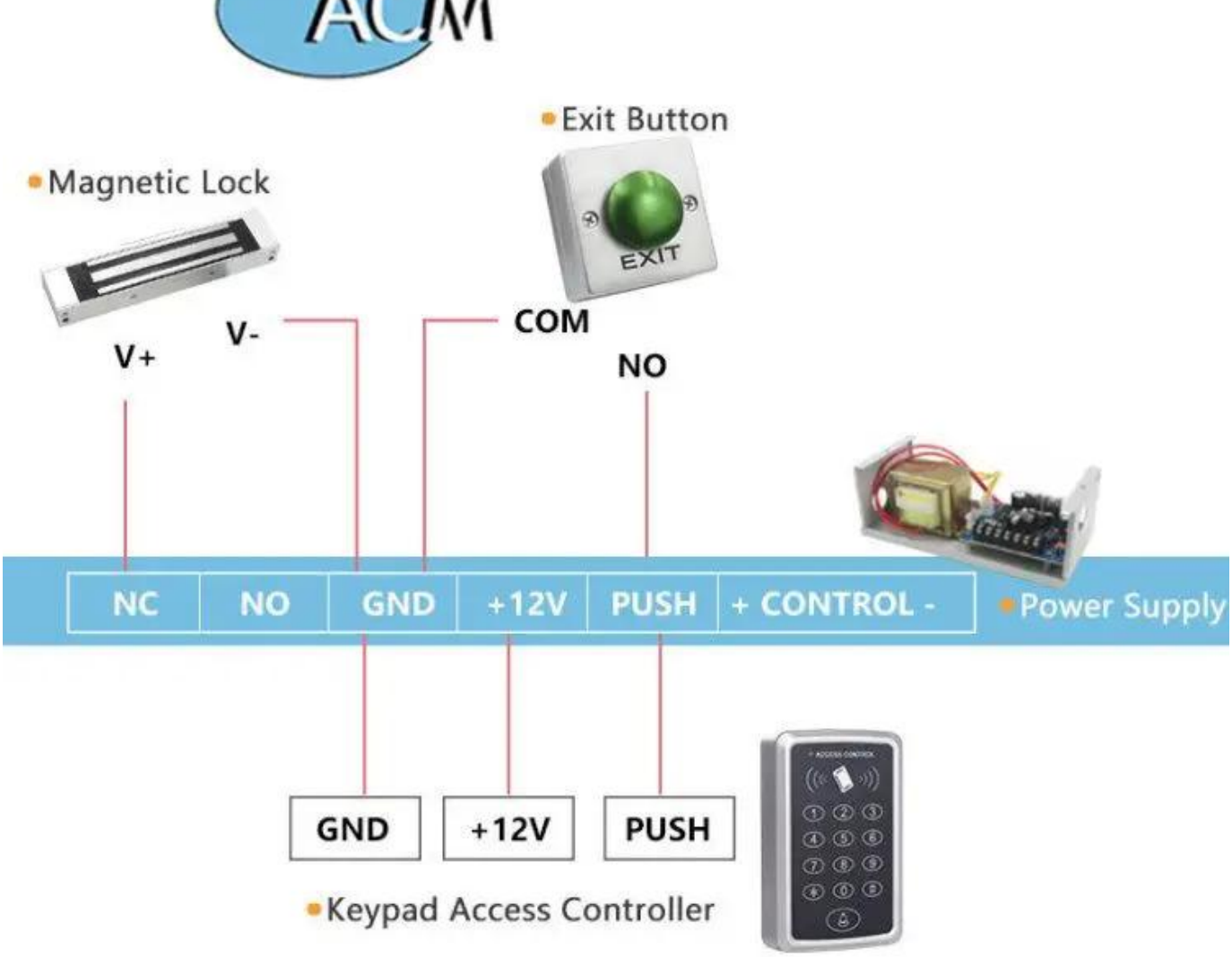

Emballage et livraison

Le tien peut avoir besoin

Nous pouvons fournir de nombreux types de commutateurs de porte. Touchez, pas de contact, pause en verre, interrupteur à clé. Cliquez sur la photo ci-dessus pour trouver plus de détails. Ou n'hésitez pas à nous envoyer une demande de demande de la liste de prix.

Pas de bouton de sortie réelle de

porte tactile
K2B: 86 * 86mm
Pas de capteur de sortie de porte tactile
K9A: 115 * 40mm
Bouton de libération de porte (acier inoxydable, no / NC) K5B: 86 * 86mm

Bouton de libération de porte (acier, aluminium, non), K4B: 86 * 86mm Kirsite de haute qualité en acier inoxydable. K14B: 86 * 86mm Poussez le bouton de déverrouillage de la porte en acier inoxydable; K815B: 86 * 86mm

Notre service

1, toutes les demandes de renseignements seront traitées dans les 24 heures.
2, fabricant professionnel et fournisseur, bienvenue pour visiter notre site Web et notre usine
3, OEM / ODM disponible
4, design de haute qualité, Fashin, prix raisonnable et compétitif, délai de livraison rapide
5, service après-vente:
1), tous les produits auront été strictement contrôlés dans la maison avant l'emballage
2), tous les produits seront bien emballés avant expédition
3), tous nos produits ont une garantie de 2 à 3 ans si les dégâts ne sont pas causés par l'homme
6, livraison plus rapide : Environ 1 ~ 5 jours pour l'ordre d'échantillon, 7 ~ 30 jours pour la commande en vrac
7, paiement: Vous pouvez payer pour la commande via: T / T, Western Union, PayPal
8, expédition: Nous avons une forte coopération avec DHL, FedEx, TNT, UPS, EMS, Transfert par mer et par avion, vous pouvez également choisir votre propre transitaire.

FAQ

Q: 1. Comment puis-je passer une commande?
A: Veuillez indiquer vos besoins par courrier électronique. Ensuite, nous vous enverrons l'offre dès

que possible, après que votre commande a été confirmée, nous organiserons la production dès que possible.

Q: 2. Qu'en est-il du paiement et de l'expédition?
A: T / T, PayPal, Western Union.
Les clients peuvent choisir par mer, air ou express (DHL, FedEx, TNT UPS, etc.)

Q: 3. Comment puis-je obtenir un échantillon pour vérifier la qualité?
R: Nous pourrions vous fournir un échantillon gratuit et le coût de fret payé par vous.

Q: 4. Combien de temps puis-je vous attendre à obtenir les échantillons?
A: Cela dépend de la quantité. Normalement, 3 à 7 jours pour 5000 pièces et 7-15 jours pour 100 000 pièces

Q: 5. Vos produits peuvent-ils être personnalisés?
R: Presque tous vos produits sont personnalisés, y compris le matériel, la taille, l'épaisseur et l'impression. Les commandes OEM sont les bienvenues.

Q: 6. Êtes-vous une entreprise de négoce ou une usine?
Nous sommes l'un des plus grands fabricants de cartes RFID / Tags NFC / Keybods RFID / Bracelet RFID, Lecteur RFID et produits de contrôle d'accès en Chine depuis plus de 20 ans.