spécification

Touche Touche Touche Sacteur de capteur infrarouge pour système de contrôle d'accès à la porte

Matériel PCD Ensemble Vision 2 VA 6 mA Pour mé de détection

Exp Cost Action temporaire 86 x 86 x 18 mm 82 kgs

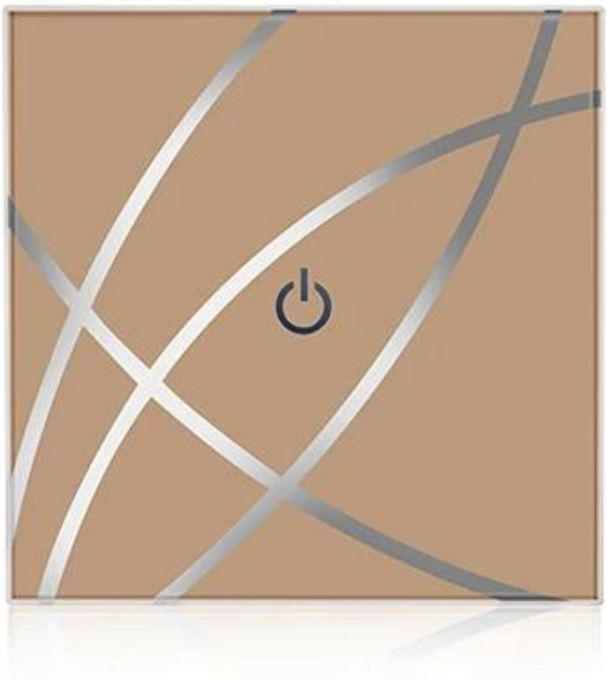

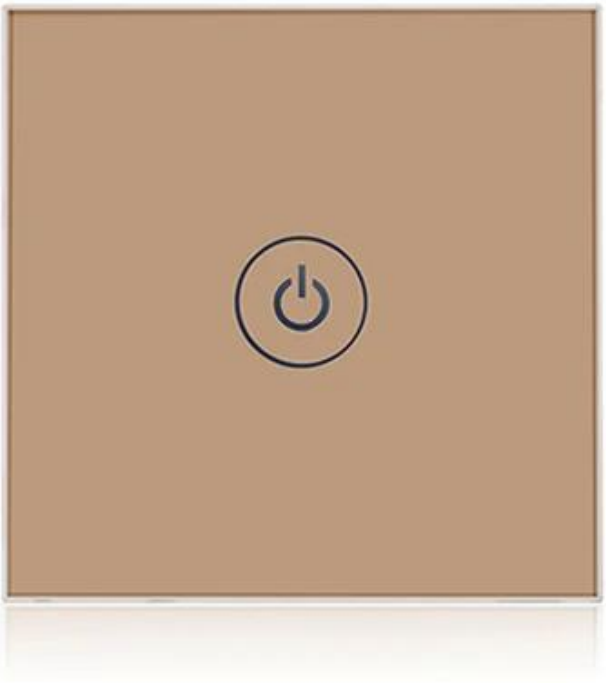

+12V 红 GND 黑
N0 蓝 COM 紫
NC 橙
+12V 红 GND 黑
N0 蓝 COM 紫
NC 橙

Dimensions(mm)

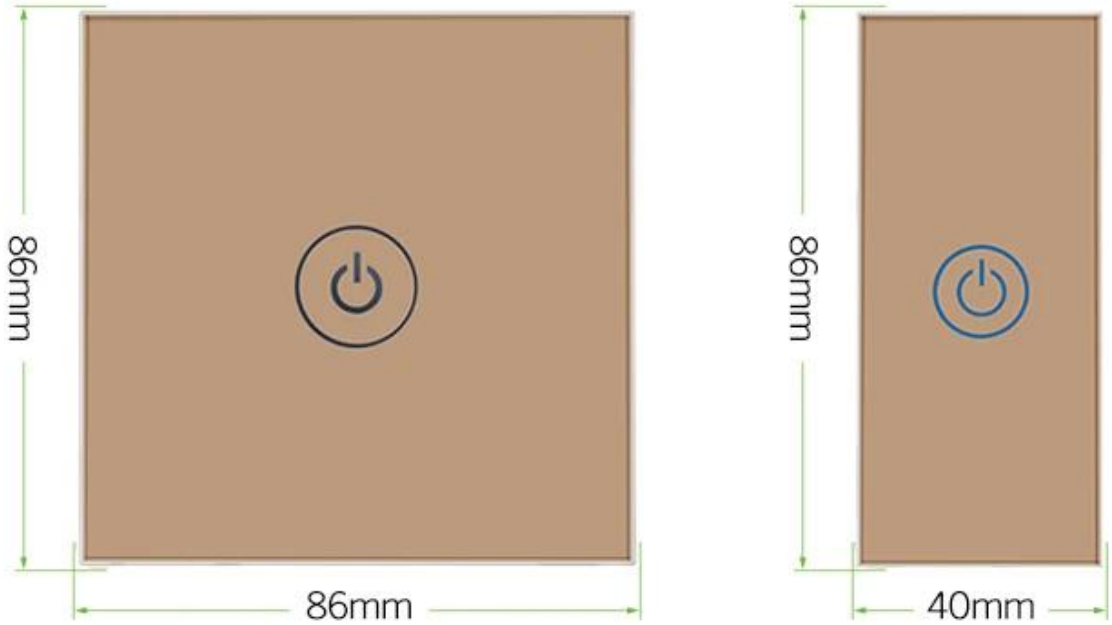

Common power supply diagram:

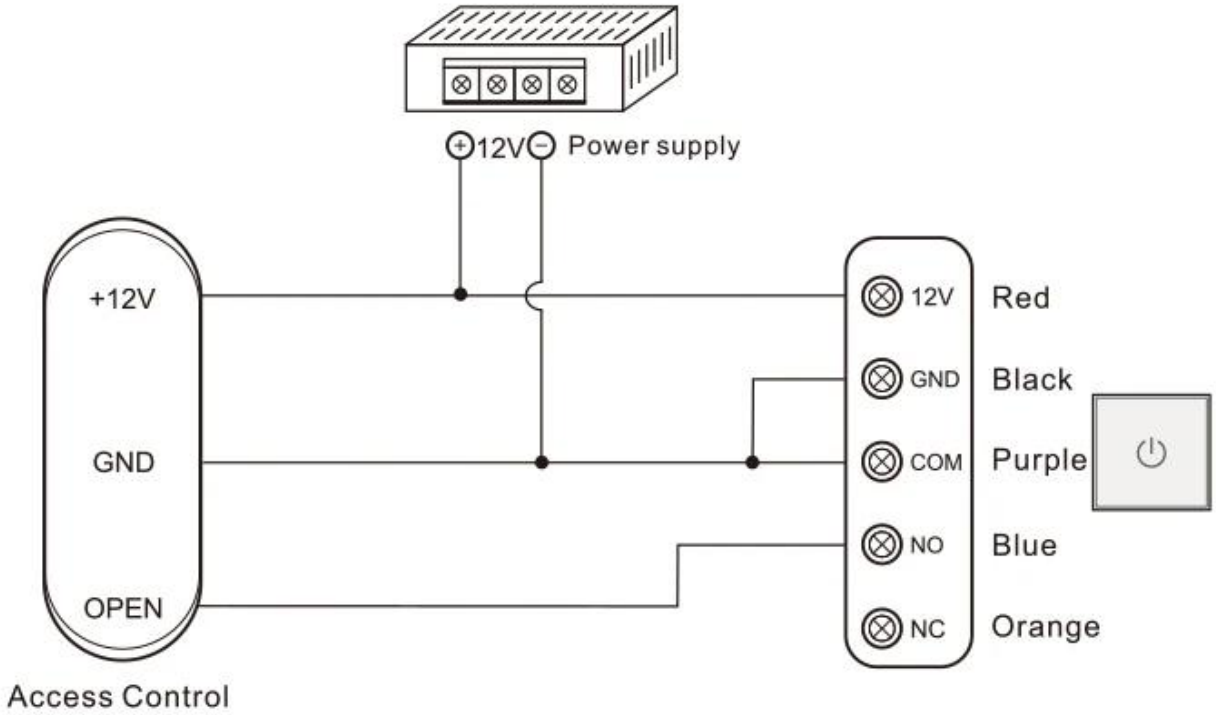

Special power supply diagram:

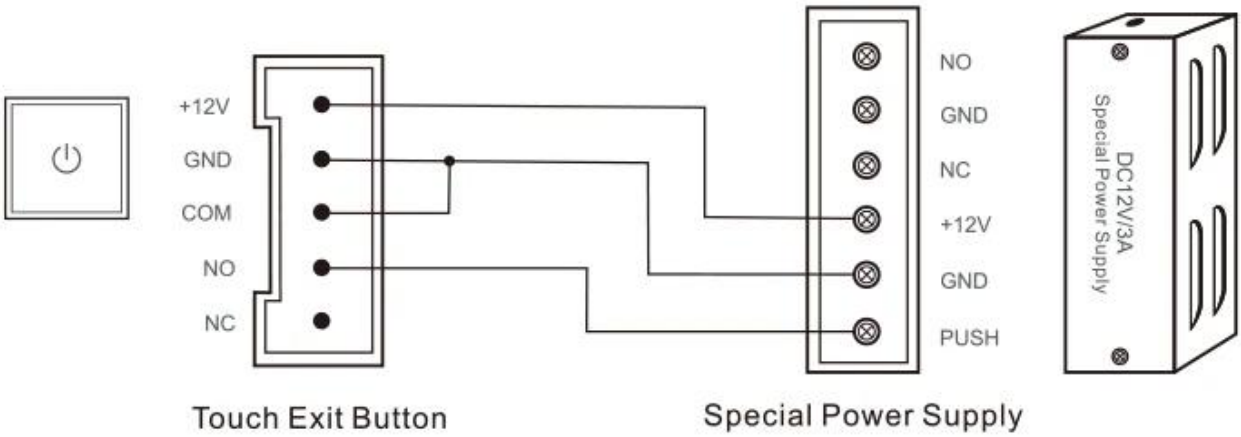

Application

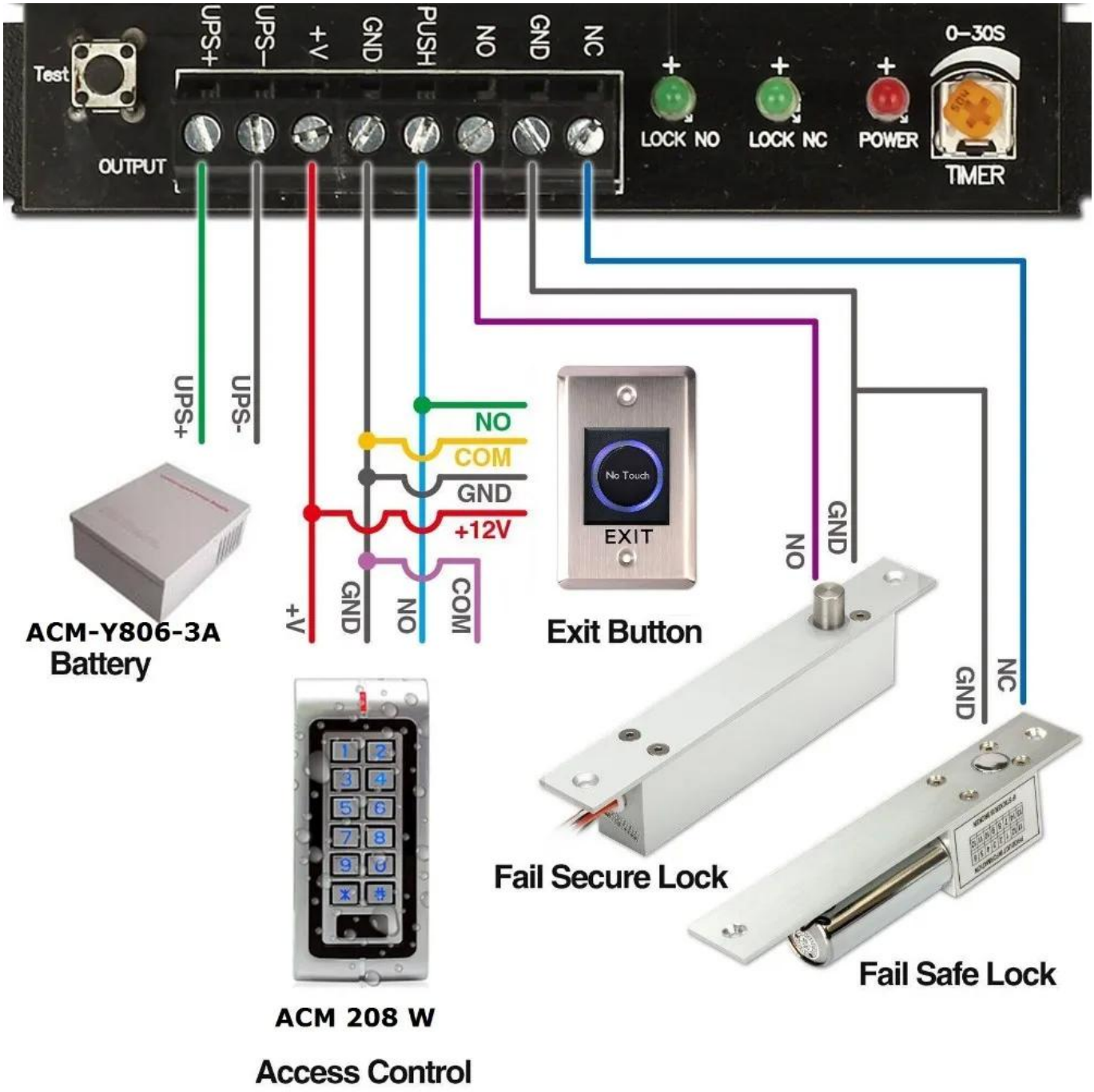

réettails. Ou n'hésitez pas à nous envoyer une demande de demande de la liste de prix.

Pas de bouton de sortie réelle de

porte tactile
K2B: 86 * 86mm
Pas de capteur de sortie de porte tactile
K9A: 115 * 40mm
Bouton de libération de porte (acier inoxydable, no / NC) K5B: 86 * 86mm

Bouton de libération de porte (acier, aluminium, non), K4B: 86 * 86mm Kirsite de haute qualité en acier inoxydable. K14B: 86 * 86mm Poussez le bouton de déverrouillage de la porte en acier inoxydable; K815B: 86 * 86mm

Notre service

1, toutes les demandes de renseignements seront traitées dans les 24 heures.
2, fabricant professionnel et fournisseur, bienvenue pour visiter notre site Web et notre usine
3, OEM / ODM disponible
4, design de haute qualité, Fashin, prix raisonnable et compétitif, délai de livraison rapide
5, service après-vente:
1), tous les produits auront été strictement contrôlés dans la maison avant l'emballage
2), tous les produits seront bien emballés avant expédition
3), tous nos produits ont une garantie de 2 à 3 ans si les dégâts ne sont pas causés par l'homme
6, livraison plus rapide : Environ 1 ~ 5 jours pour l'ordre d'échantillon, 7 ~ 30 jours pour la commande en vrac
7, paiement: Vous pouvez payer pour la commande via: T / T, Western Union, PayPal
8, expédition: Nous avons une forte coopération avec DHL, FedEx, TNT, UPS, EMS, Transfert par mer et par avion, vous pouvez également choisir votre propre transitaire.

FAQ

Q: 1. Comment puis-je passer une commande?
A: Veuillez indiquer vos besoins par courrier électronique. Ensuite, nous vous enverrons l'offre dès

que possible, après que votre commande a été confirmée, nous organiserons la production dès que possible.

Q: 2. Qu'en est-il du paiement et de l'expédition?
A: T / T, PayPal, Western Union.
Les clients peuvent choisir par mer, air ou express (DHL, FedEx, TNT UPS, etc.)

Q: 3. Comment puis-je obtenir un échantillon pour vérifier la qualité?
R: Nous pourrions vous fournir un échantillon gratuit et le coût de fret payé par vous.

Q: 4. Combien de temps puis-je vous attendre à obtenir les échantillons?
A: Cela dépend de la quantité. Normalement, 3 à 7 jours pour 5000 pièces et 7-15 jours pour 100 000 pièces

Q: 5. Vos produits peuvent-ils être personnalisés?
R: Presque tous vos produits sont personnalisés, y compris le matériel, la taille, l'épaisseur et l'impression. Les commandes OEM sont les bienvenues.

Q: 6. Êtes-vous une entreprise de négoce ou une usine?
Nous sommes l'un des plus grands fabricants de cartes RFID / Tags NFC / Keybods RFID / Bracelet RFID, Lecteur RFID et produits de contrôle d'accès en Chine depuis plus de 20 ans.