la distance de détection infrarouge: 3-17cm réglable

Qu'est-ce que le bouton du capteur d'onde à la main?
Bouton capteur d'onde la main est activé par des mains ondulant. Après connecté correctement ce capteur avec votre système d'alimentation et de contrôle d'accès, lorsque vous passez votre main au niveau du capteur, la porte se met en marche automatiquement.

ACM-505MHW adopte la technologie de communication sans fil 2.4G, qui a une bonne consistance de fréquence et une grande stabilité de l'émetteur-récepteur sans fil. L'émetteur adopte la technologie de transmission de faible puissance, qui a une longue distance de transmission, une faible consommation électrique et une batterie longue durée. Le récepteur adopte correspondance de code auto-apprentissage, ce qui est pratique pour les clients d'ajouter des commutateurs à induction à tout moment. Le récepteur dispose d'une conception large d'entrée de tension, et l'entrée d'alimentation 12-30V DC est valide. La lumière bleue est allumée lorsque la télécommande est valide, et vous pouvez confirmer si le commutateur est valide.
panneau standard interrupteur 86 type, la conception sans fil, installation gratuite de câblage, installation plus flexible. Le Comité adopte laser
la technologie de gravure, avec affichage rétro-éclairage, à la mode et à la mode.

2 Apicsmen 5 Vapibenés sèchers qualité (émmentateur) (enserie)

C
1
u
3
a
A
t
d
e
v
e
i
l
l
e
(
é
m
e
t
t
e
u
r
)
1
2
u
5
5
m
A
d
'
é
m
i
s
s
i
o
n
(
é
m
e
t
t
e
u
r
)

Antemonyemine de la bandutetrie (sémartjeur) 22 jours de durabilité

s
0
5
d
B
m
i
l
i
t
é
d
u
r
é
c
e
p
t
e
u
r
B
a
d
7
s
m
a
n
é
g
e
d
b
d
é
t
e
c
t
i
o
n
i
n
f
r
a
r
o
u
g
e

Dimètre ascendant est une semaine ouvert, jusqu'à 3 mètres ou plus

Activation (réceptteur sans fil)

3
m
A
(
r
h
o
n
t
s
d
e
q
u
e
p
b
a
(
i
r
m
e
n
p
a
t
e
i
u
o
n
a
h
s
f
t
r
)
q
u
e
1
2
V
C
C
)

A4mi (hors quel l'alimentation électrique 12VCC)

1 A 24 V C C
c
a
p
a
c
i
t
y
C
C
C
é
d
e
c
o
n
t
a
c
t
p
r
i
n
c
i
p
a
l
e
(
r
é
c
e
p
t
e
u
r
s
a
n
s
f
i
l
)

Temps de contact de maintien (récepteur sans fil)

Images détaillées

INFRARED TOUCH-FREE SWITCH
Infrared touch-free switch for automatic door
WAVE

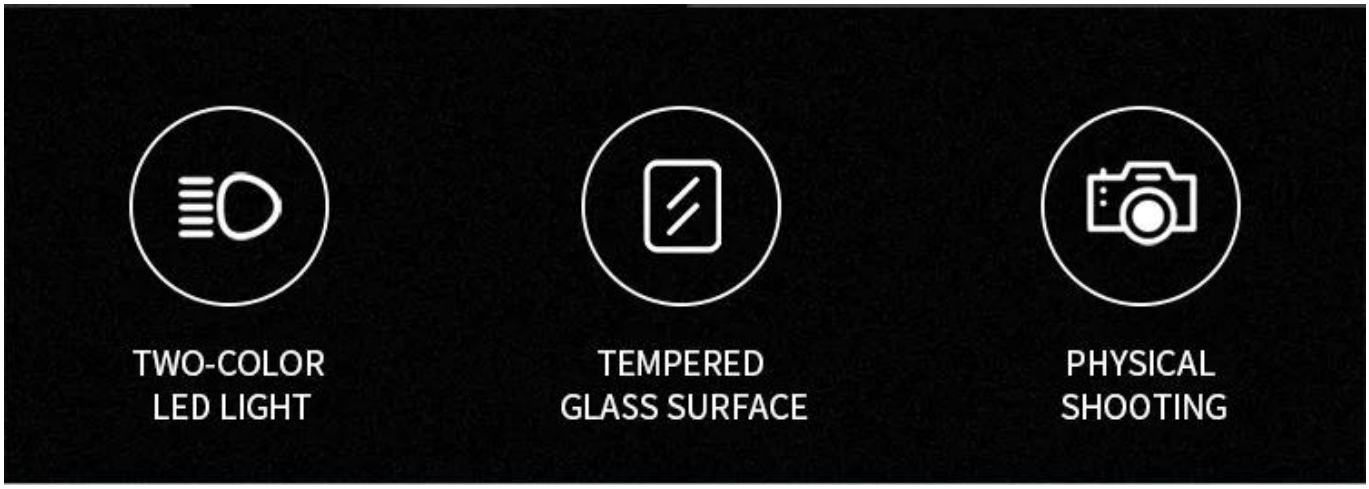
TWO-COLOR
LED LIGHT
TEMPERED
GLASS SURFACE
PHYSICAL
SHOOTING

LASER CARVING CRAFT PANEL
Shiny texture, fashionable style

3~30CM SENSING DISTANCE
Adjustable sensing distance
WAVE

LED LIGHT PROMPT

Adjustable sensing distance

Standby blue light flashes slowly

Induction red light flashes quickly

Dimensions(mm)

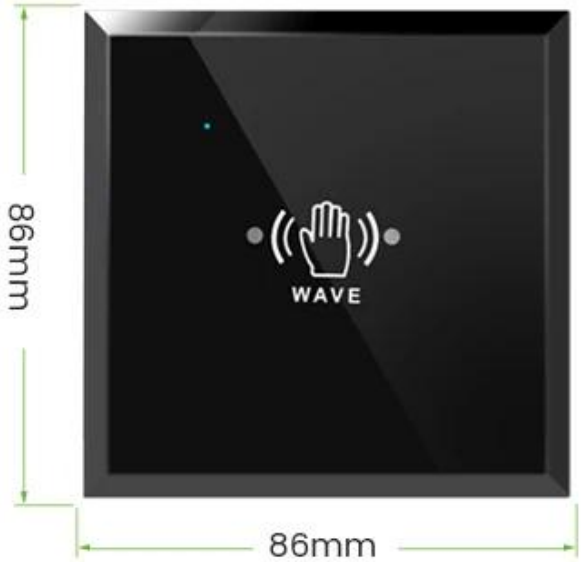

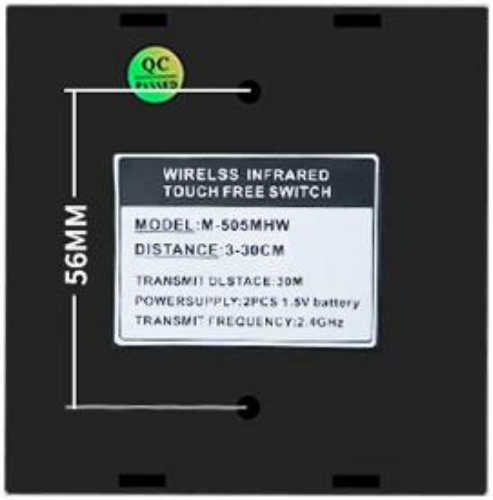

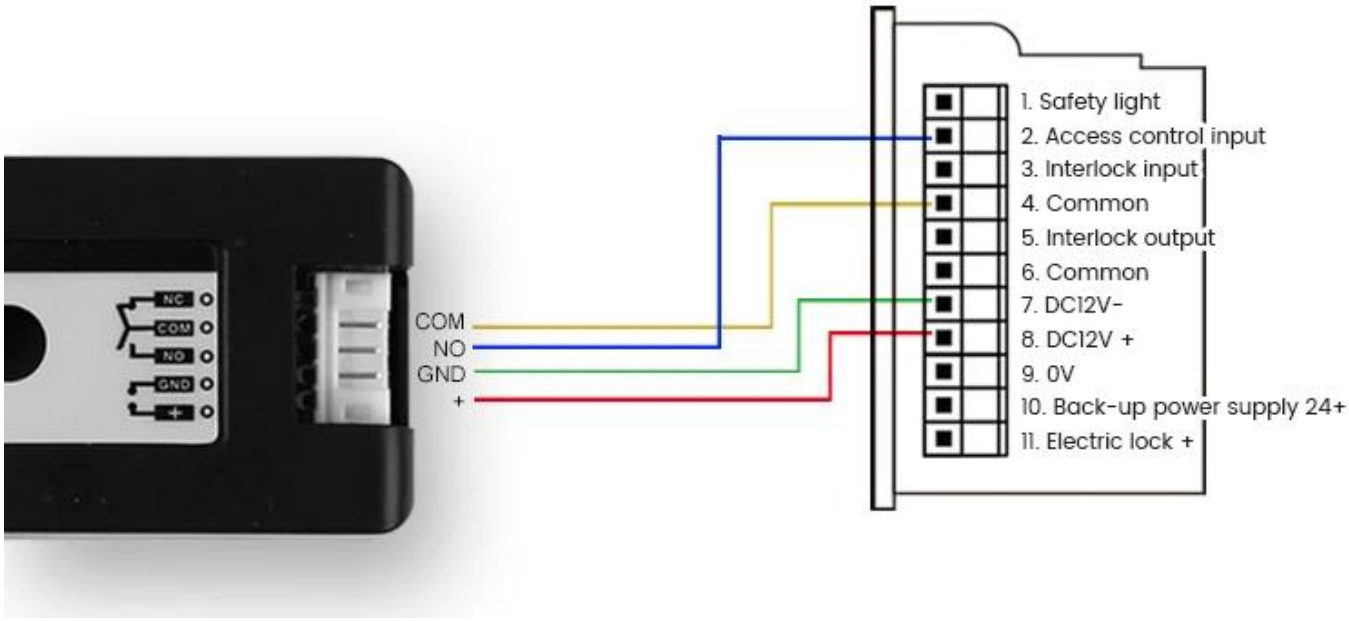

Voie d'expédition

Nous sommes l'un des principaux exportateurs de produits RFID en Chine depuis 2000 ans. Avec une riche expérience professionnelle internationale, nous connaissons très bien l'expédition internationale, nous savons quelle ligne expresse ou aérienne est bon marché et sûre pour votre pays. Nous pouvons fournir divers certificats pour vous nettoyer votre coutume à tel que CO, FTA, FORME F, FORME E ... ect. Nous fournissons notre

suggestion professionnelle pour votre expédition. EXW, FOB, FCT, CIF, CFR ... Terme Trade va bien pour nous. Nous pouvons être votre partenaire fiable pour les produits et l'expédition.

Votre besoin de mai

Nous pouvons fournir de nombreux types d'interrupteurs de porte. Touchez, pas de contact, pause en verre, interrupteur à clé. Cliquez sur la photo ci-dessus pour trouver plus de détails .or N'hésitez pas à nous envoyer une demande de demande de demander la liste de prix.

Pas de bouton de sortie réelle de porte tactile
K2B: 86 * 86mm
Pas de capteur de sortie de porte tactile
K9A: 115 * 40mm
Bouton de libération de porte (acier inoxydable, no / NC) K5B: 86 * 86mm

Bouton de dégagement de porte (aluminium en acier, NO), K4B: 86 * 86mm
Kirsite de qualité HIHG en acier inoxydable. K14B: 86 * 86mm
Bouton poussoir de déverrouillage de porte en acier inoxydable; K815B: 86 * 86mm

Notre service

1, toute enquête sera répondu dans les 24 heures
2, fabricant professionnel et fournisseur, bienvenue pour visiter notre site Web et notre usine
3, OEM / ODM disponible

4, haute qualité, fashin dessin, prix raisonnable et compétitif, délai rapide
5, service après-vente:
1), tous les produits auront été strictement vérifiés à la maison avant l'emballage
2), tous les produits seront bien emballés avant expédition
3), tous nos produits ont une garantie de 2 à 3 ans si le dommage n'est pas causé par l'homme
6, livraison plus rapide : Environ 1 ~ 5 jours pour l'ordre d'échantillon, 7 ~ 30 jours pour la commande en vrac
7, paiement: Vous pouvez payer pour la commande via: T / T, Western Union, PayPal
8, expédition: Nous avons une forte coopération avec DHL, FedEx, TNT, UPS, EMS, Transfert par mer et par avion, vous pouvez également choisir votre propre transitaire d'expédition.

FAQ

Q: 1. Comment puis-je passer une commande?
R: Veuillez énumérer votre exigence pour nous par courrier électronique. Ensuite, nous vous enverrons l'offre au plus tôt, après la confirmation de la commande, nous organiserons la production dès que possible.

Q: 2.Qu'est-ce que le paiement et l'expédition?
A: T / T, PayPal, Western Union.
Les clients peuvent choisir par mer, air ou express (DHL, FedEx, TNT UPS, etc.)

Q: 3. Comment puis-je obtenir un échantillon pour vérifier votre qualité?
R: Nous pourrions vous fournir un échantillon gratuit et le coût de fret payé par vous.

Q: 4. Combien de temps puis-je vous attendre à obtenir les échantillons?
A: Cela dépend de la quantité. Normalement, 3 à 7 jours pour 5000pcs et 7-15 jours pour 100 000 pcs

Q: 5. Vos produits peuvent-ils être personnalisés?
R: Presque tous vos produits sont personnalisés, y compris les matériaux, la taille, l'épaisseur et l'impression. Les commandes OEM sont très bienvenues.

Q: 6.EZ-VOUS une entreprise de négoce ou une usine?
Nous sommes l'un des plus grands fabricants de cartes RFID / NFC Tags / RFID Keybod / RFID Bracelet, Lecteur RFID et Produits de contrôle d'accès en Chine de plus de 20 ans.