Supports en Z pour 280kg Mag Lock, en alliage d'aluminium

Crochets en Z
Le support 1.Z est utilisé pour la porte en métal, la porte en bois, etc. avec un matériau en aluminium de haute résistance.
2.Il est avec Sandblast Finished.
3. Norme différente: 180Z / 280Z

Paramètre [illegible]

Fonctionnalité	Fail Safe
Dimensions	18x53mm
Matériel	Aluminium haute résistance, sablé

T
le
2a
sV
D
6
n
AT
le
n
m
i
n
é
p
m
a
n
S
d
e
s
é
M
P
d
e
d
e
à
u
d
e
g
r
ú
s
e

Porte en métal, Caoln, vpioerntteaenbois, etc P, 5lkdgs

Produit Advanatge

Aluminium spécial, ferme et durable.
Conception spéciale, compatible avec toutes sortes de portes.
Le meilleur choix de contrôle d'accès.

Garantie de qualité

- Le service de garantie sera honoré si les dommages ne sont pas causés par des êtres humains. ACM Goldbridge offre une garantie de 2 ans pour les produits de cette marque.
- Au contraire, ACM Goldbridge facturera des frais supplémentaires en cas de réparation.
- Plus d'informations, s'il vous plaît parcourir notre centre de service.

Diagramme d'installation

Installation diagram

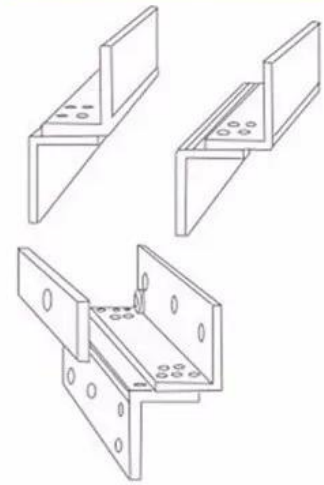

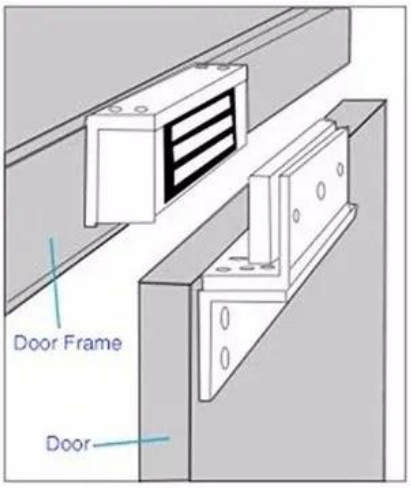

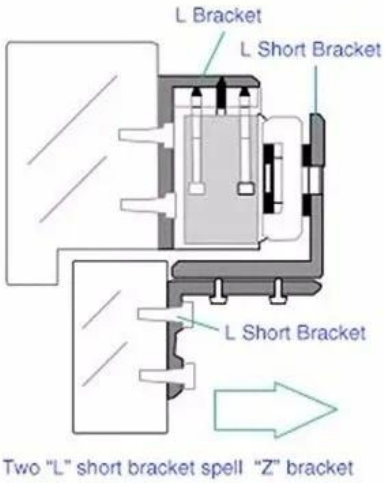

Installation real effect figure

Emballage & Livraison

Manière d'expédition
Nous avons une forte coopération avec DHL, FEDEX, TNT, UPS, EMS, Transitaire par MER et Par AIR
Vous pouvez également choisir votre propre transitaire d'expédition.

Emballage
Emballage de support en U: 1 unité par boîte, 30pcs par carton,
Taille du carton: 54,5 * 20 * 30,5cm, poids brut: 20 kg

Produits connexes

Nous sommes un fournisseur professionnel complet de produits de contrôle d'accès de sécurité avec 20 ans d'expérience. Nous nous assurons d'offrir la meilleure solution de solution de système de contrôle d'accès! Alors, envoyez les détails de votre demande ci-dessous, cliquez sur "Envoyer" maintenant!
Nous sommes impatients de nouer des relations commerciales fructueuses avec de nouveaux clients dans le monde entier.

ACM-Y280 L

Support L
Taille: 250x47mm
Convient pour: serrure magnétique 280KG

ACM-Y280 ZL

ZL Support
Taille: 250x47mm + 180x53mm
Convient pour: serrure magnétique 280KG

ACM-Y280 U

U Support
Taille: 182x45x28mm
Convient pour: serrure magnétique 280KG

ACM-Y280 LC

Support LC
Convient pour: serrure magnétique 280KG

ACM-Y280 ZLC

Support ZLC
Convient pour: serrure magnétique
280KG

ACM-Y280 Z

Z Support
Taille: 180x53mm
Convient pour: serrure magnétique
280KG

You may need

Besoin de support pour serrure à pêne dormant

ACM-Y700

Support en acier inoxydable pour porte en verre sans cadre

ACM-Y600

Le support en acier inoxydable sert à la porte en verre sans cadre

ACM-Y601

Support en aluminium pour porte en verre sans cadre

Contrôle d'accès de la porte de la solution complète

ACM-WEG02

Panneau de contrôle d'accès au réseau à 2 portes (RS232, RS485 ou TCP / IPCommunication)

ACM-K2A

Pas de contact Porte Realese ExitButton, K2A: 115 * 40mm; K2B: 86 * 86mm

ACM-Y806-3A

Alimentation de secours 12V / 3A

ACM-Y280

Serrure magnétique montée en surface (280 kg)

ACM-26X

125Khz wiegand 26/34 Reader, taille: 115mm × 75.5mm × 16.8mm

ACM-EMI-S

Carte de proximité EM 125Khz

Notre service

1, toutes les demandes seront répondu dans les 24 heures
2, fabricant et fournisseur professionnels, bienvenue pour visiter notre site Web et notre usine
3, OEM / ODM disponible
4, haute qualité, fashin desing, raisonnable & prix concurrentiel, délai d'exécution rapide
5, service après-vente:

1), tous les produits auront été strictement vérifiés de qualité en interne avant l'emballage
2), tous les produits seront bien emballés avant l'expédition
3), tous nos produits ont 2-3 ans de garantie si les dommages ne sont pas causés par l'homme
6, livraison plus rapide : Environ 1 ~ 5 jours pour l'ordre d'échantillon, 7 ~ 30 jours pour la commande en gros
7, paiement: Vous pouvez payer pour la commande via: T / T, Western Union, Paypal.
8, expédition: Nous avons une forte coopération avec DHL, FEDEX, TNT, UPS, EMS, Expéditeur par MER et Par AIR, Vous pouvez également choisir votre propre expéditeur.

FAQ

Q: 1. Comment puis-je passer une commande?
Un: s'il vous plaît indiquer votre exigence à nous par e-mail. Ensuite, nous vous ferons parvenir l'offre au plus tôt, après confirmation de la commande, nous organiserons la production le plus rapidement possible.

Q: 2.Qu'en est-il du paiement et de l'expédition?
A: T / T, Paypal, Western Union.
Les clients peuvent choisir par voie maritime, aérienne ou express (DHL, FedEx, TNT UPS, etc.)

Q: 3. Comment puis-je obtenir un échantillon pour vérifier votre qualité?
Un: nous pourrions fournir un échantillon gratuit à vous, et le coût du fret payé par vous.

Q: 4. Combien de temps puis-je m'attendre à recevoir les échantillons?
A: Cela dépend de la quantité. Normalement 3-7 jours pour 5000pcs et 7-15 jours pour 100,000pcs

Q: 5. Vos produits peuvent-ils être personnalisés?
R: Presque tous vos produits sont personnalisés, y compris la matière, la taille, l'épaisseur et l'impression. Les commandes OEM sont les bienvenues.

Q: 6. Êtes-vous une société de négoce ou une usine?
Nous sommes l'un des plus grand fabricant de cartes RFID / tags NFC / RFID keybod / bracelet RFID, lecteur RFID et produits de contrôle d'accès en Chine plus de 20 ans.