ACM-DB04 ha cablato l'anello del campanello per porte DC12V del campanello all'ingrosso

Applicazione: hotel, ufficio, appartamento, villa privata ecc., Hotel, villa, appartamento, edificio per uffici, ospedale, scuola, centro commerciale, impianti sportivi, strutture ricreative, supermercato, magazzino, officina, parco, fattoria, cortile

Campanello cablato 12V
1. Tensione di funzionamento: DC12V

2. Temperatura di funzionamento: -10 ℃ ~ 80 ℃

3. Umidità di lavoro: < 80%

4. Dimensioni: 87 x 61 x 23 mm

campanello cablato DC12V campanello della porta

Materiale di superficie	Materiale ABS ignifugo
Temperatura di esercizio	-10 ℃ ~ 80 ℃
Umidità di lavoro	< 80%
Alimentazione elettrica	DC12V
Dimenion	87 x 61 x 23 mm
Confezione	93 x 70 x 33 mm
Peso	0,02kg
Metodo utilizzato	Lavora con il pulsante di uscita del campanello e il controllo degli accessi
Applicazione	Hotel, ufficio, appartamento, villa privata ecc

Rosso	VCC + 12V

Nero	GND
verde	BELL1
Giallo	BELL2

Dimensions(mm)

Packing box

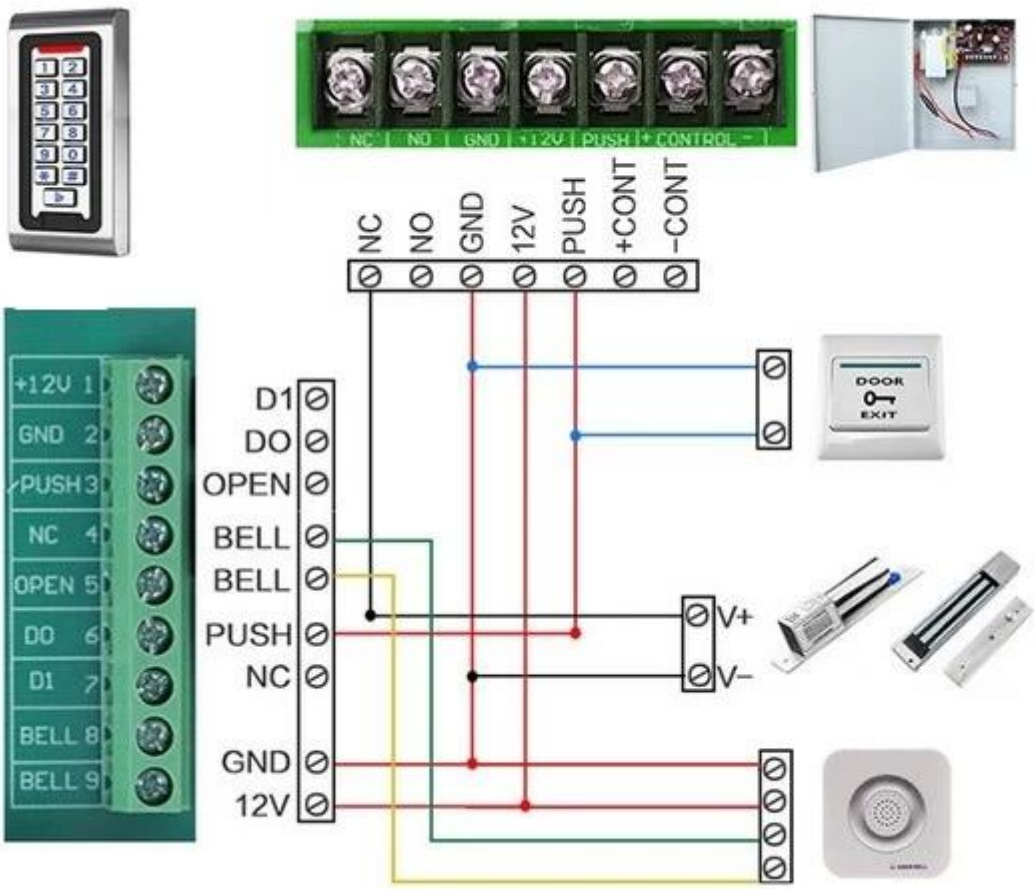
NC
NO
GND
+12V
PUSH
+ CONTROL -
NC
NO
GND
12V
PUSH
+CONT
-CONT
+12V 1
GND 2
PUSH 3
NC 4
OPEN 5
DO 6
D1 7
BELL 8
BELL 9
D1
DO
OPEN
BELL
BELL
PUSH
NC
GND
12V
V+
V-
DOOR
EXIT