Descrizione del prodotto

Convertitore wiegand da USB a WG26 / WG34 per sistema di controllo accessi, convertitore di controllo accessi WG-USB

Il convertitore di comunicazione WG è progettato per strumenti di test portatili o da incorporare in prodotti fabbricati da terze parti,
crypton e ACM erano ampiamente utilizzati per la nostra soluzione di sistema di controllo accessi e RFID.
Il convertitore supporta la trasmissione a due vie, può trasferire dati Wiegand 26bit o Wiegand 34bit su dati USB,
può anche trasferire dati USB a dati Wiegand a 26 bit o Wiegand a 34 bit, standard Wiegand in uscita a 26 bit di default (Wiegand 34bit e altri formati opzionali), e formato di output USB standard.

Parametri tecnici:

Tensione di esercizio: DC 9V-12V;
Compatibile con gli standard USB, corrispondente a Wiegand fino in fondo;
Con un watchdog esterno per prevenire il crash.

Formato di comunicazione:

Velocità in baud 9600 N 8 1
1. Ingresso WG26 o WG34
Numero di 4 byte: 1010795316 = (hex) 3C3F8334
Ingresso WG26 (esadecimale) 3F8334
Ingresso WG34 (esadecimale) 3C3F8334

Wiring Diagram

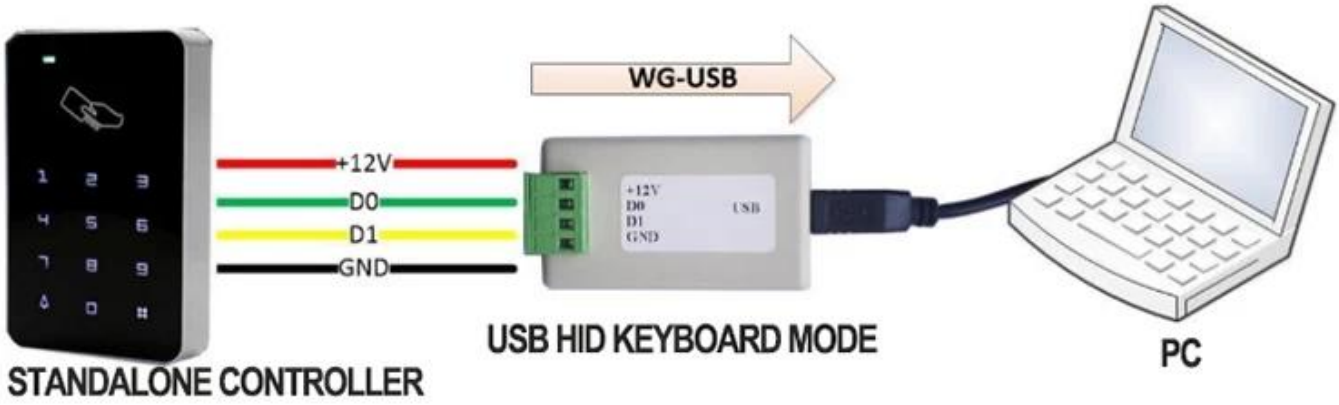

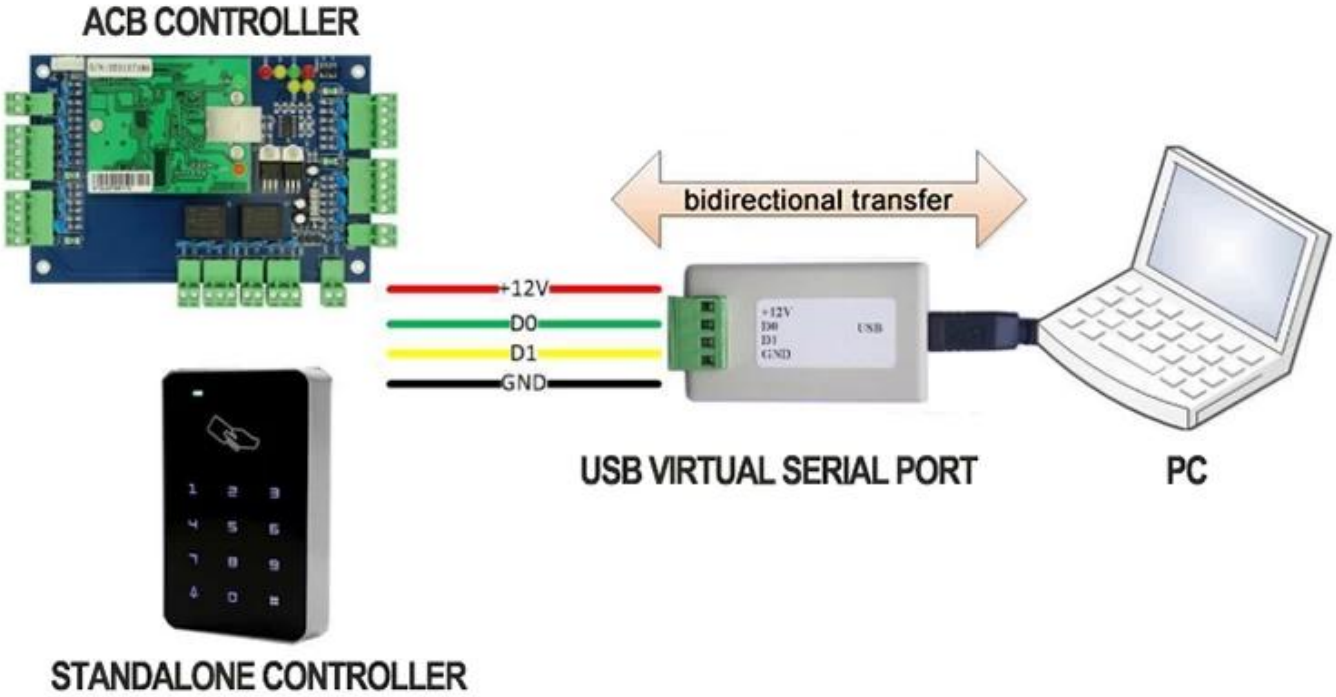

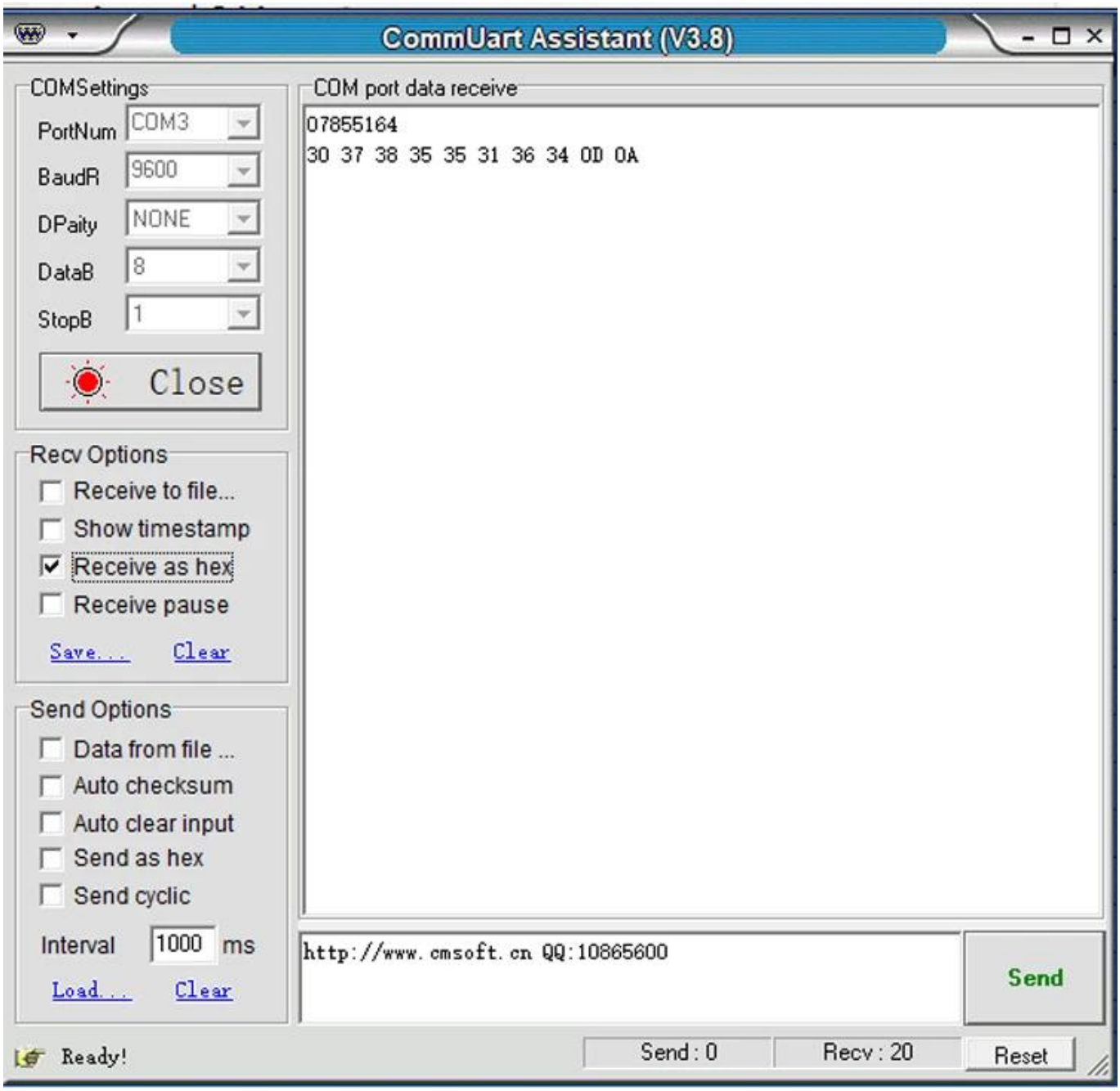

Nostro servizio

1, tutte le richieste riceveranno risposta entro 24 ore
2, produttore e fornitore professionale, benvenuto per visitare il nostro sito Web e la nostra fabbrica
3, OEM / ODM A disposizione
4, alta qualità, design fashin, prezzo ragionevole e competitivo, tempi di consegna rapidi
5, Servizio post-vendita :
1), Tutti i prodotti saranno stati rigorosamente controllati in casa prima dell'imballaggio
2), Tutti i prodotti saranno ben imballati prima della spedizione
3), Tutti i nostri prodotti hanno una garanzia di 2-3 anni se il danno non è causato dall'uomo
6, Consegna più rapida : Circa 1 ~ 5 giorni per l'ordine del campione, 7 ~ 30 giorni per l'ordine all'ingrosso
7, pagamento: puoi pagare l'ordine tramite: T / T, Western Union, Paypal, garanzia commerciale Ali
8, spedizione: abbiamo una forte collaborazione con DHL, FEDEX, TNT, UPS, EMS, spedizioniere

marittimo e aereo, puoi anche scegliere il tuo spedizioniere.

Garanzia di qualità
- Il servizio di garanzia sarà onorato se il danno non è causato da persone, ACM Goldbridge fornisce 2 anni di garanzia per i relativi prodotti.
- Al contrario, ACM Goldbridge richiederà un extra in caso di riparazione.
- Ulteriori informazioni, consultare il nostro centro servizi.

La nostra azienda

Azienda industriale ACM Shenzhen Goldbridge
In qualità di uno dei principali produttori ed esportatori di prodotti RFID, controllo accessi e serrature elettriche in Cina, operiamo in questo campo già da 20 anni. Abbiamo una ricca esperienza di produzione ed esportazione di prodotti per serrature per controllo accessi RFID. I nostri prodotti di forza sono: Carta RFID, portachiavi RFID, braccialetto RFID, tag RFID e vari lettori RFID, lettore UHF a lungo raggio, serrature elettriche, . Siamo anche il fornitore di soluzioni per il controllo degli accessi.

Contattaci

Inviaci una richiesta e ordina ora per avere il tuo CAMPIONE GRATUITO in 3 giorni !!!
Siamo professionali e ci assicuriamo di poter offrire la migliore soluzione di un fornitore completo di prodotti per il controllo degli accessi con carta di sicurezza RFID con 20 anni di esperienza,
Quindi, Contattaci e invia i dettagli della tua richiesta qui sotto ora!
Non vediamo l'ora di stringere rapporti commerciali di successo con nuovi clienti in tutto il mondo in futuro!

SHENZHEN GOLDBRIDGE INDUSTRIAL CO., LTD

Indirizzo:
Edificio 405, zona industriale di Shangbu, distretto di Futian, Shenzhen, Cina, 518031
Tel: + 0086-755-83767678 Fax: + 0086-755-88391348
Persona di contatto: Lily Jiang
Mob / whatsapp / wechat: + 0086-13554918707
Skype: lily-jiang1206
E-mail: sales (at) goldbridge sz.com
Sito web: http: // www. goldbridge sz.com

Invia il tuo messaggio a questo fornitore