Descrizione del prodotto

1
2
3
4
5
6
7
8
9
*
#

71MM
110MM
1 2 3
4 5 6
7 8 9
* 0 #
15MM

RoHS

Product parameters

Specifications:

Card type: EM
Working voltage: DC12V±10%
Reading Range:3-6cm
Humidity: 10% to 90% RH
Door Opening Time:0-99s(Adjustable)

Static electricity: ≤30mA
Ambient temperature: -45 °C ~ 60 °C
Electric lock output: ≤1A
Short-circuit Protect: ≤100μS
Dimensions: 114*75*16mm

T12

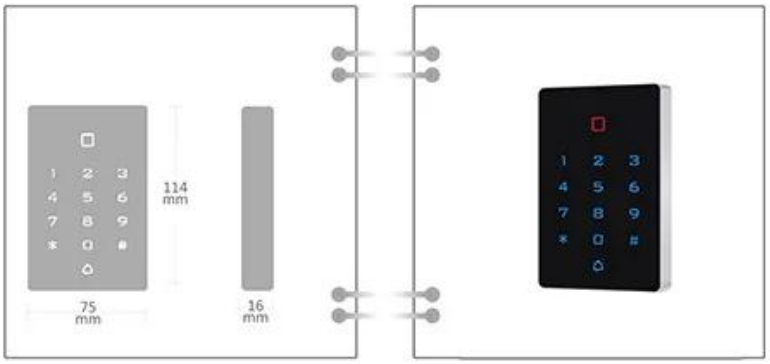

Product Feature

◆Digital backlit touch keypad
◆Multi-function standalone access controller and reader,
◆WG interface: WG26 Input / output
◆Capacity: 2000 cards / codes
◆Three accesses: card, pin, card + pin

PRODUCT DETAILS

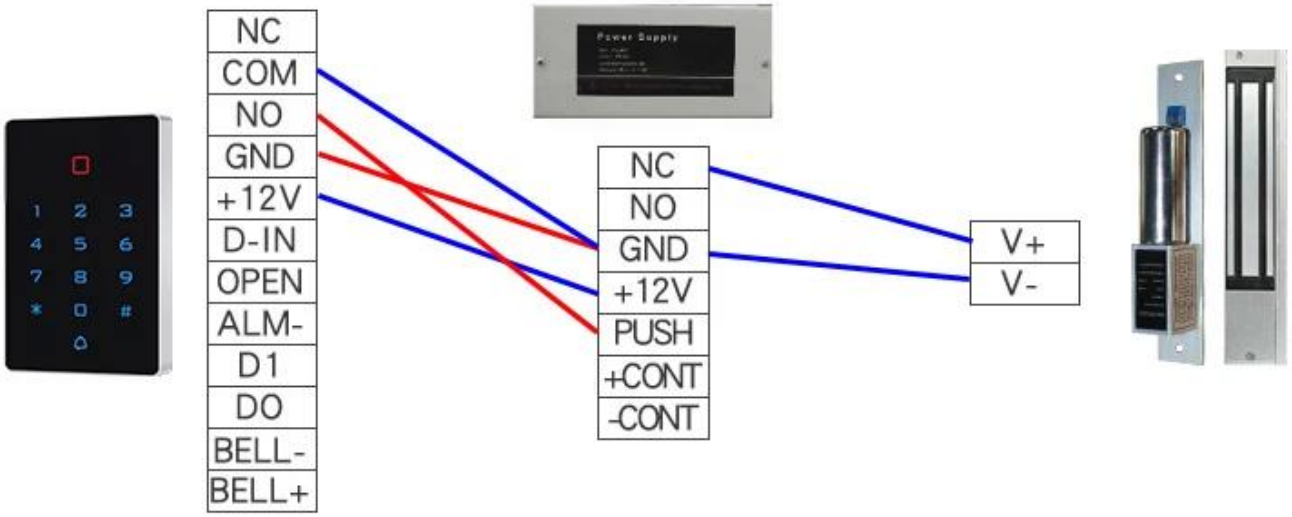

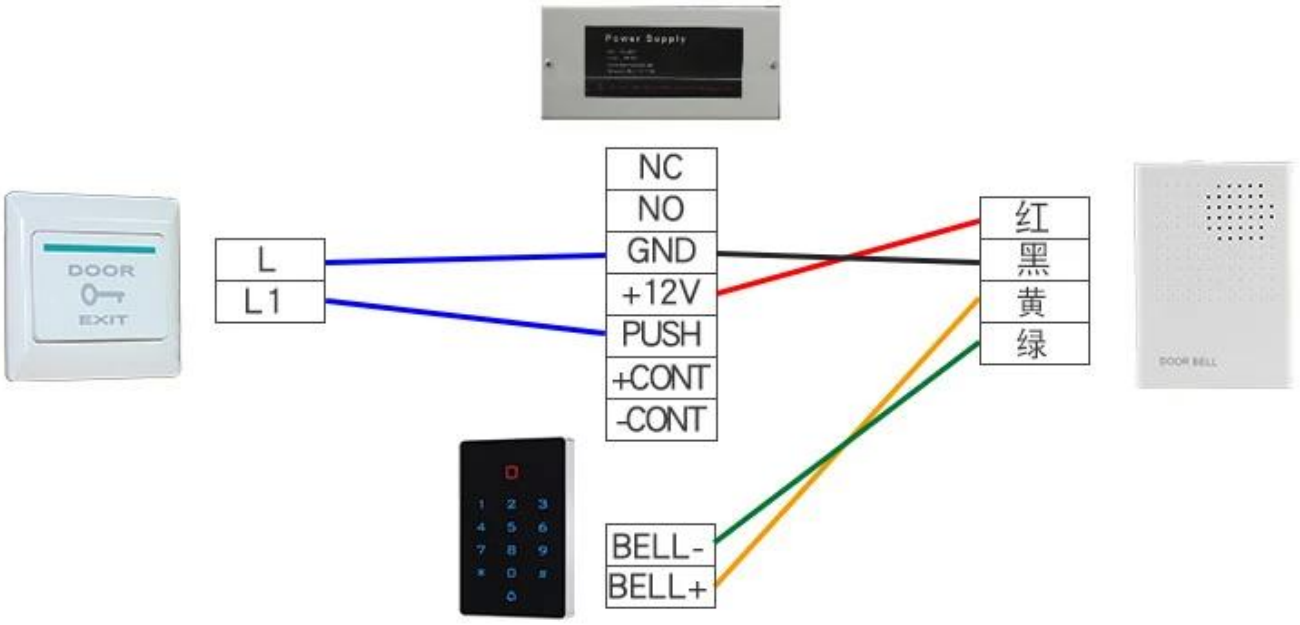

Power Supply
1 2 3
4 5 6
7 8 9
* 0 #
DOOR
EXIT

Prodotto	Lettore di touch pad
Frequenza	125KHZ
Taglia	110 * 71 * 15 mm
Tensione di lavoro	DC 12V
Corrente statica	30MA

Nostro servizio

1, tutte le domande riceveranno risposta entro 24 ore
2, produttore e fornitore professionali, benvenuti a visitare il nostro sito Web e fabbrica
3, OEM / ODM disponibili
4, alta qualità, design fashin, prezzo ragionevole e competitivo, tempi di consegna rapidi
5, servizio post-vendita:
1) Tutti i prodotti saranno controllati rigorosamente a casa prima del confezionamento
2) Tutti i prodotti saranno ben imballati prima della spedizione
3) Tutti i nostri prodotti hanno una garanzia di 2-3 anni se il danno non è causato dall'essere umano
6, consegna più veloce: Circa 1 ~ 5 giorni per l'ordine del campione, 7 ~ 30 giorni per l'ordine all'ingrosso
7, pagamento: Puoi pagare l'ordine tramite: T / T, Western Union, Paypal, assicurazione commerciale Ali
8, spedizione: Abbiamo una forte collaborazione con DHL, FEDEX, TNT, UPS, EMS, spedizionieri via mare e via aerea, puoi anche scegliere il tuo spedizioniere.

La nostra azienda

ACM Shenzhen Industrial Company Goldbridge
In qualità di uno dei principali esportatori di prodotti RFID in Cina, siamo presenti in questo campo da 20 anni. Abbiamo una ricca esperienza nella produzione ed esportazione di prodotti RFID. I nostri prodotti di forza sono: scheda RFID, telecomando RFID, braccialetto RFID, tag RFID e vari lettori RFID. Siamo anche fornitori di soluzioni per il controllo degli accessi.