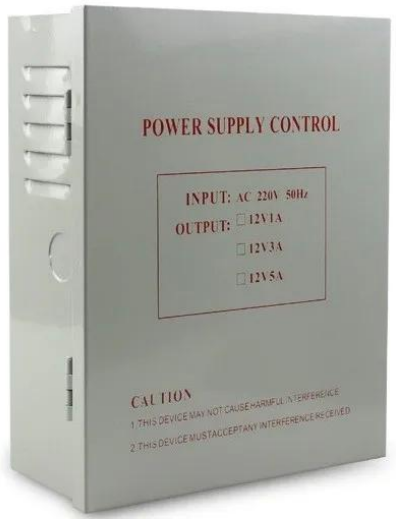

Accesso DC 12V 5A ACCESSO DI ACCESSO DI ACCESSO DI ACCESSO DI ACCESSO DI ACCESSO DI ACCESSO DI ACCESSO

3A Alimentazione corrente
Protezione da sovratensione incorporata integrata e funzione di protezione del cortocircuito.
Questo alimentatore è adatto per la costruzione di citofono, vari ingressi controllo accessi, particolarmente adatto a tutti i tipi di serrature elettriche

Das Samiezirorde der Peripadoatmetrie 2a*g1 6a*72mm Sensor 5 invoneddirippple

Tecnica VonediingressoFhrequenzadiingressoDC12Vonediuscita

C
A
r
3
A
h
5
A
d
i
u
s
c
i
t
a
(
o
p
z
i
o
n
a
l
e
)

Gain % and fit 5% iture dit ensione di uscita S% a bplico à del carico

R
1
5
S
E
C
o

Contatto di iscrizione a sso, serratura elettrica, pulsante dirilascio

Tipi
e
n
e
c
i
a
t
i
e
m
p
o
t
i
p
2
m
s
T
2
m
p
6
5
a
C
u
r
a
d
i
l
a
v
o
r
o

MESIGNESTANDARD

Maio, dipinto **Protezione** di **corte** a circuito

Adatto al lodiaccesso, serratura elettrica Gamenzia

Immagini dettagliate

1: nessun terminale e terminale COM, normalmente apribile alcuna uscita, l'uscita del trigger chiave DC12V, collegato il blocco controllato elettronicamente (ritardo da 0-15 secondi, un positivo, tre negativo);
2: Terminale NC e terminale COM, uscita normalmente chiusa DC12V, dopo l'attivazione del pulsante di accensione, quindi il fermo elettrico o magnetico, i blocchi di potenza (ritardo di 0-15 secondi, 2 positivi, 3 negativi);

3: regolazione della tensione di uscita DC12V, 4 è positiva, 5 negativi;
4: terminale di ingresso pulsante aperto (per alimentatore negativo), che è possibile accedere all'output dell'interruttore (uscita relè, basso) Controllo sistema di controllo dell'accesso a blocco elettrico;
5: Pulsante Aprire il terminale di ingresso (sull'alimentazione positiva), che è possibile accedere all'output dell'interruttore (uscita relè, controllo alto livello), sistema di controllo accessi a blocco elettrico;
6: porta a tensione di ingresso 12V, dedicata al controllo diretto del controllo di accesso elettrico a tensione di uscita

POSITIVE

BACK

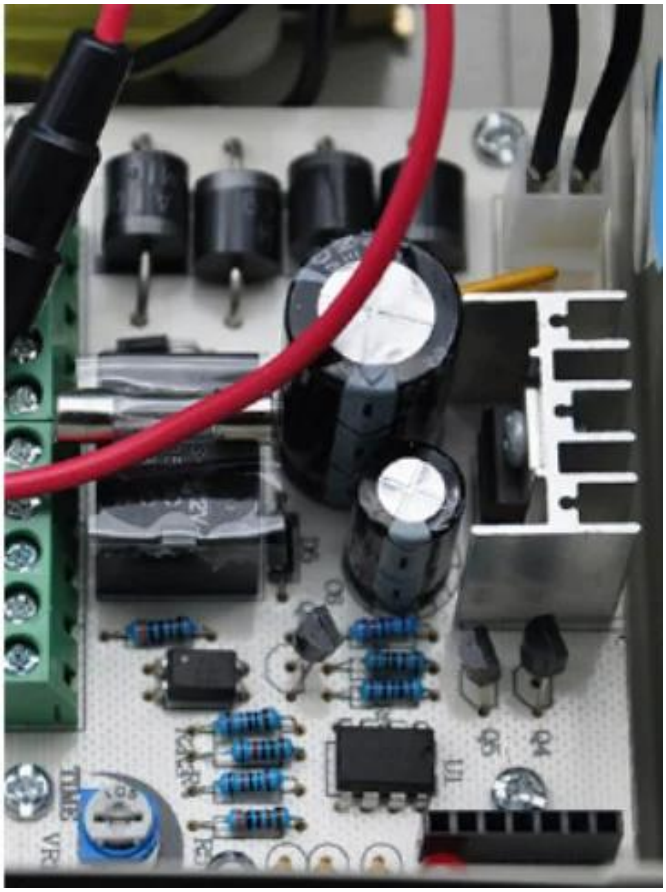

Applicazione

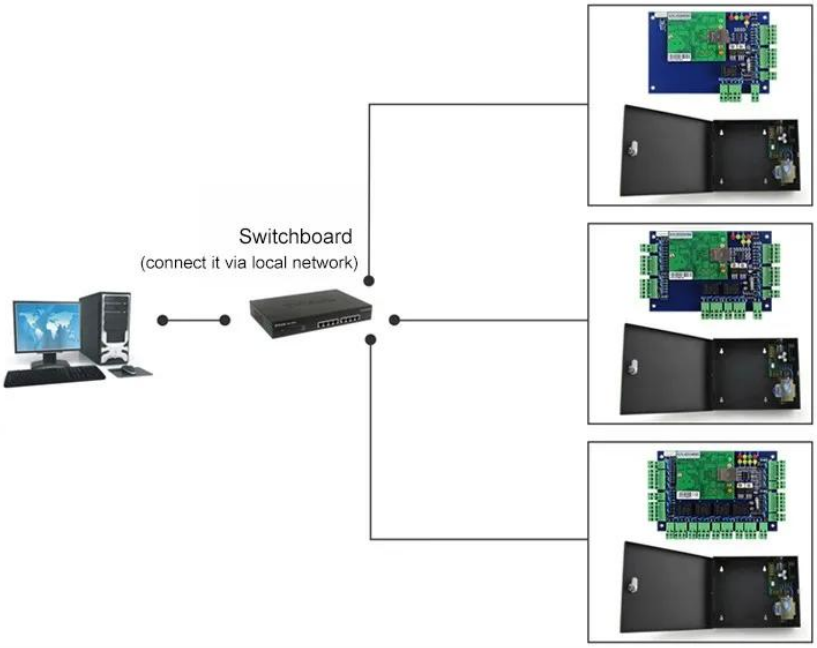

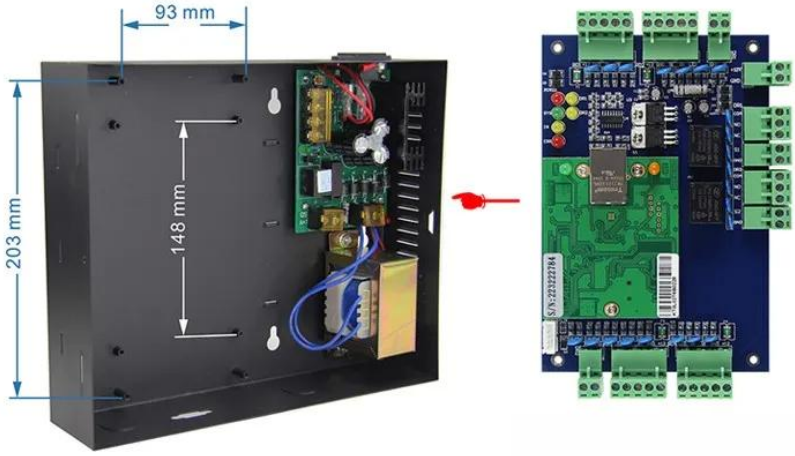

Kindly remind:

All network control board must configure with access power supply.
1 board for 1 power supply

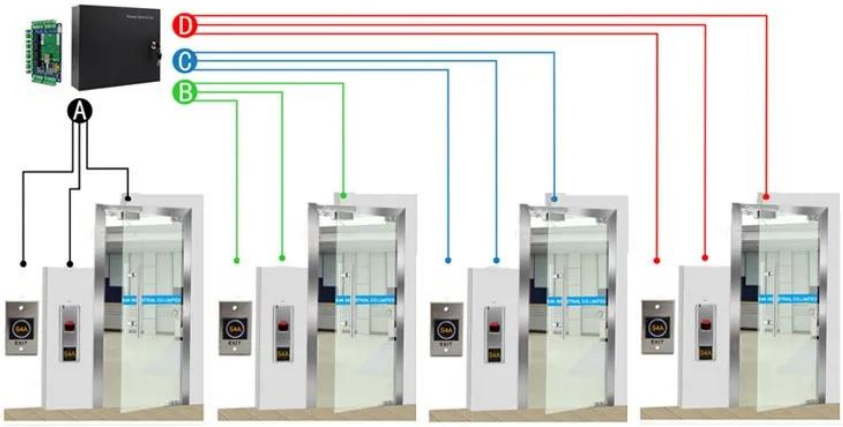

ACM-WEG04

Four doors 1 way: Control 4doors (Enter by Swipe cards and Exit by Push button)

Imballaggio e consegna

Ogni ordine controlleremo prima la qualità per garantire che il nostro cliente ottenga il miglior prodotto.
Il nostro staff lo imballerà attentamente per evitare il danno del trasporto.
Spediremo ogni merce il prima possibile.

Modo di spedizione (solo per i nuovi clienti Riferimento)

Siamo uno dei principali esportatori di prodotti RFID in Cina da 2000 anni. Con ricca esperienza commerciale internazionale conosciamo molto bene la spedizione internazionale, sappiamo quale linea espressa o aria / mare è economica e sicura per il tuo paese. Possiamo fornire vari certificato per te per pulire la tua personalizzazione a come CO, FTA, modulo F, modulo e ... ect. Forniamo il nostro suggerimento professionale per la spedizione. EXW, FOB, FCT, CIF, CFR ... Il termine commerciale va bene per noi. Possiamo essere il vostro partner affidabile per prodotti e spedizione.

Clicca qui per ordinare e avere il tuo campione gratuito in 3 giorni !!!

Siamo fornitore di prodotti per il controllo degli accessi per la sicurezza completa professionale con 20 anni di esperienza, ci assicuriamo di offrire la soluzione migliore della soluzione di sistema di controllo degli accessi! Quindi, invia i dettagli della tua richiesta nel seguente, fai clic su "Spedire" Ora!
Non vediamo l'ora di formare relazioni commerciali di successo con nuovi clienti in tutto il mondo in futuro.

prodotti correlati

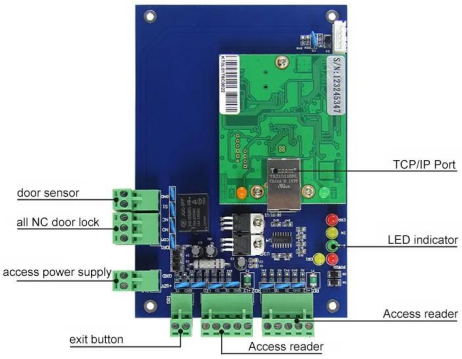

ACM-WEG01.

Può controllare 1 porta.

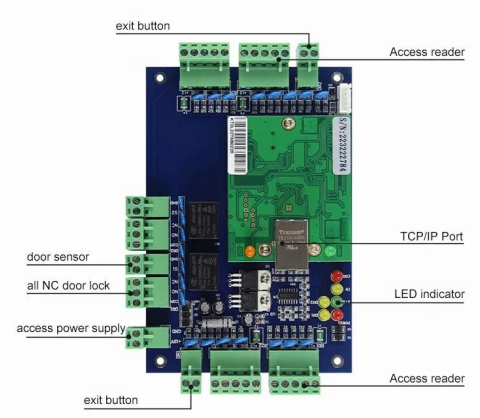

ACM-WEG02.

Può controllare 2 porta.

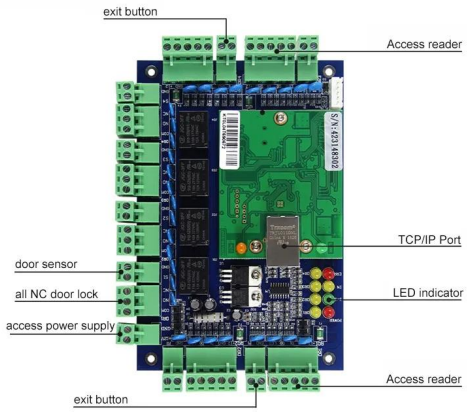

ACM-WEG04.

Può controllare 4 porta.

You May Like

ACM-K2A / B

Nessun tasto di uscita Realsese del tattile con il LED

ACM-Y280.

Blocco magnetico montato su superficie (280 kg / 600 libbre)

ACM-Y806-5A.

Alimentazione 5A per il controllo degli accessi

ACM225.

TOUCH KEYPAD RFID ACCESS CONTROL 12KHZ

ACM-210.

Controllo di accesso a rfid impermeabile in metallo wiegand

ACM26x.

Dimensione del lettore RFID della scheda EM 125KHz: 115mm × 75,5mm × 16.8mm

ACM-EMI-S

Carta di prossimità RFID di chip 125KHz TK4100

ACM-Sticker

Adesivi RFID, 125KHz, 13.56 MHz e 860-960 MHz

ACM-WBT-EM

Braccialetto rotondo da 125khz 13.56 MHz 1K

La nostra azienda

ACM Shenzhen Goldbridge Industrial Company

Come uno dei principali esportatori di prodotti RFID in Cina, siamo già stati in questo campo per 20 anni. Abbiamo una ricca esperienza di produzione ed esportazione sui prodotti RFID. I nostri prodotti di forza sono: scheda RFID, KeyFob RFID, polsino RFID, tag RFID e vari lettore RFID. Siamo anche il fornitore di soluzioni di controllo degli accessi.

Nostro servizio

Il tuo soddisfacente è il nostro obiettivo.

1. Richieste di domande saranno risposte entro 24 ore
2. Produttore professionale e fornitore, benvenuto a visitare il nostro sito web e la nostra fabbrica
3.OEM / ODM disponibile
4. Alta qualità, Fashin Desing, prezzo ragionevole e competitivo, tempo di consegna veloce
5.Servizio di vendita. :
A: Tutti i prodotti saranno stati rigorosamente controllati in casa prima dell'imballaggio
B: Tutti i prodotti saranno ben confezionati prima della spedizione
C: Tutti i nostri prodotti hanno 2-3 anni di garanzia se il danno non è causato dall'uomo
6. Consegna più veloce : Circa 1 ~ 5 giorni per l'ordine del campione, 7 ~ 30 giorni per l'ordine all'ingrosso
7. Pagamento : Puoi pagare per l'ordine tramite: T / T, Western Union, Paypal, Ali Commercial Assurance
8.Spedizione: Abbiamo una forte collaborazione con DHL, FedEx, TNT, UPS, EMS, spedizioniere via mare e via aerea, puoi anche scegliere il tuo spedizioniere di spedizione.

Garanzia di qualità

1. Il servizio di garanzia sarà onorato se il danno non è causato dall'uomo, ACM Goldbridge fornisce 2 anni di garanzia per i relativi prodotti.
2. Il contrario, ACM Goldbridge addebiterà extra se la riparazione.
3. Ulteriori informazioni, si prega di consultare il nostro centro di assistenza.