Serratura per porta di sicurezza con sciopero elettrico di tipo lungo

ACM-Y132 è un blocco elettrico di tipo lungo europeo con modalità regolabile per blocco e sblocco fail. Funziona con la forza magnetica generata dal campo elettromagnetico per il blocco / sblocco

Depsacrraimzeitornoeddeelipbraordaomtettori

Carta Fatale Sisteica Acciaio Statico Sforzo Sicuro Dubbio Le Forza Dolce Ingenuta

DC12V (è necessario saltare aggiudicare DC24V)

2
m
A
(
Y
-
1
3
2
N
O
)
t
u
a
h
m
A
(
Y
-
1
3
2
N
C
)

P
o
r
t
a
i
n
l
e
g
n
o
,
p
o
r
t
a
i
n
P
V
C
A
d
a
t
h
m
a
t
a
l
l
o
,

Temperatura superficiale

Entro +2°C

Temperatura adattata

-1~+55°C (14-131F)

~ 9% (sin à apendicitis) Piastra Acrioanitoaylee Anilcoigagtioamento

M
O
V
F
n
o
ż
r
p
o

Serial No: 763828
CE

Schema di installazione

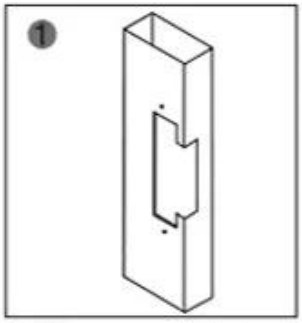

Cutting according to the size of the electric lock

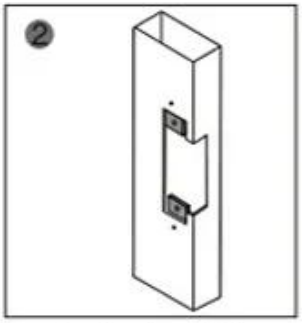

Insert extension plate

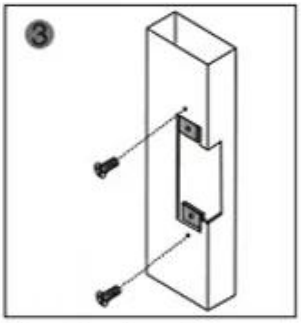

Fix extension plate

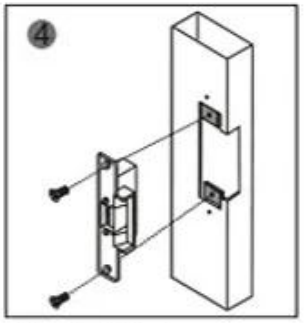

After installed, power on and test it

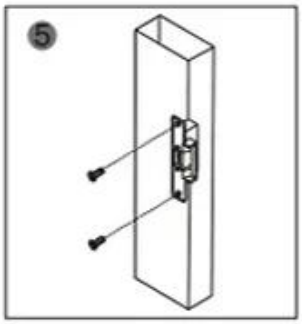

Fix strike lock

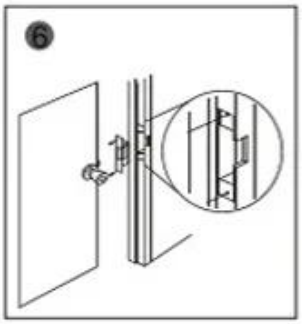

Finish

Suitable for doors type:

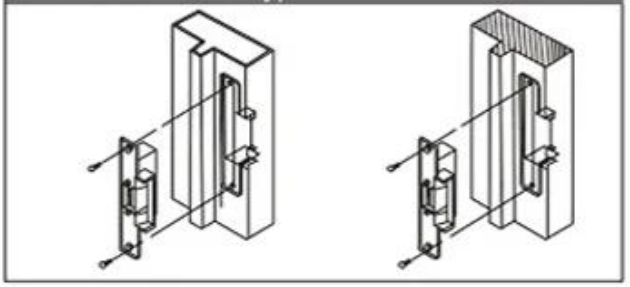

Metal door frame

Wooden door frame

You may need

ACM-Y130

Striscia elettronica di tipo standard (NC / NO) per porte in legno, porte in metallo, porte in PVC

ACM-Y131

Striscia elettronica in acciaio inossidabile (NC / NO) per porte in legno, porte in metallo, porte in PVC

ACM-Y132

Serratura magnetica per porta singola da 280 kg (600 libbre) adatta per: porta in legno, porta in vetro, porta in metallo, porta tagliafuoco.

ACM-Y280

Chiusura magnetica a montaggio superficiale (280 kg / 600 libbre)

ACM-Y100S

SERRATURA ELETTRICA CON BULLONE A CADUTA
Ritardo di tempo e NO / NCPower per sbloccare

ACM-Y066

Intelligent Smart Lock (blocco motore)
Dimensione serratura: 130x98x41mm

Nostro servizio

1, tutte le richieste riceveranno risposta entro 24 ore
2, produttore e fornitore professionale, benvenuto per visitare il nostro sito Web e la nostra fabbrica
3, OEM / ODM disponibili
4, alta qualità, design fashin, prezzo ragionevole e competitivo, tempi di consegna rapidi
5, servizio post-vendita:
1), Tutti i prodotti saranno stati rigorosamente controllati in casa prima dell'imballaggio
2), Tutti i prodotti saranno ben imballati prima della spedizione
3), Tutti i nostri prodotti hanno una garanzia di 2-3 anni se il danno non è causato dall'uomo
6, consegna più veloce : Circa 1 ~ 5 giorni per l'ordine del campione, 7 ~ 30 giorni per l'ordine all'ingrosso
7, pagamento: Puoi pagare l'ordine tramite: T / T, Western Union, Paypal.
8, spedizione: Abbiamo una forte collaborazione con DHL, FEDEX, TNT, UPS, EMS, Forwarder by SEA e By AIR, puoi anche scegliere il tuo spedizioniere.

FAQ

Q: 1. Come posso effettuare un ordine?
R: Indica le tue esigenze tramite e-mail. Quindi ti invieremo l'offerta al più presto, dopo la conferma dell'ordine, organizzeremo la produzione il prima possibile.

Q: 2. che dire del pagamento e della spedizione?
A: Garanzia commerciale e T / T, Paypal, Western Union.
I clienti possono scegliere via mare, aereo o espresso (DHL, FedEx, TNT UPS ecc.)

Q: 3. Come posso ottenere un campione per verificare la qualità?
A: Potremmo fornirti un campione gratuito e il costo del trasporto pagato da te.

Q: 4. Quanto tempo posso aspettarmi per ottenere i campioni?
A: Dipende dalla quantità. Normalmente 3-7 giorni per 5000 pezzi e 7-15 giorni per 100.000 pezzi

Q: 5. I tuoi prodotti possono essere personalizzati?
A: Quasi tutti i tuoi prodotti sono personalizzati, inclusi materia, dimensioni, spessore e stampa. Gli ordini OEM sono i benvenuti.

Q: 6. sei una società commerciale o una fabbrica?
Siamo uno dei più grandi produttori di carte RFID / tag NFC / keybod RFID / braccialetto RFID, lettore rfid e prodotti per il controllo degli accessi in Cina da oltre 20 anni.

You May Need

RFID Card

RFID Key fob

RFID Wristband

RFID Reader

Long Distance UHF Reader

Access Control Reader

Biometric Controller

RFID Controller

Door EM Lock

WHY CHOOSE US?

- **Long History & High Reputation**

  Founded in 1999.Great Creativity Group dedicates in R&D,producing and sale of RFID products and Plastic Card. We own 12,000 square meters factory,3000 square meters office and 8 branches so far.

- **Advanccd Equipments & Ultimate Production Ability**

  2 Modern high standard production lines with monthly output 30,000,000pcs cards.
  Brand-new CTP machines and Germany Heidlberg offset printing machines.
  10 sets of compounding machines.

- **Self R&D Customization**

  Our company offering management application project, equipment application, scheme and personalized RFID end product.

- **Strict Quality Control**

  Strict QC System from raw material to finished products.
  We have passed certifiated ISO9001, SGS, ROHS, EN-71, BV etc.
  We promoise all products will be examined strictly and
  we ensure that the products we deliver to you with top quality.

ABOUT GOLDBRIDGE

As a one of leading manufacturer and exporter of RFID products in China, We have been in this field for 20 years already. We have rich production and exportation experience on RFID products.Our strength products are: rfid card, rfid Keyfob, rfid wristband, rfid tag and various rfid reader. We are also the access control solution provider.

MORE >>

ABOUT OUR FACTORY

Established in 1999, Shenzhen Goldbridge has witnessed the technological innovation from rfid card to rfid tag,the overall change of market products in the past 20 years, and registered "Shenzhen Goldbridge Industrial Co., Ltd." in 1999.

At present, Goldbridge has developed into a National High-Tech Enterprise, which is specialized in the integration of production,market and research. S tarting from the PVC cards and RFID cards factory with only 66 workers, Goldbridge has accomplished the successful transition from traditional manufacturing industry to IOT technology enterprise(RFID technology development).

With the accumulation of dozens of software copyrights and utility new inventionsand patents, Goldbridge has been rewarded as "National High-Tech Enterprise", "Shenzhen High-Tech Enterprise", and has become an integrated enterprise which focuses on research, production and market.Meanwhile, by adopting the "Military + School + Family" corporateculture concept, accompanied by the continuous innovation of businessmodel and marketing model, plus the B2B, B2C platform and excellentsales team, Goldbridge sells its products all over the world.

Honers & Certificates

FAQ

Q Do you accept Trade Inssurance ?

A Yes of course, please click here to issue a trade inssurance order.

Q Do you offer a customized sourcing service ?

A Yes please contact our sales team directly.

Q What format files shall we send for printing?

A Adobe illustrator would be best, cdr, Photoshop and PDF files are also OK.

Q How long is your warranty time?

A Function warranty time is 3years, printin warranty time is 1year.

You may negotiate with our sates team when ordering.

Q Do you own your own factory?

A Yes we have 3000 square meter workshop for RFID/NFC products.

Q Could I get the free sample for testing?

A Yes, in order to how our sincerity,we could support the free sample to you for testing..

Q Do you also supply OEM service?

A Yes, Since we keep professional manufactory with own moulding line and product line, so you could put your LOGO on our products to make them unique

CONTACT US

SHENZHEN GOLDBRIDGE INDUSTRIAL CO.,LTD

Skype: Lily-jiang1206

Website: www.goldbidgesz.com

E-mail: sales@goldbridgesz.com

Whatsapp: +86-13554918707

Add: Block A, Zhantao Technology Building, Minzhi Avenue , Longhua District, Shenzhen, China