Convertitore Goldbridge Wiegand RS485 WG con segnale di commutazione del pulsante di uscita Lettore di controllo accessi con trasmissione bidirezionale

Parametro	Pannello di controllo per porta singola	Pannello di controllo multiporta (2).	Pannello di controllo multiporta (4).
Modello ACM	ACM-WG01	ACM-WG02	ACM-WG04
Comunicazione	TCP/IP e RS485	TCP/IP e RS485	TCP/IP e RS485
Descrizione	Controlla 1 porta, entra ed esci dalla porta facendo scorrere la carta, oppure entra facendo scorrere la carta ed esci dalla porta premendo il pulsante	Controlla 2 porte, entra ed esci dalla porta facendo scorrere la carta, oppure entra facendo scorrere la carta ed esci dalla porta premendo il pulsante	Controlla 4 porte, entra facendo scorrere la carta ed esci premendo il pulsante
Dimensioni della scheda PCB	160 mm*106 mm	160 mm*106 mm	218 mm*106 mm
Dimensioni della custodia	273 mm*228 mm*65 mm		
Alimentazione elettrica	12 V CC 4-7 A		
Consumo energetico del circuito	MeNO di 100 mA		
Formato di input del lettore	, HID, EM, Mifare uno ecc.)		
Quantità di lettori	2 pezzi	4 pezzi	4 pezzi
Porta controllata	1 porta	2 porte	4 porte
Impostazione prolungamento tempo di apertura porta	1-600 secondi (regolabile)		
Max q "ty del controller	Senza limiti		
Temperatura di funzionamento	-40℃ ~70 ℃		
Operazione Umidità	% RH , Nessuna condensa		
Q "tà di utenti	20.000 utenti		
Q "ty di buffer di eventi (offline)	100.000 buffer di eventi		
Misura di protezione dall'interruzione dell'alimentazione	Memoria ad alta velocità, i record non si perdono mai		
Distanza massima dal lettore al controller	100 m (distanza suggerita 80 m)		
Distanza massima tra i controller	TCP/IP: dipende dall'area di copertura netta		
Il pacchetto include:	Scheda PCB, software, manuale, certificato. cartone		

Allarme per porta aperta a lungo, effrazione illegale, intimidazione	SÌ		
Collegamento antincendio e allarme	Se non c'è connessione con la scheda di espansione, ha solo l'allarme dell'interfaccia software e pilota l'altoparlante del computer. Se collegato a una scheda di espansione, è in grado di attivare l'allarme tramite hardware, se collegato a una scheda di espansione rinforzata, è in grado di attivare un allarme di sicurezza, il modello è ACB-EA05		
Porta aperta e chiusa complsivo a lungo	SÌ		
Porta aperta a distanza remota	SÌ		
Interblocco	No	SÌ	SÌ
Anti passaggio indietro e coda	SÌ	SÌ	SÌ
Porta aperta multi-scheda	SÌ		
Aperto molto tempo all'ora specificata	SÌ		
Mappa elettronica	SÌ		
Blocco d'urgenza	SÌ		
Sblocco della prima carta	SÌ		
Sblocco basato sulla convalida interna ed esterna	SÌ		
Tastiera (cardpasswor, password cena)	SÌ		

OUR FACTORY

- **Access Control and RFID Reader Production Line:**
- Monthly production quantity is up to 50,000pcs , We are Provides OEM&ODM services including product research and development, LOGO printing, customized.etc

- **Electromagnetic lock & Smart Door Lock Production Line :**
- Monthly production quantity is up to 100,000pcs ,
- Our factory is built with modern manufacture environment, facilities, equipment and professional operation technicians.
- Goldbridge Provides OEM&ODM services including product research and development, LOGO printing and product box customized.

- **RFID & NFC Cards & Tags Production Line :**
- RFID Tag, Wristband, Keyfob: 11,000,000pcs (monthly output)
- Four Production Lines For Smart Card, PVC Card, Prelam Sheet: 20,000,000pcs (monthly output)
- Goldbridge Provides OEM&ODM services for LOGO printing, development, customized.

Customized Services | Qually Assurance | Fast Delivery | Best After-Sales Service

APPLICATION

Bus, supermarket,school, government, hospital, factory

ADVANTAGE

WHY CHOOSE US?

1. **FAST DELIVERY** Faster delivery by air by express. (DHL,UPS or Fedex)
2. **LONG HISTORY** 20 years experience in RFID & Access Control industry
3. **OEM ACCEPTABLE** 20 years OEM&ODM experience for 1000 + VIP client from US and Europe
4. **HIGH QUALITY** Design and manufacture high quality produtcs with 30 R&D; engineers.

CERTIFICATE

Access Contrkol Management

SHENZHEN GOLDBRIDGE INDUSTRIAL CO.,LTD

Door Loop / Closer/ Holder & Power Supply- Distributor Wholesale

RE:Access Control Power Supply

ACM-Y802-3A
Power Supply and door release exit button Dual Function
AC110V-240VDC, 12V 3A

M801B-3A /5A
Access Control Door Power Supply
Size: 190Lx85Wx80H(mm)
AC110V-240VDC

M806B-3A /5A
Access Control Door Backup battery Power Supply
Size: 190Lx85Wx80H(mm)
AC110V-240VDC

ACM-Y803A
Voltage: DC 12V /3A

ACM-Y806-3A
Voltage: DC 12V /3A
AC110V-240VDC

ACM-Y806-5A
Voltage: DC 12V /5A
AC110V-240VDC

ACM-Y801-3A
Voltage: DC 12V /3A
AC110V-240VDC

ACM-5A
12V 5A door control system 12V 5amp access power supply with battery backup
(Special For access control board use)
Size: 279x234x67MM
Input Voltage:110-240V
Voltage: DC 12V /3A

RE:Door Loop / Door Closer

ACM401 Door Loop

ACM601F 200mm Metal
ACM601S 200mm stainess steel

ACM-101 130mm Longer
ACM-102 180mm Longer

ACM-301 400mm Longer

ACM-201 400mm Longer

Door Closer

ACM-M59 25-45KG
ACM-M60 45-65KG
ACM-M61 65-85KG

RE:Sensor and Siren For Access Control System

Item: AS603
Piezo Strobe Siren
Operating voltage: 12VDC

Item: AS31
Operating distance: 16mm
±5mm Switch output: NC

Item: AS32
Operating distance: 18mm
±5mm Switch output: NC

Item: AS36
Operating distance: 40mm
±10mm Switch output: NC

Item: AS57AC
Operating distance: 18mm
±5mm Switch output: NC
Applies to steel door

Door Holder

Item: ACM-MD601
Standard Wall Mount Door Holder
Holding force: 60kg(120Lbs)

Item: ACM-MD602
Glass door Mount Door Holder
with door signal
Holding force: 60kg(120Lbs)

RE:Remote Control For Access Control System

Item: ACM-K19
Metal WIRELESS Remote Control

Item: ACM-K18
WIRELESS Remote Control

Item: ACM-K20
WIRELESS Remote Control For Automatical Door,NO/NC/COM
115*40mm

Item: ACM-K19A
Metal Access Control WIRELESS Remote Control 2 channel

Item: ACM-K19B
Metal Access Control WIRELESS Remote Control 4 channel

Whatsapp: +86-14554918707 , E-mail: lilyjiang_06@163.com, sales@goldbridgesz.com ; www.goldbridgesz.com

For More Proudcts Price List and informations , Please contact our sales at sales@goldbridgesz.com, thank you !

PRODUCT CATEGORY

RFID / NFC SMART CARD

Be customized according to you need

Fit for systems of transport, E-payment, Access Control, Event, Loyalty, ect.

View More

ACCESS CONTROL SYSTEM

Security for All: Network Access Control Board ,Standalone Access Controller, Biometric Access Control, T&A time attendance, Facial Access Control

View More

RFID & LONG RANGE UHF READER

20+ Years of professional Experience in production of rfid uhf hardware

- UHF desktop reader writer,
- UHF integrated reader,
- UHF R2000 fixed reader,

View More

ELECTRONMAGNETIC LOCK

Professional Electric Locks Manufacturer In China

Electromagnetic lock with OEM & ODM since 1999 60KG /110KG /180KG /280KG /350KG /500KG

View More

FAQ

Q1 How can I place an order?

A1 Click start to order or list your requirement to us by email. Then we will send the offer to you ASAP, after the order confirmed, we will arrange production ASAP.

Q2 What about the payment and shipment?

A3 T/T , Paypal, Western Union etc.
You can choose your agent or via our agent by sea, air or express (DHL,FedEx, TNT UPS etc.)

Q4 How can I get a sample to check your quality?

A4 We could provide the sample to you, pls check the sample cost and freight cost with us.

Q5 How long can I expect to get the goods?

A5 It depends on the quantity and shipping way. You can check with us before ordered.

Q6 Can your products be customized?

A6 Almost all of our products are customized , including the material, size, thickness and printing. OEM orders are highly welcome.

Contact Us

BACK TO HOMEPAGE

Applicazione

Imballaggio e consegna

Per ogni ordine controlleremo innanzitutto la qualità per garantire che i nostri clienti ottengano il prodotto migliore.
Il nostro staff lo imballerà attentamente per evitare danni durante il trasporto.
Spediremo ogni merce il prima possibile.

Modo di spedizione (Solo per riferimento ai nuovi clienti)

Siamo uno dei principali esportatori di prodotti RFID in Cina da 2000 anni. Con una ricca esperienza nel commercio internazionale, conosciamo molto bene le spedizioni internazionali, sappiamo quale linea espressa o aerea/nave è economica e sicura per il tuo paese. Possiamo fornire vari certificati per la pulizia della vostra abitudine, ad esempio CO, FTA, Modulo F, Modulo E...ecc. Forniremo il nostro suggerimento professionale per la spedizione. EXW, FOB, FCT, CIF, CFR... i termini commerciali sono ok per noi. Possiamo essere il vostro partner affidabile per prodotti e spedizioni.

Siamo un fornitore professionale e completo di prodotti per il controllo degli accessi di sicurezza con 20 anni di esperienza, ci assicuriamo di offrire la migliore soluzione di sistemi di controllo degli accessi! Quindi, invia i dettagli della tua richiesta qui sotto, contattaci ora!!
Non vediamo l'ora di instaurare rapporti commerciali di successo con nuovi clienti in tutto il mondo in futuro.

prodotti correlati

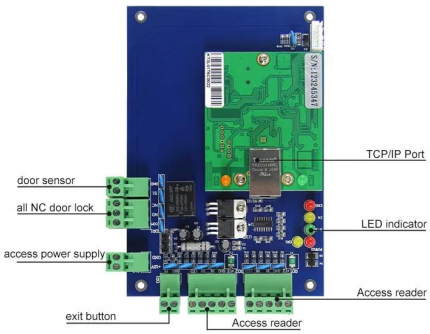

ACM-WEG01

Può controllare 1 porta.

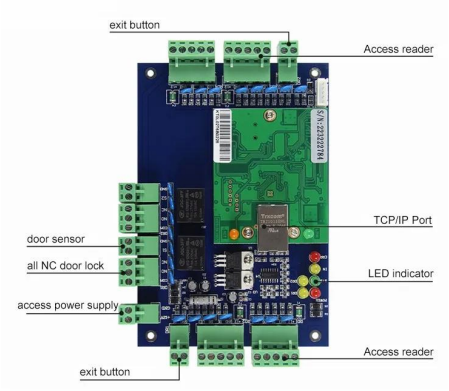

ACM-WEG02

Può controllare 2 porte.

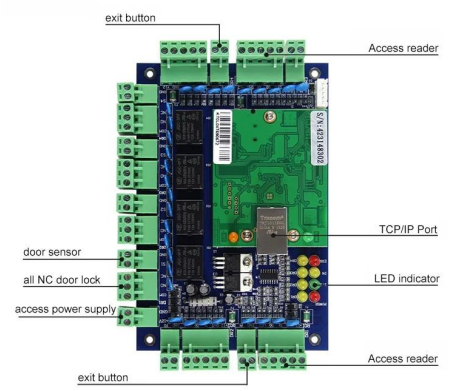

ACM-WEG04

Può controllare 4 porte.

You May Like

ACM-K2A/B

Pulsante di Uscita Realese Porta No Touch con led

ACM-Y180

Serratura magnetica montata su superficie (180 kg)

ACM-Y806-5A

Alimentatore 5A per controllo accessi

ACM225

Controllo accessi RFID con tastiera touch 12khz

ACM-210

Controllo accessi Wiegand RFID impermeabile in metallo

ACM26X

Dimensioni del lettore RFID per schede EM da 125 Khz: 115 mm × 75,5 mm × 16,8 mm

Nostro servizio

1, qualsiasi richiesta riceverà risposta entro 24 ore
2, produttore e fornitore professionale, benvenuto per visitare il nostro sito Web e la nostra fabbrica
3, OEM/ODM disponibili
4, alta qualità, design alla moda, prezzo ragionevole e competitivo, tempi di consegna rapidi
5, servizio post-vendita:
1), tutti i prodotti saranno stati rigorosamente controllati internamente prima dell'imballaggio
2), tutti i prodotti saranno ben imballati prima della spedizione
3), tutti i nostri prodotti hanno una garanzia di 2-3 anni se il danno non è causato dall'uomo
6, consegna più veloce : Circa 1~5 giorni per l'ordine del campione, 7~30 giorni per l'ordine all'ingrosso

7, pagamento: Puoi pagare l'ordine tramite: T/T, Western Union, Paypal,
8, spedizione: Abbiamo una forte collaborazione con DHL, FEDEX, TNT, UPS, EMS, spedizioniere via SEA e via AIR, puoi anche scegliere il tuo spedizioniere.

FAQ

D: 1. Come posso effettuare un ordine?
A: Ti preghiamo di elencarci le tue esigenze via e-mail. Quindi ti invieremo l'offerta il prima possibile, dopo la conferma dell'ordine, organizzeremo la produzione al più presto.

D: 2.Che dire del pagamento e della spedizione?
A: Garanzia commerciale e T/T, PayPal, Western Union.
I clienti possono scegliere via mare, aerea o espressa (DHL, FedEx, TNT UPS ecc.)

D: 3. Come posso ottenere un campione per verificare la qualità?
A: Potremmo fornirti un campione gratuito e il costo del trasporto a tuo carico.

D:4. Quanto tempo posso aspettarmi di ricevere i campioni?
R: Dipende dalla quantità. Normalmente 3-7 giorni per 5000 pezzi e 7-15 giorni per 100.000 pezzi

D:5. I tuoi prodotti possono essere personalizzati?
A: Quasi tutti i tuoi prodotti sono personalizzati, inclusi materiale, dimensioni, spessore e stampa. Gli ordini OEM sono altamente benvenuti.

Q:6.Sei una società commerciale o una fabbrica?
Siamo uno dei maggiori produttori di carte RFID/tag NFC/keybod RFID/braccialetti RFID, lettori RFID e prodotti per il controllo degli accessi in Cina da oltre 20 anni.