Pulsante di uscita del controllo di accesso del sensore a infrarossi

86 x 86 x 110 mm. Materotamp de la pannello DC 12 i 24 Vediingresso

Vitesse mecanica Adnatavuota Temp 55 °C (114 °F) Vitesse mecanica Adnatavuota Temp 55 °C (114 °F)

Um 5 % (tumidi e gàuate hativa) A 12 °C m 55 °C azione elettrica

Dimensions(mm)

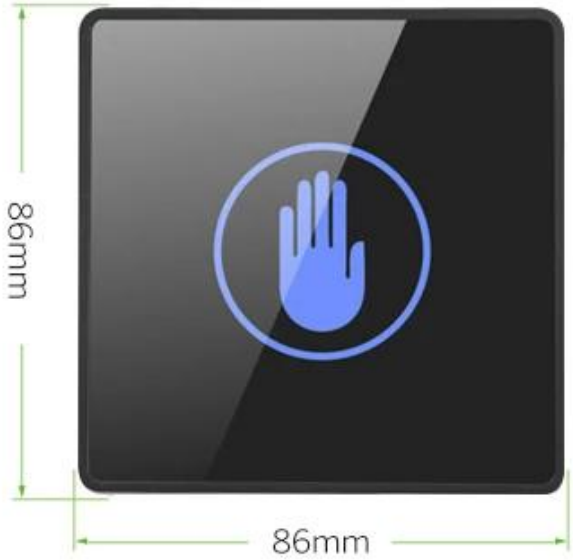

Wiring Diagram

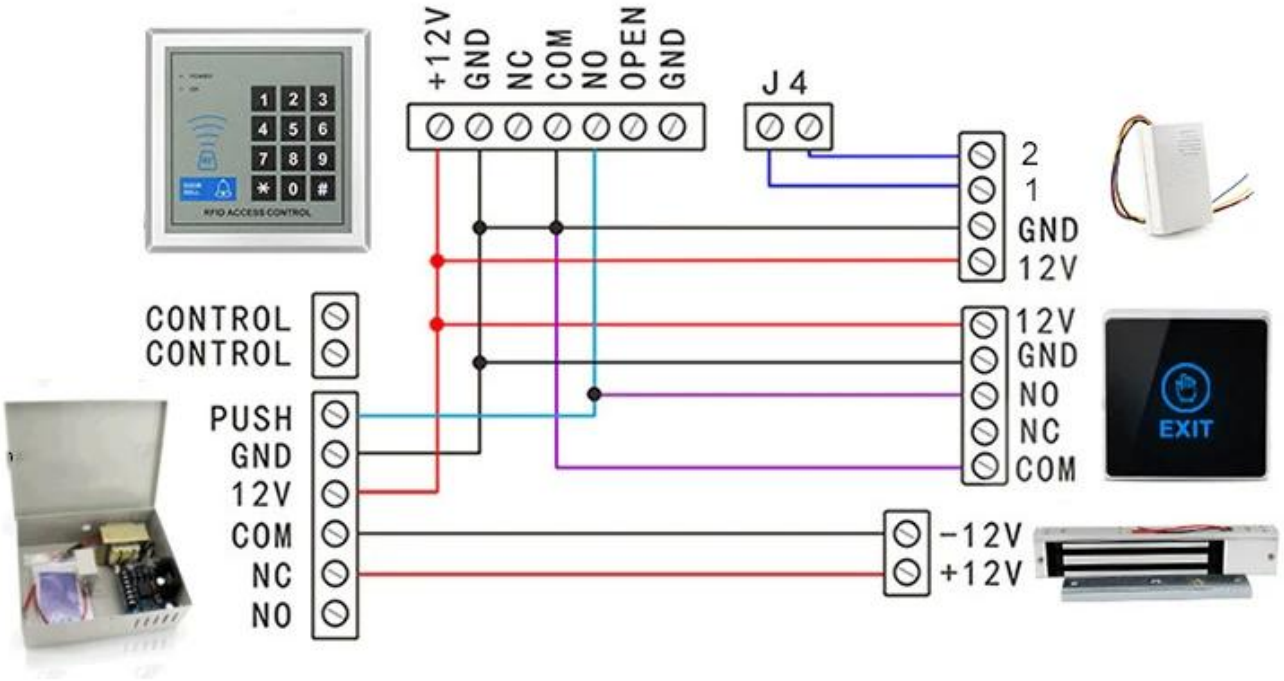

Il tuo potrebbe aver bisogno

Siamo in grado di fornire molti tipi di interruttori di porta. Tocca, senza tatto, rottura in vetro, interruttore a chiave. Clicca sull'immagine qui sopra per trovare maggiori dettagli. O non esitate a inviarci una richiesta per richiedere il listino prezzi.

Nessun pulsante di uscita della porta

tattile
K2B: 86 * 86mm
Nessun sensore di uscita reale della porta del tattile
K9A: 115 * 40mm
Pulsante di rilascio della porta (acciaio inossidabile, NO / NC) K5B: 86 * 86mm

Pulsante di rilascio della porta, (acciaio, alluminio, no), k4b: 86 * 86mm
Kiritis di alta qualità in acciaio inossidabile. K14b: 86 * 86mm
Pulsante di rilascio della porta spinta in acciaio inossidabile; K815b: 86 * 86mm

Nostro servizio

1, tutte le richieste saranno risposta entro 24 ore
2, produttore e fornitore professionale, benvenuto a visitare il nostro sito web e fabbrica
3, OEM / ODM disponibile
4, alta qualità, design Fashin, prezzo ragionevole e competitivo, tempi di consegna rapidi
5, servizio post-vendita:
1), tutti i prodotti saranno stati rigorosamente controllati a casa prima dell'imballaggio
2), tutti i prodotti saranno ben confezionati prima della spedizione
3), tutti i nostri prodotti hanno 2-3 anni di garanzia se il danno non è causato dall'uomo
6, consegna più veloce : Circa 1 ~ 5 giorni per ordine del campione, 7 ~ 30 giorni per ordine all'ingrosso
7, pagamento: Puoi pagare per l'ordine tramite: T / T, Western Union, Paypal
8, spedizione: Abbiamo una forte collaborazione con DHL, FedEx, TNT, UPS, EMS, spedizioniere via mare e via aerea, puoi anche scegliere il tuo Stilyer.

FAQ

D: 1. Come posso effettuare un ordine?

A: Si prega di indicare le tue esigenze via e-mail. Quindi ti invieremo l'offerta il prima possibile, dopo che il tuo ordine è stato confermato, organizzeremo la produzione il prima possibile.

D: 2. Che mi dici del pagamento e della spedizione?
A: T / T, PayPal, Western Union.
I clienti possono scegliere via mare, aria o espresso (DHL, Fedex, TNT, ecc.)

D: 3. Come posso ottenere un campione per verificare la qualità?
A: Potremmo fornirti un campione gratuito e il costo dei beni pagati da te.

D: 4. Quanto tempo posso aspettarmi di ottenere i campioni?
A: dipende dalla quantità. Normalmente 3-7 giorni per 5000 pezzi e 7-15 giorni per 100.000 pezzi

D: 5. I tuoi prodotti possono essere personalizzati?
A: Quasi tutti i tuoi prodotti sono personalizzati, inclusi materiali, dimensioni, spessore e stampa. Gli ordini OEM sono i benvenuti.

D: 6. Sei una società commerciale o una fabbrica?
Siamo uno dei più grandi produttori di schede RFID / tag NFC / tag Keybodi / RFID tag / RFID, lettore RFID e prodotti di controllo degli accessi in Cina da oltre 20 anni.