Descrizione del prodotto

Eliminazione del sistema di controllo dell'accesso RFID della porta impermeabile con la scheda ID della tastiera per il sistema di accesso alla carta

Il controllo di accesso è focalizzato sul controllo chi ha accesso, ad es. a un ufficio o una struttura. Questo è tipicamente raggiunto limitando l'accesso da alcuni tipi di gruppi o livelli di accesso. Con il controllo degli accessi, i visitatori, i dipendenti, i dirigenti, i freelancer o i dipendenti possono accedere facilmente e in modo sicuro.

Caratteristiche:

> Custodia in metallo, tastiera retroilluminata
> Impermeabile, conforme a IP66
> Un relè, 1000 utenti (990 utenti normali + 10 utenti dei visitatori)
> 3 Modalità di accesso: carta, perno, carta + PIN
> Tipo di carta: 125khz Em Card
> Lunghezza pin: 4 ~ 6 cifre
> Allarme anti-tamper
> Con campanello per i visitatori
> Telecomando per facoltativo

Conformità ai requisiti di prova standard del settore 125 KHz GPS 66 Coimpermeabile

Capadi pàdna l (9 utenti e n te i n o r m a l i + 1 u t e n t i d e i v i s i t a t o r i)

Tenendo conto della variabilità statistica

Hasta allarme Output Time Protezione del circuito corto

Cattleggerelladistanza
Temperatura ambiente

Tempo di esposizione della porta

Sonnasuriaandittabtaggubsantediuscita, allarmeesternno, lettoreesternno

1 Relay,1000 Users
(990 normal users +
10 visitor users)

With 2pcs Remote Control
for optional

Backlit Keypad
Multi-color LED status display
Doorbell for the visitors

Waterproof,conforms to IP66

Anti-Tamper Alarm

Commmon Power Supply

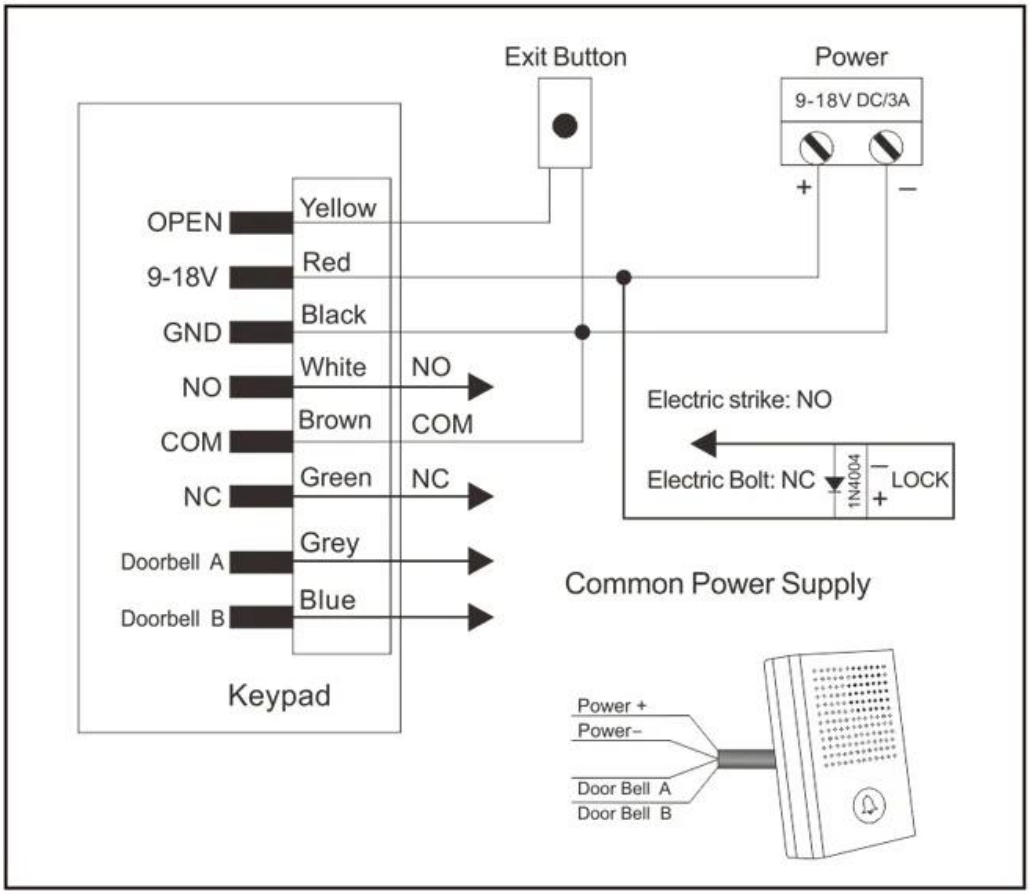

Special Power Supply

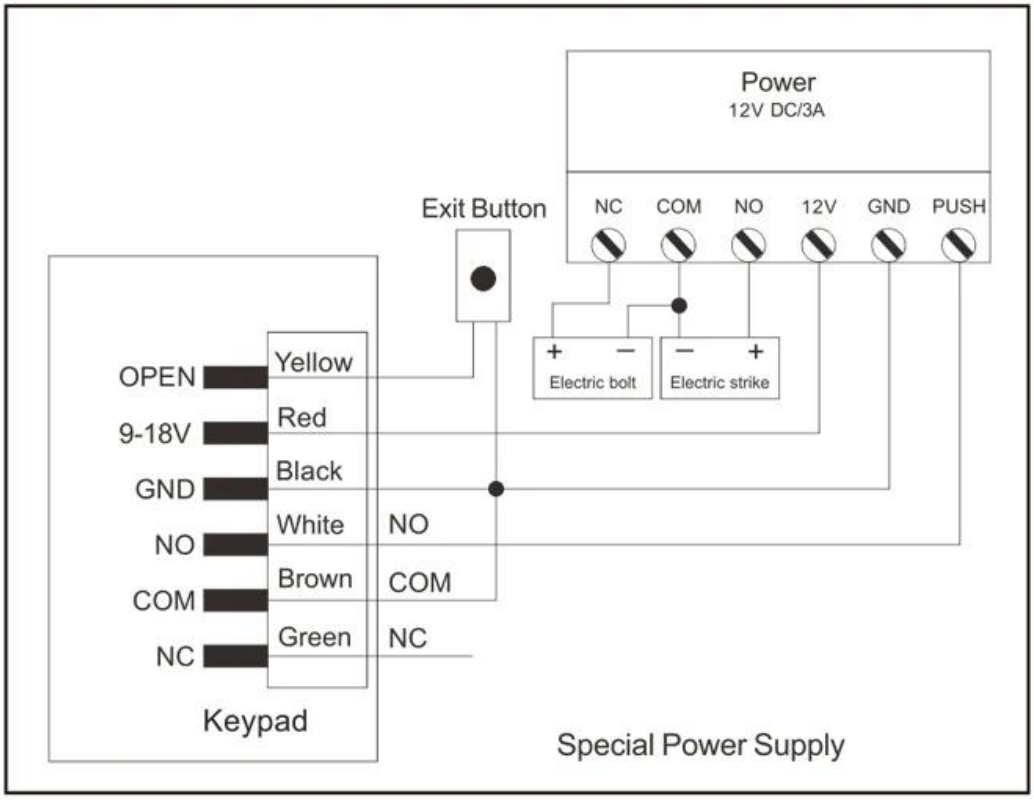

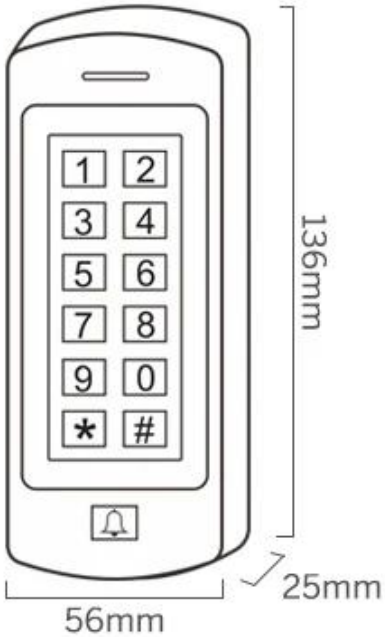

Siamo produttori di controllo di accesso professionale, abbiamo un sistema completo per il prodotto di controllo degli accessi come di seguito:

ACM223.

TOUCH KEYPAD RFID & KeyPad Access Control, 125KHZ EM 1000/4000 Capacità utente

ACM209-NW.

Keypad Metal RFID Single Door Accessontrol (non impermeabile), 125khz Em

ACM208.

Controllo e lettore di accesso a porta singola RFID impermeabile

ACM210.

Controllo di accesso a porta singola RFID in metallo (non impermeabile)

ACM225.

TOUCH KEYPAD RFID ACCESS CONTROL, 125KHZ EM, CAN Connnect Wiegand Reader

ACM211b.

TOUCH KEYPAD Case in metallo Impermeabile Controllo accessi RFID, CAN Connnect Wiegand Reader

Nostro servizio

1, qualsiasi richiesta verrà rispose entro 24 ore
2, produttore e fornitore professionale, benvenuti a visitare il nostro sito web e la nostra fabbrica
3, OEM / ODM disponibile
4, alta qualità, Fashin Desing, prezzo ragionevole e competitivo, tempo di consegna veloce
5, servizio post-vendita:
1), tutti i prodotti saranno stati rigorosamente la qualità controllata in casa prima dell'imballaggio
2), tutti i prodotti saranno ben confezionati prima della spedizione
3), tutti i nostri prodotti hanno 2-3 anni di garanzia se il danno non è causato dall'uomo

6, consegna più veloce : Circa 1 ~ 5 giorni per l'ordine del campione, 7 ~ 30 giorni per l'ordine all'ingrosso
7, pagamento: Puoi pagare per l'ordine tramite: T / T, Western Union, Paypal, Ali Commercial Assurance
8, spedizione: Abbiamo una forte collaborazione con DHL, FedEx, TNT, UPS, EMS, spedizioniere via mare e via aerea, puoi anche scegliere il tuo spedizioniere di spedizione.

FAQ

D: 1. Come posso effettuare un ordine?
A: Si prega di elencare i vostri requisiti per noi via mail. Quindi invieremo l'offerta al più presto, dopo la conferma dell'ordine, organizzeremo la produzione al più presto.

D: 2. Qual è il pagamento e la spedizione?
A: Assicurazione commerciale e T / T, Paypal, Western Union.
I clienti possono scegliere via mare, aria o espresso (DHL, Fedex, TNT, ecc.)

D: 3. Come posso ottenere un campione per controllare la tua qualità?
A: Potremmo fornire campioni gratuiti a te e il costo del trasporto prestato da te.

D: 4. Per quanto tempo posso aspettarmi di ottenere i campioni?
A: dipende dalla quantità. Normalmente 3-7 giorni per 5000pcs e 7-15 giorni per 100.000 pz

D: 5. I tuoi prodotti possono essere personalizzati?
A: Quasi tutti i tuoi prodotti sono personalizzati, inclusa la materia, la dimensione, lo spessore e la stampa. Gli ordini OEM sono altamente benvenuti.

D: 6. Ti sei una società commerciale o una fabbrica?
Siamo uno dei più grandi produttori di carte RFID Cards / NFC Tag / Keybod KeyBod / RFID da polsino RFID, lettore RFID e prodotti di controllo degli accessi in Cina più di 20 anni.