Descrizione del prodotto

Braccialetto rfid in gomma silicone di produttori professionali GYM / braccialetto nfc / cinturino da polso con tag nfc 213

1. È ampiamente usato per concerti musicali; Biglietto calcio, altri eventi.
2. Ogni braccialetto con un numero ID univoco globale.
3. Il materiale in PVC morbido di diverse dimensioni può scegliere
4.Logo e design personalizzati

Descrizione del prodotto

Il prodotto è ampiamente usato per concerti musicali; Biglietto calcio, altri eventi.
Ogni braccialetto con un numero ID univoco globale.
Il materiale in PVC morbido di diverse dimensioni può scegliere
Logo e design personalizzati

Materiale PVC

Per Dio a ambe tutto

Rosso, verde, grigio, nero, viola, giallo, bianco, blu, rosa, arancione personalizzato

Personalizzato Patata Fritta Frise, guarnizza T/T, unione Poacgalmdeenttoale, Paypal

Per via aerea, via mare, spedizione (Fedex, DHL, UPS...)

Immagini dettagliate

CHIP LOGO DI FORMATO OEM

1.La dimensione può essere personalizzata come richiesto.
2.Il logo può essere accettato.
3.125 KHZ, 13,56 MHZ, 868 Mhz-915 Mhz diverse frequenze da scegliere, come TK4100, F08, chip Alien 3 ed ecc.

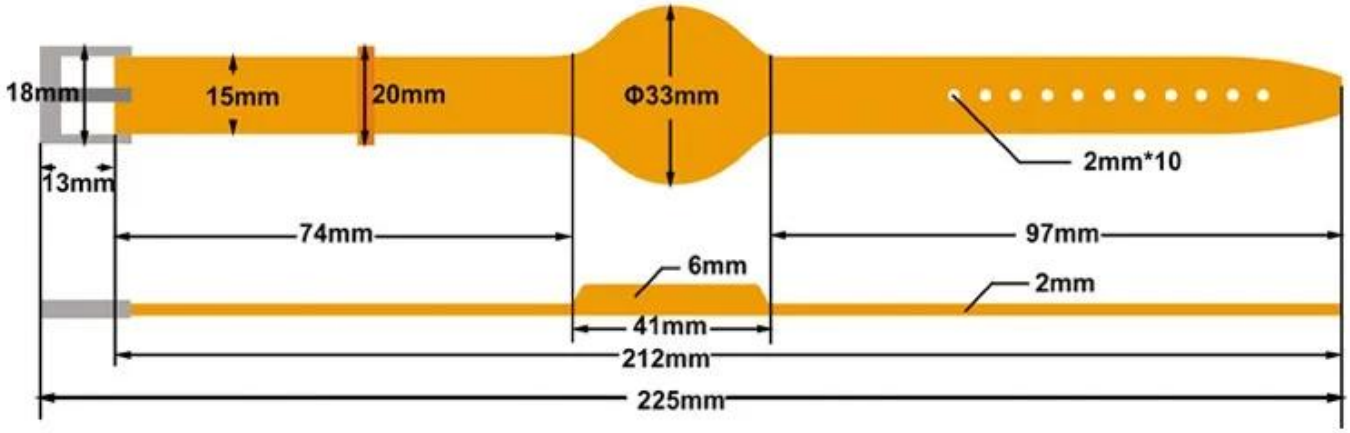

Braccialetto RFID monouso l'applicazione:

- Concerto musicale; Biglietto calcio, altri eventi;
- Bar, discoteche, fiere, festival e carnevali
- Hotel, resort e compagnie di crociere
- Parco acquatico, parchi a tema e divertimenti
- Centri scientifici, zoo;
- Gare, bowling e eventi sportivi
- Per l'aiuto di Lock Kids
- Per l'identificazione dei cuccioli, controllo degli accessi

BAR

APPLICATIONS

Music Concerts

Hospitals

Sports Events

Access tickets

1, tutte le richieste riceveranno risposta entro 24 ore
2, produttore e fornitore professionale, benvenuto per visitare il nostro sito Web e la nostra fabbrica

3, OEM / ODM disponibili
4, alta qualità, design fashin, prezzo ragionevole e competitivo, tempo di consegna veloce
5, servizio post-vendita:
1) Tutti i prodotti saranno stati rigorosamente controllati in casa prima dell'imballaggio
2) Tutti i prodotti saranno ben imballati prima della spedizione
3) Tutti i nostri prodotti hanno una garanzia di 2-3 anni se il danno non è causato da persone

6, consegna più veloce: Circa 1 ~ 5 giorni per ordine del campione, 7 ~ 30 giorni per ordine in serie

7, pagamento: Puoi pagare l'ordine tramite: T / T, Western Union, Paypal, Ali trade assurance

8, spedizione: Abbiamo una forte collaborazione con DHL, FEDEX, TNT, UPS, EMS, Forwarder by SEA e By AIR, puoi anche scegliere il tuo spedizioniere.

Garanzia di qualità:

Il servizio di garanzia sarà onorato se il danno non è causato da persone, ACM Goldbridge fornisce 2 anni di garanzia per i relativi prodotti.
Al contrario, ACM Goldbridge addebiterà un extra in caso di riparazione.
Maggiori informazioni, visita il nostro centro servizi.

FAQ

Q: 1. Come posso effettuare un ordine?
R: Indica le tue esigenze tramite e-mail. Quindi invieremo l'offerta al più presto, dopo la conferma dell'ordine, organizzeremo la produzione al più presto.
Q: 2.Che dire del pagamento e della spedizione?
A: Garanzia commerciale e T / T, Paypal, Western Union.
I clienti possono scegliere via mare, aereo o espresso (DHL, FedEx, TNT UPS ecc.)
Q: 3. Come posso ottenere un campione per verificare la qualità?
A: Potremmo fornirti un campione gratuito e il costo del trasporto pagato da te.
Q: 4. Quanto tempo posso aspettarmi per ricevere i campioni?
A: Dipende dalla quantità. Normalmente 3-7 giorni per 5000 pezzi e 7-15 giorni per 100.000 pezzi
Q: 5. I tuoi prodotti possono essere personalizzati?
A: Quasi tutti i tuoi prodotti sono personalizzati, inclusi materia, dimensioni, spessore e stampa. Gli ordini OEM sono i benvenuti.
Q: 6.Sei una società commerciale o una fabbrica?
Siamo uno dei più grandi produttori di carte RFID / NFCtags / keybod RFID / braccialetto RFID in Cina da oltre 20 anni.