Braccialetto astuto resistente all'acqua del braccialetto del PVC 13.56mhz RFID dell'orologio del regalo di promozione con fibbia di plastica

1. È ampiamente usato per concerti musicali; Biglietto calcio, altri eventi.
2. Ogni braccialetto con un numero ID univoco globale.
3. Il materiale in PVC morbido di diverse dimensioni può scegliere
4.Logo e design personalizzati

Descrizione del prodotto

Matteo Calzolaio
PhD Student
Dipartimento di Matematica

Rosso, verde, grigio, nero, viola, giallo, bianco, blu, rosa, arancione personalizzato

Personalizzato Patta Mezzo Kitta Freguesia Manza

T/T, unione occidentale, assicurazione contro commercial e di albaba, Paypal

Per via aerea, via mare, spedizione (Fedex, DHL, UPS...)

Immagini dettagliate

CHIP LOGO DI FORMATO OEM

1.La dimensione può essere personalizzata come richiesto.
2.Il logo può essere accettato.
3.125 KHZ, 13,56 MHZ, 868 Mhz-915 Mhz diverse frequenze da scegliere, come TK4100, F08, chip Alien 3 ed ecc.

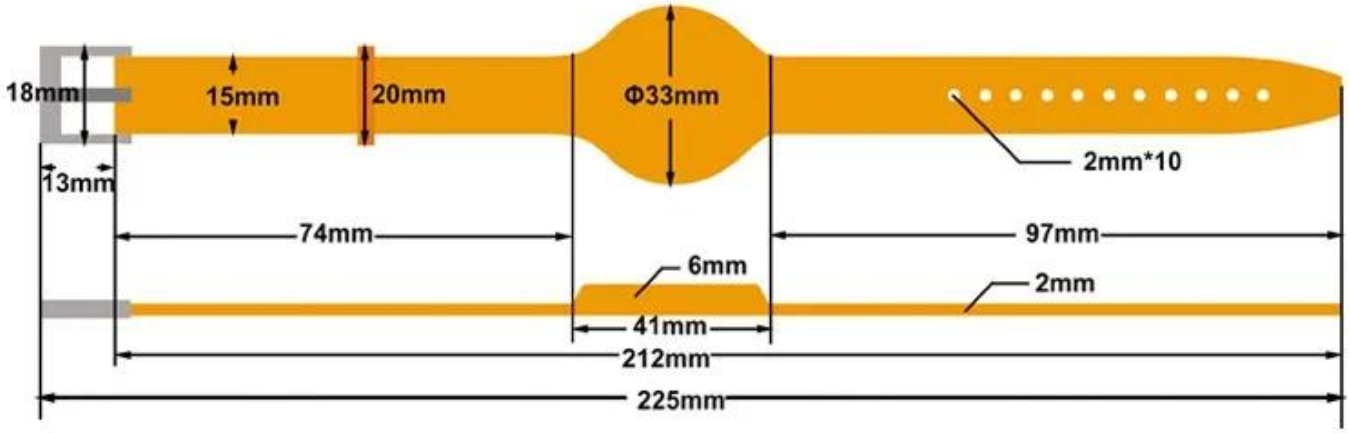

Braccialetto RFID monouso l'applicazione:

- Concerto musicale; Biglietto calcio, altri eventi;
- Bar, discoteche, fiere, festival e carnevali
- Hotel, resort e compagnie di crociere
- Parco acquatico, parchi a tema e divertimenti
- Centri scientifici, zoo;
- Gare, bowling e eventi sportivi
- Per l'aiuto di Lock Kids
- Per l'identificazione dei cuccioli, controllo degli accessi

BAR

APPLICATIONS

Music Concerts

Hospitals

Sports Events

Access tickets

Imballaggio e consegna

Modo di spedizione
Abbiamo una forte collaborazione con DHL, FEDEX, TNT, UPS, EMS, Forwarder by SEA e By AIR
Puoi anche scegliere il tuo spedizioniere.

Ogni ordine controlleremo innanzitutto la qualità per garantire che il nostro cliente ottenga il miglior prodotto.
Il nostro personale lo imballerà accuratamente per evitare danni durante il trasporto.
Spediremo tutte le merci il prima possibile.

Braccialetti in silicone RFID di alta qualità per eventi Braccialetti impermeabili RFID braccialetti nfc Ntag213 / 215/216 cinturino in silicone rfid

Package for Silicone Wristbands

Package for Woven Wristbands

Package for Soft PVC/ Paper Wristbands

Outside Carton Package

Clicca qui per ordinare e avere il tuo CAMPIONE GRATUITO in 3 giorni !!!

Siamo fornitori professionali di prodotti per il controllo degli accessi di sicurezza completa con 20 anni di esperienza, ci assicuriamo di offrire la migliore soluzione di sistema di controllo degli accessi! Quindi, invia i dettagli della tua richiesta di seguito, fai clic su "Spedire" adesso!

Non vediamo l'ora di stringere rapporti commerciali di successo con nuovi clienti in tutto il mondo in futuro.

Più stile

Abbiamo molti tipi di stile per braccialetto, materiale in silicone o materiale in PVC o materiale in nylon per la scelta.Tutto può fare 125 khz, 13,56 mhz e 860-960 mhz.
L'immagine qui sotto è il nostro stile tra cui scegliere e possiamo personalizzare come richiesto.

prodotti correlati

ACM-W002-EM

Braccialetto sottile in silicone EM 125 Khz

ACM-WBT-EM

Braccialetto in silicone di forma rotonda 125KHZ

ACM-W012-EM

Braccialetto in plastica impermeabile 125Khz EM

ACM-SW01

Braccialetto intelligente bluetooth rfid

ACM-KID02

Orologio intelligente Android IOS GPS

ACM-W006-EM

Braccialetto rfid in materiale siliconico
da 125 kHz

Your may need

ACM-ABS003

Portachiavi EM 125 Khz, chip TK4100, accetta il priting

ACM-INLAY

Inlay per la produzione di card, rfid wet inlay e dry inlay

ACM-EMI-S

Scheda di prossimità RFID 125Khz TK4100

ACM208

Lettore wiegand RFID impermeabile

ACM-08N

Lettore di schede rfid USB 125 kHz desktop

ACM-812A

Lettore RFID uhf a lungo raggio

Nostro servizio

La tua soddisfazione è il nostro obiettivo.

1.Tutte le richieste riceveranno risposta entro 24 ore
2. Professionale produttore e fornitore, benvenuto per visitare il nostro sito Web e la nostra fabbrica
3.OEM / ODM disponibile
4. Alta qualità, design fashin, prezzo ragionevole e competitivo, tempi di consegna rapidi
5.Servizio post-vendita :
A: Tutti i prodotti saranno stati rigorosamente controllati in casa prima dell'imballaggio
B: Tutti i prodotti saranno ben imballati prima della spedizione
C: Tutti i nostri prodotti hanno una garanzia di 2-3 anni se il danno non è causato dall'essere umano
6. Consegna più rapida : Circa 1 ~ 5 giorni per l'ordine del campione, 7 ~ 30 giorni per l'ordine all'ingrosso
7. Pagamento : Puoi pagare l'ordine tramite: T / T, Western Union, Paypal, Ali trade assurance
8.spedizione: Abbiamo una forte collaborazione con DHL, FEDEX, TNT, UPS, EMS, Forwarder by SEA e By AIR, puoi anche scegliere il tuo spedizioniere.

Garanzia di qualità

1.Il servizio di garanzia sarà rispettato se il danno non è causato da persone, ACM Goldbridge fornisce 2 anni di garanzia per i relativi prodotti.
2.Al contrario, ACM Goldbridge addebiterà un extra in caso di riparazione.
3. Ulteriori informazioni, consultare il nostro centro servizi.

La nostra azienda

Azienda industriale ACM Shenzhen Goldbridge

In qualità di uno dei principali esportatori di prodotti RFID in Cina, operiamo in questo campo già da 20 anni. Abbiamo una ricca esperienza di produzione ed esportazione di prodotti RFID. I nostri prodotti di forza sono: carta RFID, portachiavi RFID, braccialetto RFID, tag RFID e vari lettori RFID. Siamo anche il fornitore di soluzioni per il controllo degli accessi.

COMPANY PROFILE

Established in 1996 Shenzhen goldbridge Industrial Co,.Ltd
the design, research manufacture and sales of contactless RFID carc
lable and related RFID products.

At presents, we have own 30 patents, acceredited by ISO9001:2000,
certifacates. Main product cover Inlay,coil,rfid card, rfid key fob, NFC
From chip bonding to the finial machine packaging, we check each p
the items are in whole inspection.

We can product 500 thousand goods each day, we are capable to ar
And we have better lead time.

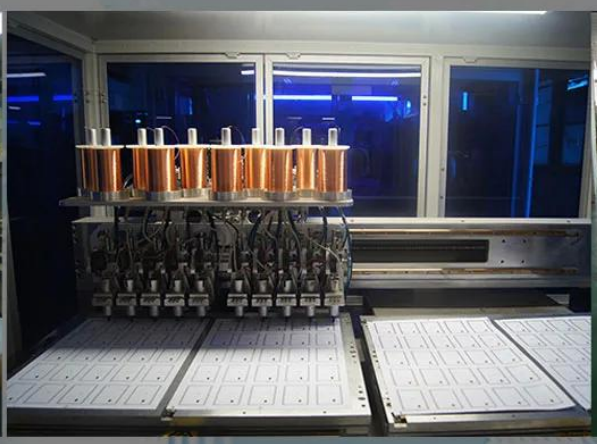

Product Process

Binding

Coiling winding

Embedding

Offset printing

Digital printing

Lamination

Quality Checking

Packing

Warehouse

Our Certifications