□□

□□□□□□□□□□□□AC180~235V 5A□□

5A□□□□

□□□□□□□□□□□□

□□□□□□□□□□□□□□□□□□□□□□□□□□□□□□

□□□□□□□□□□□□□□□□□□□□

□□□□□□□description5A□□

4
5
x
2
7
7
x
7
7
m
m
A
C
1
1
V
-
2
4
V
5
W
D
C
1
2
V
;
/
N
C
-
1
5
S

□□□□□

Dimensions(mm)
264mm
L374 x W264 x D67mm
67mm
374mm
277mm
Access Control System
77mm
405mm
Size: L405 x W277 x D77mm
Weight: 3.28kg

□□

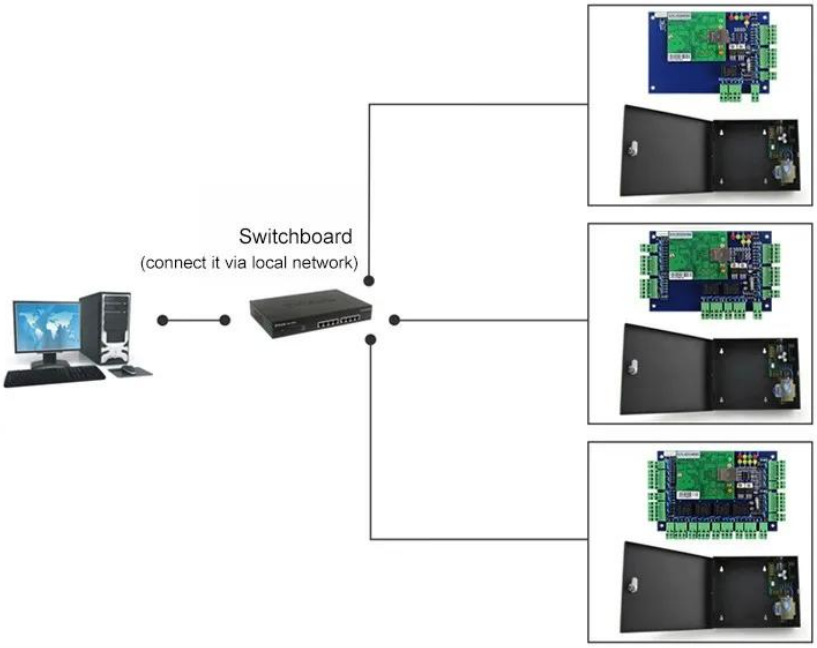

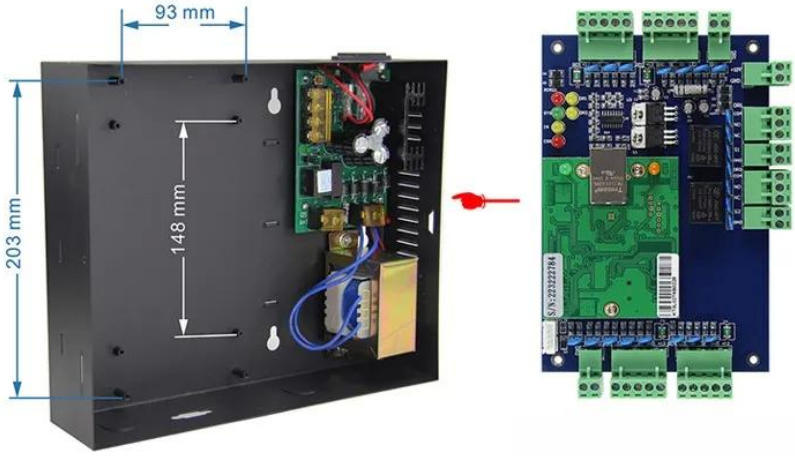

Kindly remind:

All network control board must configure with access power supply.
1 board for 1 power supply

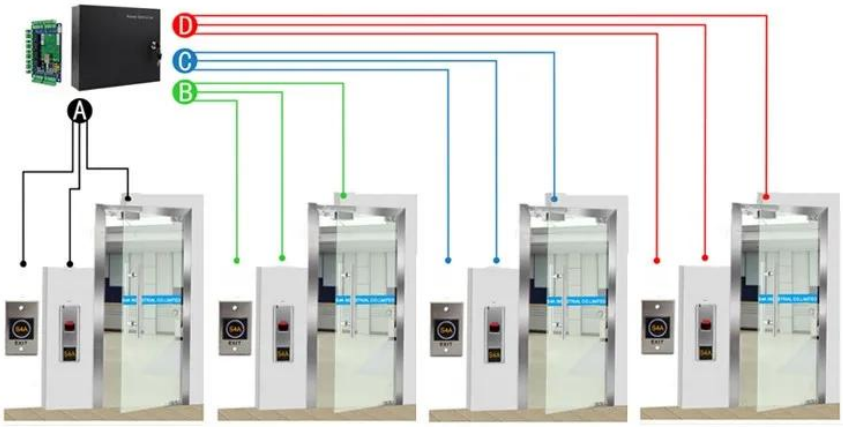

ACM-WEG04

Four doors 1 way: Control 4doors (Enter by Swipe cards and Exit by Push button)

□□□□□□□□□□

□□□□□□□□□□□□□□□□□□□□□□□□□□□□□□□□□□□
□□□□□□□□□□□□□□□□□□□□□□□□□□□
□□□□□□□□□□□□□□□□□□□□

□□□□□□□□□□□□

□□□□2000□□□□□RFID□□□□□□□□1□□□□□□□□
□□□□□□□□□□□□□□□□□□□□□□□ CO□FTA□F□□□□F□
□□□□e ... ECT□□□□□□□□□□□□□□□□□□□□□□□□□□
□□□□□□□□□□□□□□□□□□□□□□□□□□□□□□□□□
EXW□FOB□FCT□CIF□CFR ...□□□□□□□□□□□□□□□□
□□□□□□□□□□□□□□□□□□□□□□□□□□□□□□□□□□
□□□

[illegible]3[illegible]

[illegible]20[illegible]

[illegible]

[illegible]

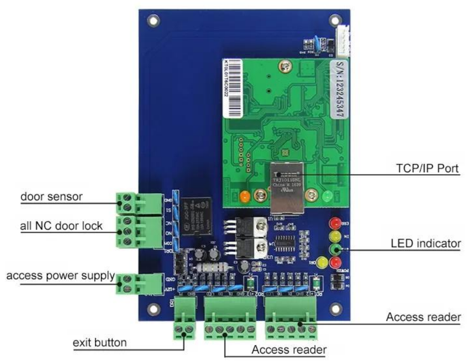

ACM-WEG01

1[illegible]

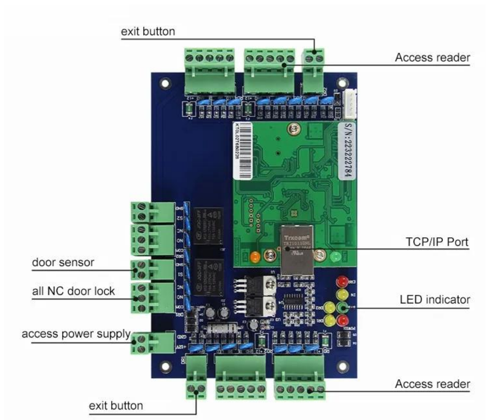

ACM-WEG02

2[illegible]

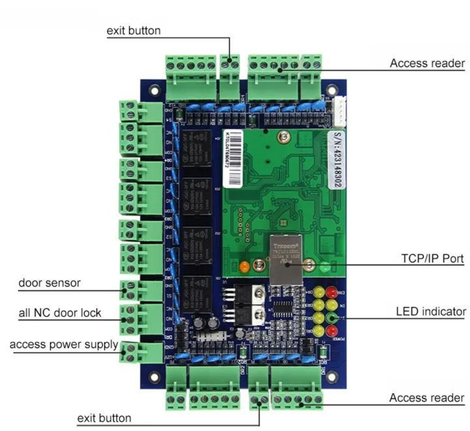

ACM-WEG04

4[illegible]

You May Like

ACM-K2A / B.

LED□□□□□□□□□□□□□□□□□□□□□□□□□□□□□□□□□□□□

ACM-Y280

□□□□□□□□□□280kg / 600□□□□

ACM-Y806-5A.

□□□□□□□□□□□□5A

ACM225

Touch Keypad RFID□□□□□□12kHz

ACM-210

□□□□RFID wiegand□□□□□□

ACM26X

125KHz EM□□□RFID□□□□□□
□□115mm×75.5mm×16.8mm

□□

ACM Shenzhen Goldbridge□□□□

□□□RFID□□□□□□□□□□□□□□□□□□□□□□□20□□□□□□□□□□□□ RFID□□□□□□□□□□□□□□□□□□□□□□□□□□□□□□□□□RFID□□□□ RFID Keyfob□RFID□□□□□□□□RFID□□□□□□□□RFID□□□□□□□□□□□□□□□□□□□□□□□□□□□□□□□□□□

□□□□□□□

□□□□□□□□□□□□□□□□□

□□□□□□□□□□□□□ 24□□□□□

2□ □□□□□□□ □□

3□OEM / ODM□□□□□□□

4□ □□□□Fashin Desing□Reayable□□□□□□□□□□□□□□□□□□□

5.□□□□□□□□□ □

A□□□□□□□□□□□□□□□□□□□□□□□□□□

B□□□□□□□□□□□□□□□□□□□□□

C□□□□□□□□□□□□□□□□□□□□□□□□□□□□□□□□□□□□□2~3□□□□□□□□□□□□

6□ □□□□□□ □□□□□□□□□□□□□1~5□□□□□□□□□□□7~30□

7□ □□□ □T / T□□□□□□□□□□□PayPal□ALI□□□□□□□□□□□□□□□□□□□□□□□□□

8□□□□DHL□FedEx□TNT□UPS□EMS□EMS□EMS□Forwarder□□□□□□□□□□□□□□□□□□□□□□□□□□□□□□□□□□□□□□□

□□□□

1.□□□□□□□□□□□□□□□□□□□□□□□□warranty□□□□□□□□□□□□□ACM Goldbridge□□□□□□□□□□□□□□2□□□□□□□□

2.□□□□ACM Goldbridge□□□□□□□□□□□□□□□□□□□□

3.□□□□□□□□□□□□□□□□□□□□□□□□□