□□□□

□□□□□□□□□26□□□□□□□□

□□□□□□□□□□

□E
M
□
□
□
□
□
□
C
□
□
□
4
□
□
□
□
D
C
1
2
V
±
±
1
0
□
<
1
m
A
□
1
1
5
C
M
□
□
□
°C
6
°C
□
2
□
8
0
1
1
5
×
8
×
2
4
m
m

Dimensions(mm)

□□□□□□□□□□

□□□□□□□□□

BELL++BELL-VAGDAOAOVAGTA1NCNCCOMMNO

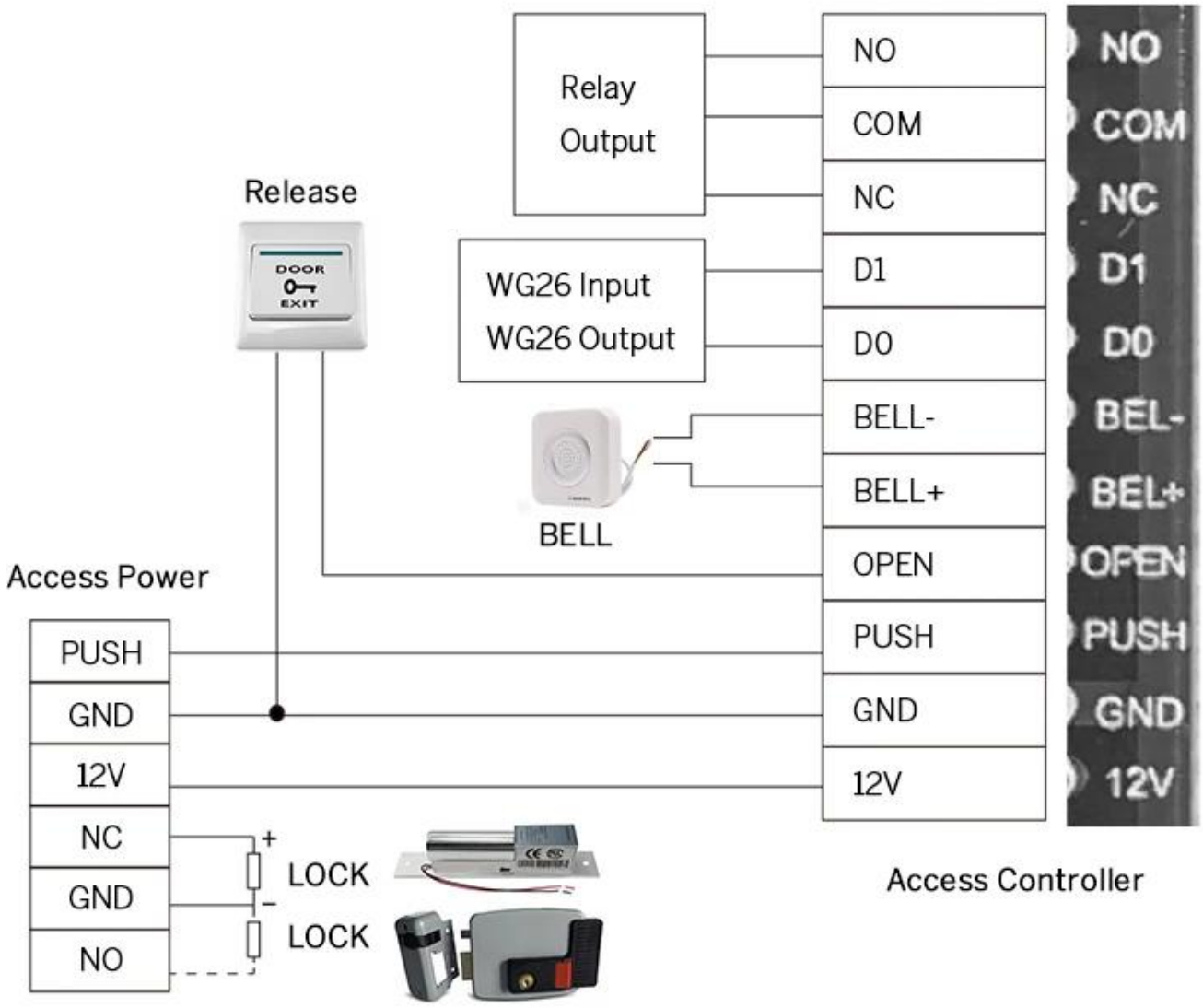
Relay
Output
NO
COM
NC
Release
DOOR
EXIT
WG26 Input
WG26 Output
D1
D0
BELL-
BELL+
BELL
OPEN
Access Power
PUSH
GND
12V
NC
GND
NO
+
LOCK
–
LOCK
Access Controller

□□□□□□□□□□□□□□

□□□□□□□□□□□□□

ACM223

□□□□□□□□RFID□□□□□□□□□□□□□□□□□□□125Khz EM1000 / 4000□□□□□□

ACM209-NW

□□□□□□□□RFID□□□□□□AccessControl□□□□□□125Khz EM

ACM208

□□RFID□□□□□□□□□□□□□□□□□□□□□□□□□□

ACM210

□□RFID□□□□□□□□□□□□□□□□□□□□□□□□□□□□□

ACM225

□□□□□□□□□RFID□□□□□□□□125Khz EM□
□□□□□□□□□□□□□□□□□□□□□

ACM211B

□□□□□□□□□□□□□□□□□□RFID□□□□□□□□□□□□□
□□□□□□□□□□□□□□□□□□□□□

□□□□□□□

1□□□□□□□□□24□□□□□□□□□□□□□
2□□□□□□□□□□□□□□□□□□□

□□□□□□

Q□1□□□□□□□□□□□□□□□□
A□□□□□□□□□□□□□□□□