□□□□

Card type: EM or MF
User Capacity: 2000

□□□□

□□□□□□□□□□□□□□
□□□□□□□□□□□□□□□□□□□□□□□□
□□□□□□□□□□□□□□□□□□□□□□□□□□□□□□□□□□□□
WG□□□□□□□□□□WG26□□/□□
□□□2000□□□/□□□
3□□□□□□□□□□□□□□□□□□□□+□□

□□□□

4.□□□□□□□□□□□□□□□□□□□□□□□□□□□□

□□□□□□□□□

1 2 3
4 5 6
7 8 9
* 0 #
86mm
86mm

22mm

DC12V2 36cm <6mA A AC -45° C6° C190

□0
9
□
□
□
□
□
□
□
□□
□
□
□
□
□
□□
□
□
□
□
□
□

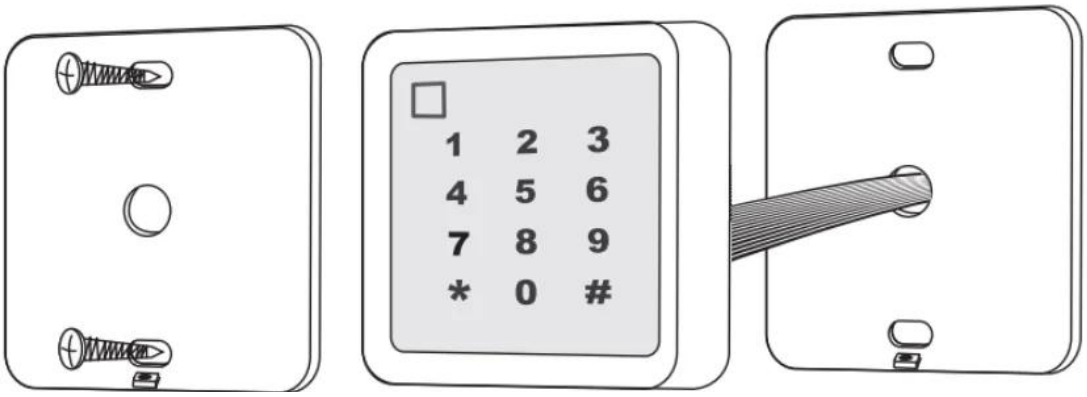
1 2 3
4 5 6
7 8 9
* 0 #

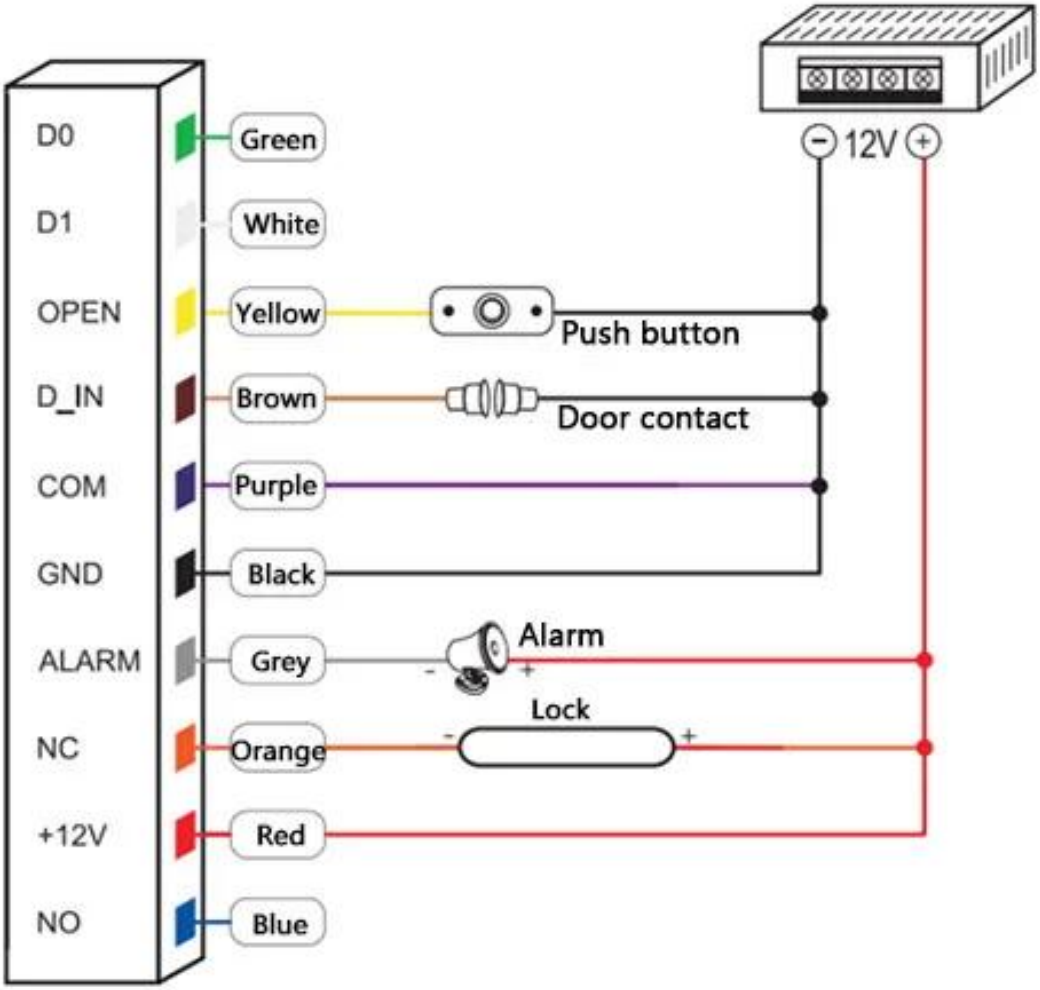
D0
D1
OPEN
D_IN
COM
GND
ALARM
NC
+12V
NO
Green
White
Yellow
Brown
Purple
Black
Grey
Orange
Red
Blue
12V
Push button
Door contact
Alarm
Lock

□□□□□□□

□□□□□□□

1.□□□□□□24□□□□□□□□□□□
2.□□□
3.□□□□□OEM / ODM
4.□□□□□□□□□□□□□□□□□□□□□□□□□□□□□□□□□□
5.□□□□□□□□□
A□□□□□□□□□□□□□□□□□□□□□□□□□□□□
B□□□□□□□□□□□□□□□□□□□□□
C□□□□□□□□□□□□□□□□□□□□□□□□□2□3□□□□□□□□□□□
6.□□□□□□□□□□□□□□□1□5□□□□□□□□□□7□30□
7.□□□□T / T□□□□□□□□□□□Paypal□Ali□□□□□□□□□□□□□□□□□□□□□□□□
8.□□□DHL□FEDEX□TNT□UPS□EMS□□□

□□□□

-□□□□□□□□□□□□□□□□□□□□□□□□□□□□□□ACMGoldbridge□□□□□□□2□□□□□□□□□□□□

-□□□□□□□□□ACMGoldbridge□□□□□□□□□□

-□□□□□□□□□□□□□□□□□□□□□□□□□□□□

□□□□□

□□□□
DHL□FEDEX□TNT□UPS□EMS□SEA□□□AIR□□□□□□□□□□□□□□□□□□
□□□□□□□□□□□□□□□□□□□

□□□□□
□□□□□□□□□□□□□□□□□□□□□□□□□□□□1□□□□□□□□□□□□100□□
□□□□□□□□45 * 31 * 28cm□□□□□13kg□

□□

ACM□□□Goldbridge□□□□

□□□□□□RFID□□□□□□□□□1□□□□□□□□□□□□□□20□□□□□□□□□□□□□RFID□□□□□□□□□□□□□□□□□□□□□□□□□□□□
□□RFID□□□□RFID□□□□□RFID□□□□□□□RFID□□□□□□□□□□□RFID□□□□□□□□□□□□□□□□□□□□□□□□□□□□□□□□□□□□□

[illegible]

[illegible]Alibaba[illegible]

SHENZHEN GOLDBRIDGE INDUSTRIAL CO., LTD

Address: Futian District,Shenzhen of China

Telephone: +86-755-83767678

Contact Person: Lily Jiang

WhatsApp and Mobile Phone: +86-13554918707

Skype: lily-jiang1206

E-mail: sales@goldbridgesz.com

Website: http://www.goldbridgesz.com