□□□□□433MHz□□□□□□□□□□□□□□□□□□□□□□□□□□□□□□□□□□□□125KHzEM□□□□□□□□□□□□□□□□□□□□□□□□

ACM307□□□□□□□□□□□□□□□□□□□

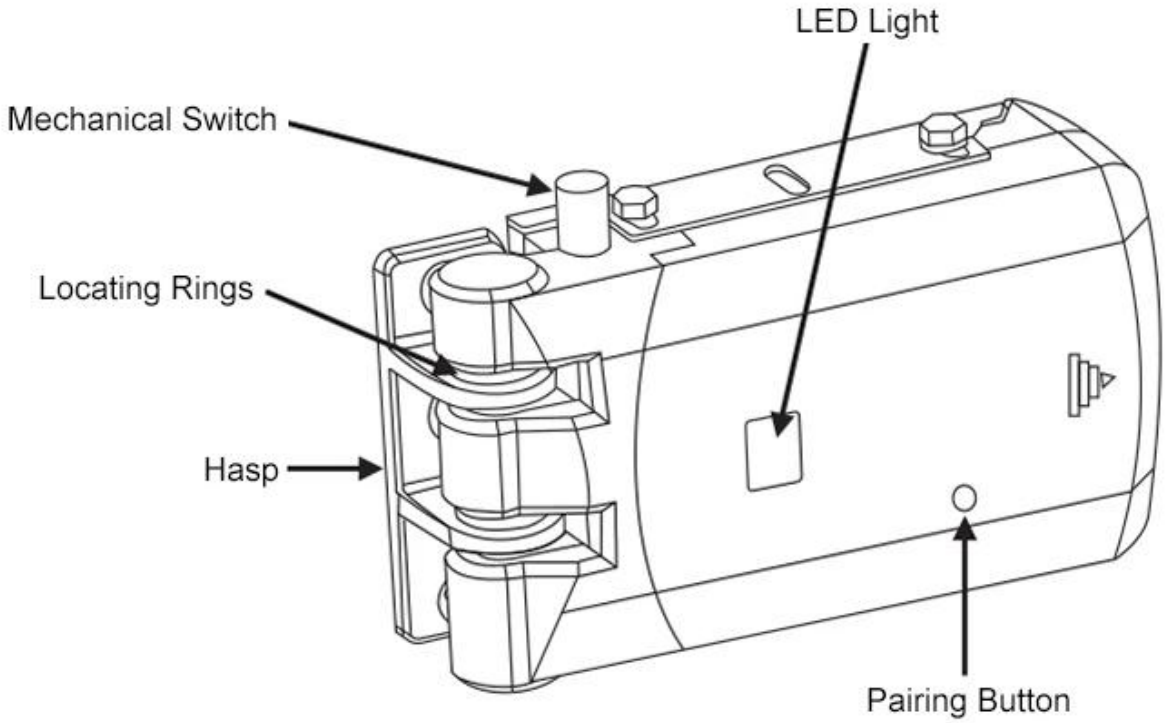
LED Light
Mechanical Switch
Locating Rings
Hasp
Pairing Button

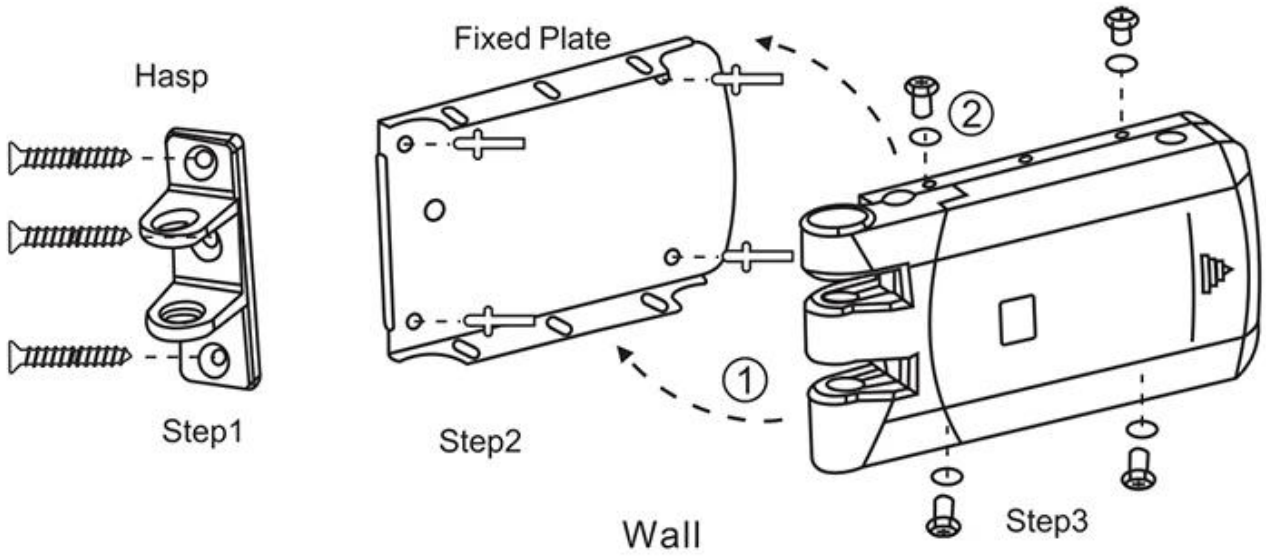
Hasp
Step1
Fixed Plate
Step2
Wall
Step3

1
2
5
K
H
z
E
M
4
3
2
1
<
1
u
A
<
5
m
A

ABS
ABS
L135xW54xD19mm
L155xW83xD38mm
L62xW32xD11.5mm

1
2
3
4
5
6
7
8
9
0
*
#
CLOSE
OPEN

□□□□□□□□□□□□□□□

□□□□□□□□□□□□□□

ACM223

□□□□□□□□RFID□□□□□□□□□□□□□□
□□125Khz EM1000 / 4000□□□□□□

ACM209-NW

□□□□□□□□RFID□□□□□□AccessControl□□
□□□□125Khz EM

ACM208

□□RFID□□□□□□□□□□□□□□□□□□□□□□

ACM210

□□RFID□□□□□□□□□□□□□□□□□□□□□□□□

ACM225

□□□□□□□□RFID□□□□□□□□125Khz EM□□□□□□□□□□□□□□□□□□

ACM211B

□□□□□□□□□□□□□□□□□RFID□□□□□□□□□□□□□□□□□□□□□□□□

□□□□□□□

1□□□□□□□□24□□□□□□□□□□□□
2□□□□□□□□□□□□