U□□□□□□Framelss□□□□□□□□□□60kg□|□□□□□

U□□□□□
1.U□□□□□□□□□□

7
x
3
8
m
m
C5
1
3
x
4
6
x
2
8
m
m
C1
1
8
2
x
4
5
x
2
8
m
m
C2
1
8
5
x
7
x
3
9
m
m
C5

12VDC/24V

[illegible].24kg/.32kg/.5kg

[illegible]

[illegible]

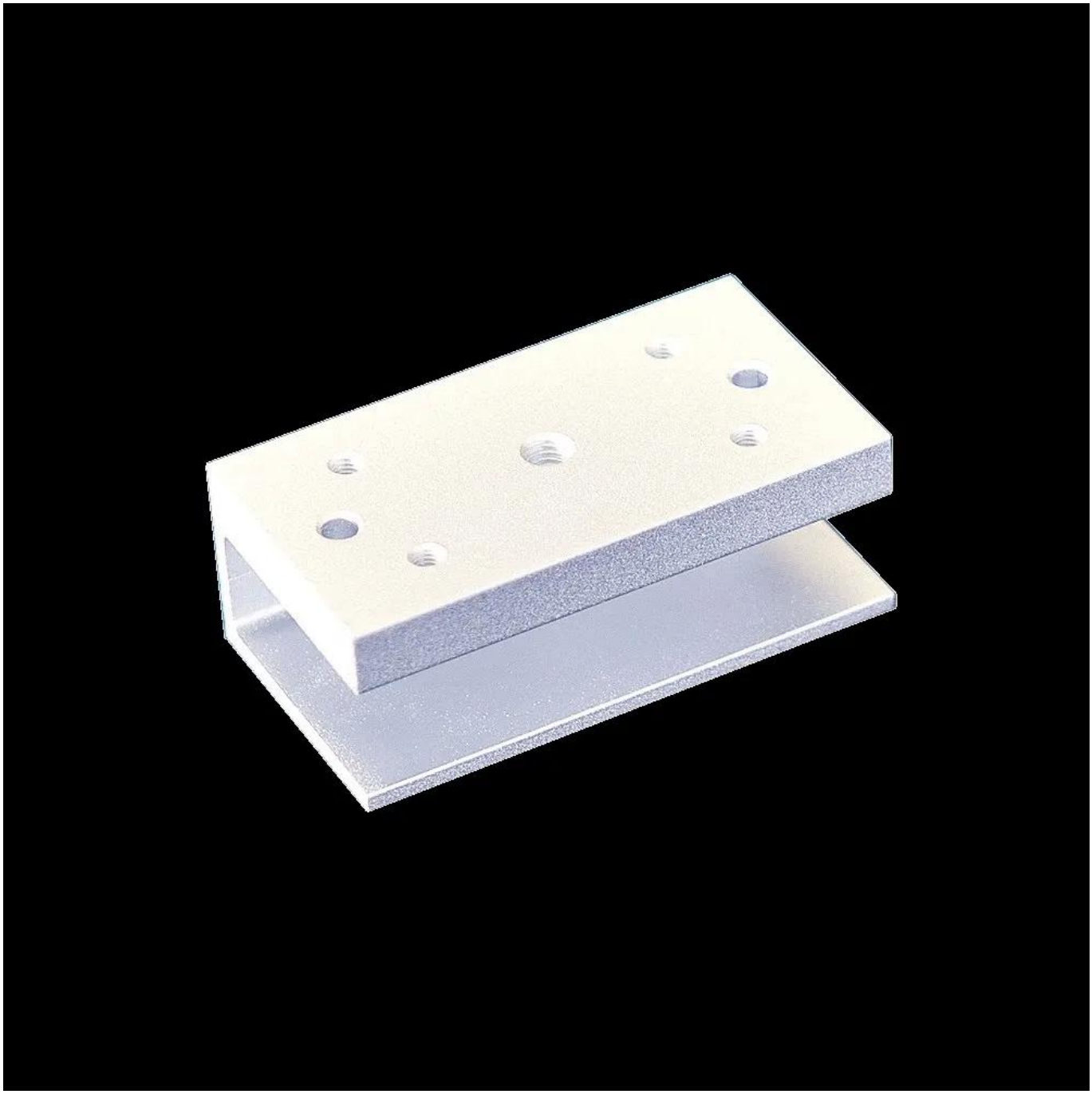

□□□□

-□□□

□□□

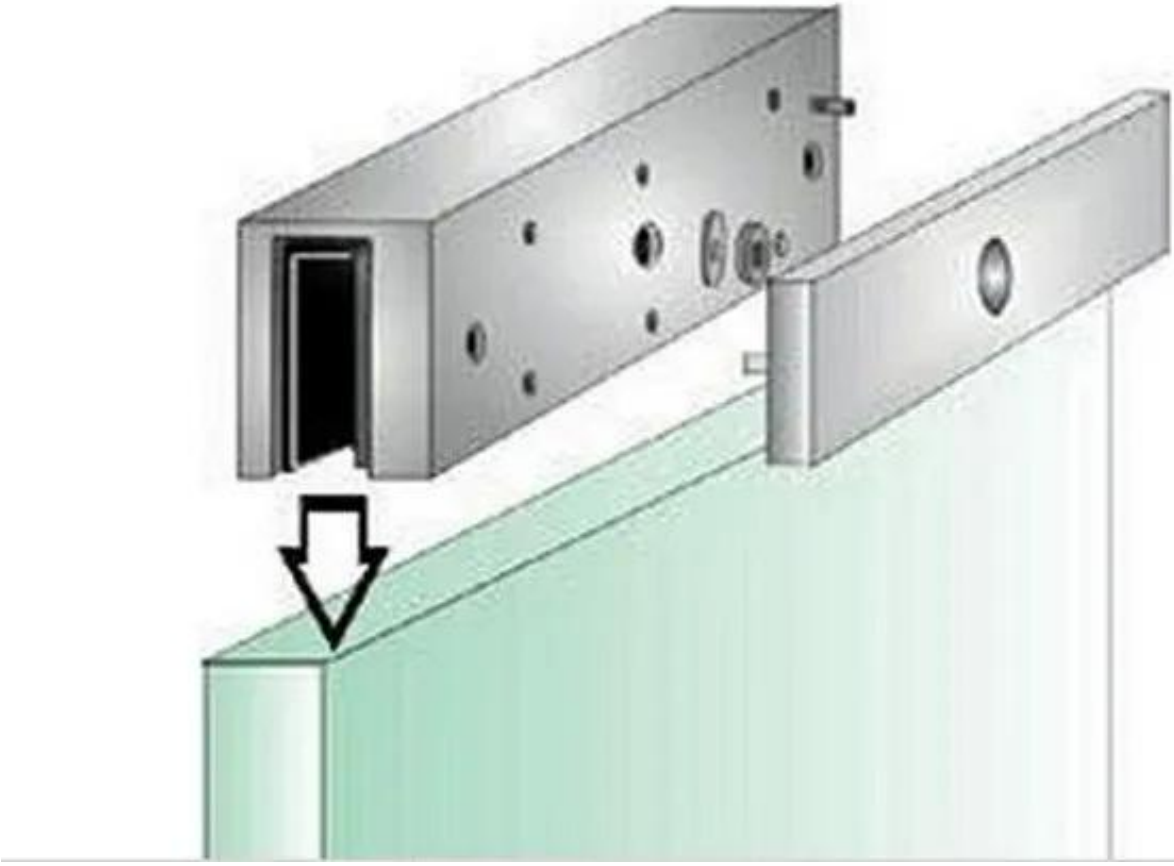

□□□□□

□□□□
DHL□FEDEX□TNT□UPS□EMS□□□□□□□bySEA□□□ByAIR□□□□□□□□□□□□□□
□□□□□□□□□□□□□□□□□□□□□□□□□□□□

□□

U□□□□□□□□□□□□1□□□□1□□□□□□□□□□□□□30□□
□□□□□□□□ 54.5 * 20 * 30.5cm□□□□□9kg□

□□□□

□□□□20□□□□□□□□□□□□□

ACM-Y180 L

L□□□□□
□□□□170x38m
□□□□□□□□180KG□□□□□

ACM-Y180 ZL

ZL□□□□□
□□□□170x38m + 130x37mm
□□□□□□□□180KG□□□□□

ACM-Y180 U

U□□□□□
□□□□130x46x28mm
□□□□□□□□180KG□□□□□

ACM-Y180 LC

LC□□□□□
□□□□□□□□180KG□□□□□

ACM-Y180 ZLC

ZLC□□□□□
□□□□□□□□180KG□□□□□

ACM-Y180 Z

Z□□□□□
□□□□130x37mm
□□□□□□□□180KG□□□□□

You may need

□□□□□□□□□□□□□□□□□□□□□□□□

ACM-Y700

□□□□□□□□□□□□□□□□□□□□□□□□□□

ACM-Y600

□□□□□□□□□□□□□□□□□□□□□□□□□□□□□

ACM-Y601

□□□□□□□□□□□□□□□□□□□□□□

□□□□□□□□□□□□□□□□□□□□□

ACM-WEG02

□□□□□□2□□□□□□□□□□□□□□□□□□□□□□□□RS232□RS485□□□TCP / IP□□□

ACM-K2A

□□□□□□□RealeseExitButton□K2A□115 * 40mm; K2B□86 * 86mm

ACM-Y806-3A

□□□□□□□□12V / 3A

ACM-Y280

□□□□□□□□□□280kg / 600lbs□

ACM-26X

125Khz□□□□□□26/34□□□□□□□□
□□115mm×75.5mm×16.8mm

ACM-EMI-S

125KhzEM□□□□□

□□□□□□□□

1□□□□□□□24□□□□□□□□□□

2□□

3□OEM / ODM□□□□□

4□□□□□□□□□□□□□□□□□□□□□□□□□□□□□□□□□□□□□□

5□□□□□□□□□□

1□□□□□□□□□□□□□□□□□□□□□□□□□□□□□□

2□□□□□□□□□□□□□□□□□□□□□

3□□□□□□□□□□□□□□□□□□□□□2□3□□□□□□□□□□□

6□□□□□□□ □□□□□□□□□□□□1□5□□□□□□□□□□7□30□

7□□□□□ □□□□□T / T□□□□□□□□□□□Paypal□□□□□□□□□□□□□□□□□□□□

8□□□□ DHL□FEDEX□TNT□UPS□EMS□SEA□□□□□□□□□□□AIR□□

□□□□□□

Q□1□□□□□□□□□□□□

A□□□

Q□2□□□□□□□□□□□□

A□T / T□Paypal□□□□□□□□□□

□□□□□□□□□□□□□□□□DHL□FedEx□TNT UPS□□□□□□□□□

Q□3□□□□□□□□□□□□□□□□□□□□□□□□□□□□□

A□□□□□□□□□□□□□□□□□□□□□□

Q□4□□□□□□□□□□□□□□□□□□□□□□□

A□□□□□□□□□□□5000□□□□3□7□□100,000□□□□7□15□

Q□5□□□□□□□□□□□□□□

A□□□□□□□□□□□□□□□□□□□□□□□□□□□□□□□□□□□□□ OEM□□□□□□□□□

Q□6□□□□□□□□□□□□□□□□□□

□□□□RFID□□□/ NFC□□/ RFID□□□□/ RFID□□□□□□RFID□□□□□□□□□□□□□□□□□□□□□□□□□1□□□