[illegible]

[illegible]

[illegible]Access[illegible]PC[illegible]

[illegible]

[illegible]	[illegible]	[illegible]2[illegible]	[illegible]4[illegible]
ACM[illegible]	ACM-WG01	ACM-WG02	ACM-WG04
[illegible]	TCP / IP 10M / 100M[illegible]	TCP / IP 10M / 100M[illegible]	TCP / IP 10M / 100M[illegible]
[illegible]	1[illegible]	2[illegible]	4[illegible]
PCB[illegible]	160mm * 106mm	160mm * 106mm	218mm * 106mm
[illegible]	273mm * 228mm * 65mm		
[illegible]	12VDC 4-7A		
[illegible]	100mA[illegible]		
[illegible]	[illegible]26 [illegible] Motorola[illegible]HID[illegible]EM [illegible] Mifare one[illegible]		
[illegible]	1[illegible]	2[illegible]	4[illegible]
[illegible]	1[illegible]	2[illegible]	4[illegible]

□□□□□□□□	1□600□□□□□□□		
□□□□□□□□□□□	□□□□	□□□□	□□□□
	□□□N□□□□□□□□□□□□□□□□□□q'ty□□□485hub□□□□q'ty□□□□256□□□□□□□□□□□□□□		
□□□□	-40 C□70 C		
□□□□	10-90□RH□□□□□		
□□□□□	20,000□□□□		
□□□□□□□□□□□□□□□□□	100,000□□□□□□□□□		
□□□□	□□□□□□□□□□□□□□□□□□□□□□□		
□□□□□□□□□□□□□□□□□□□□□	100m□□□□□80m□		
□□□□□□□□□□□□□	RS232□□□□□□13m□□□□□□□□3m□□ RS485□□□□□□□□□□1200m□□□□1000m□□□□□□□□□□□□□□□□□□□3000m□□□□□□□□□□□□ TCP / IP□□□□□□□□□□□□□□□□		
□□□□□□□	PCB□□2□□□□□□□		
□□□□□□□□□□□□□□□□□□□□□□□□□□	□□		
□□□□□□□□	□□		
□□□□□□□□□□	□□		
□□□□□□□□□□□□	□□		
□□□□□□□□	□□	□□	□□
□□□□□□□□□□□□	□□	□□	□□
□□□□□□□□□□□□	□□		
□□□□□□□□□□	□□		
□□□□	□□		
□□□□□	□□		
□□□□□□□□□□□□	□□		
□□□□□□□□□□□□□□□□□□□□□□□□□	□□		
□□□□□□□□□+□□□□□□□□□□□□□□□□	□□		

[illegible]

[illegible] NO [illegible] NC [illegible] … [illegible]

[illegible] 2 [illegible]

Four Door Acess Controller Wiring Diagram（TCP/IP Communication）

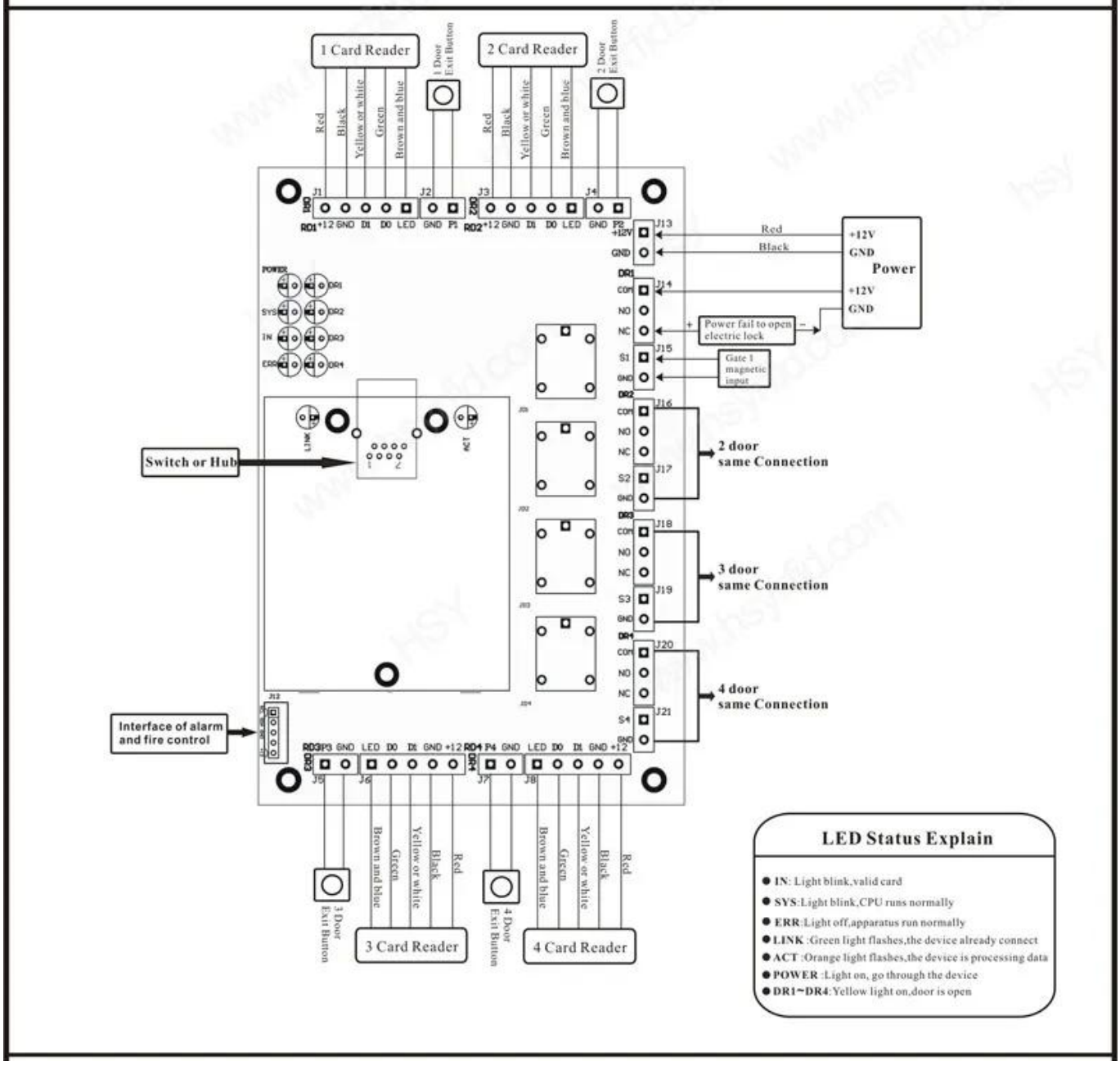

Scope of Application

□□□□□□□□□□□□□

□□□□2000□□□□□□□□□□RFID□□□□□□□□□□□1□□□□□□□□□□□□□□□□
□□□□□□□□□□□□□□□□□□□□□□□□□□□□□□□□□□/□□□□□□□□□□□□□□□□□
□□□□□□□□□□□□ CO□FTA□Form F□Form E ... Ect□□□□□□□□□□□
□□□
□□□□□ EXW□FOB□FCT□CIF□CFR ...□□□□□□□□□□□□□□□□□□□□
□□□□□□□□□□□□□□□□□□□□□□□□□□

□□□□20□□
□□□□□□□□□□□□□□□□□□□□□□□□□□□□□□□□□□□□
□□□

You May Like

ACM-K2A / B

LED□□□□□□□□□Realese□□□□□□□

ACM-Y180

□□□□□□□□□□180kg□

ACM-Y806-5A

□□□□□□□□□5A

ACM225

□□□□□□□□RFID□□□□□□□□□□12khz

ACM-210

□□□□RFID□□□□□□□□□□□□

ACM26X

125Khz EM□□□RFID□□□□□□
□□115mm×75.5mm×16.8mm

□□□□□□□

1□□□□□□□□24□□□□□□□□□□□
2□□□
3□OEM / ODM□□□□□
4□□□
5□□□□□□□□□□
1□□□□□□□□□□□□□□□□□□□□□□□□□□□□□□□□
2□□□□□□□□□□□□□□□□□□□□□□□
3□□□□□□□□□□□□□□□□□□□□□□□2□3□□□□□□□□□□□□□
6□□□□□□□ □□□□□□□□□□□□1□5□□□□□□□□□□7□30□
7□□□□□ □□□□□□□□T / T□Western Union□Paypal□
8□□□□ DHL□FEDEX□TNT□UPS□EMS□SEA□□□□□□□□□□□□AIR□□

□□□□□□

Q□1□□□□□□□□□□□□□□□
A□□□

Q□2□□□□□□□□□□□□□□□
A□□□□□□□□T / T□Paypal□□□□□□□□□□□
□□□□□□□□□□□□□□□□□□DHL□FedEx□TNT UPS□□□□□□□□□□

Q：3：

A：

Q：4：

A：5000：3～7：100,000：7～15：

Q：5：

A： OEM：

Q：6：

：RFID： / NFC： / RFID： / RFID：RFID：1：