概要

簡単な詳細

特別な機能:	時間と出席
原産地:	広東省、中国
ブランド名:	ACM
モデル番号:	ACM-WEG01
商品名:	ワンドアアクセスコントロールボード ドアアクセスコントロールパネル
カード容量:	20000
コミュニケーション:	ウィーガンド
トランザクション容量:	100000
インジケータ:	カラーLEDインジケーター
パネルサイズ:	160×106mm
通信プロトコル:	TCP/IP、ウィーガンド 26、ウィーガンド 34
重さ:	0.5kg
電源:	DC12V
キーワード:	アクセスコントロールソリューションシステム
認証:	CE

梱包と配送

販売単位:	単品
単一パッケージのサイズ:	20X15X10cm
単体総重量:	0.600 kg
パッケージ型式:	1 カートンに 1 個、1 カートンに 50 個
画像の例:	
リードタイム:	量)

EST□ □ 2/2 □ □ □ (□ □ □□)

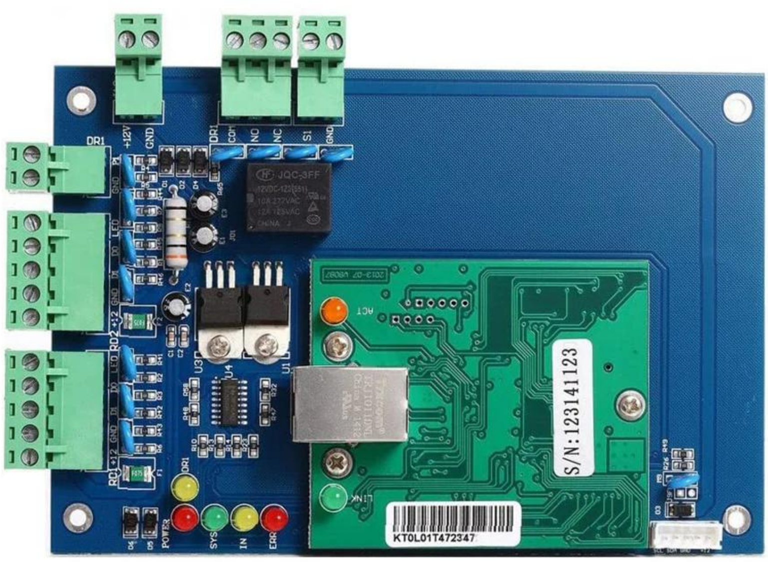

□□□□ □□□□□□ □□□□ Wiegand □□□□□□□□ □□□□□□ □□□ TCP IP RFID □□□□□□ □□ □ □ □□□□ □□□□□□ □□□

□□□… □□□□□□□□□□□□□□□□□□□: □□□□□ (NO □□□ NC)□ □□□□□□□□□□□□□□□□□□□ (□□□□□□□□□□□□□□□□□□□□□□□)□□□…□□□

[illegible] WG14 [illegible] 0 1 , 0 [illegible] DC 9.6V 14.4V [illegible] A 4 ea (26 [illegible] PIN 8 [illegible])

RS485 TCP/IP 38,4bps /96bps 19,2bps 57,6bps

6
e
a
(
#
1
#
2
#
1
#
2
#
1
#
2
)

2
e
a
(
2
F
O
R
M
-
C
S
P
D
T
5
A
@
3
6
V
D
C
/
8
A
@
3
V
A
C
)
2
e
a
(
2
A
u
x
F
O
R
M
-
C
S
P
D
T
2
A
@
3
V
D
C
)

LED

LED

055℃

1%

8%

2
1
8
L
W
W
*
1
m
6
m
(
H
)
(
単
板
3
4
5
(
W
)
*
2
7
5
(
H
)
*
7
(
D
)
(
電
源
お
よ
び
金
属
ボ
ッ
ク
ス
を
含
む
)
C
E
F
C
C
R
o
H
S

詳細画像

ハードウェア:

1. 1 つのドアをサポート -- 4 つのリーダーと 1 つのプッシュ ボタン インターフェイスを備えたドア。
2. ドア用ドアセンサー付き
3. ノーマルオープンおよび/またはノーマルクローズタイプのロックで使用するリレー出力。

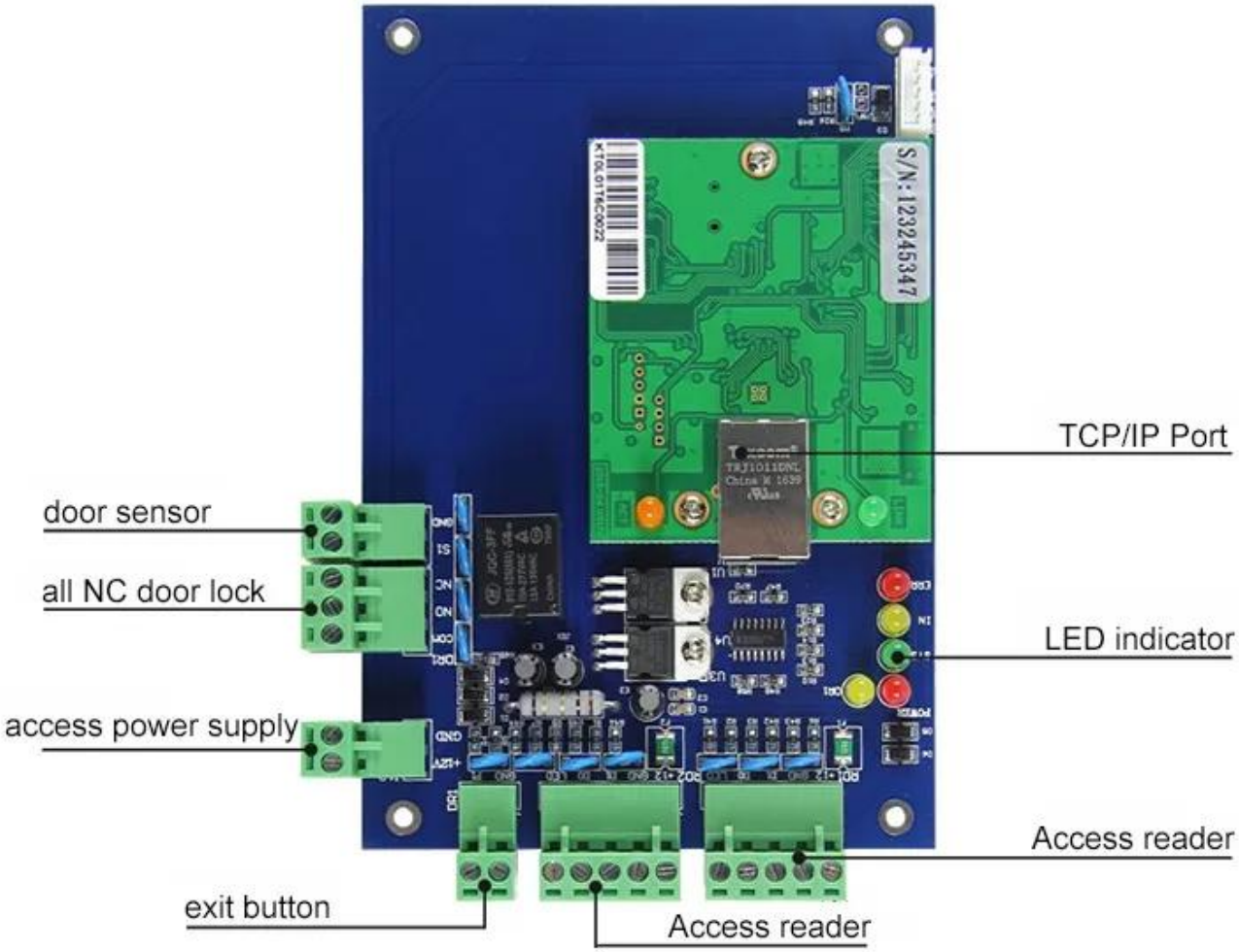

4.オフラインおよびリアルタイム監視を操作できます。
5. 100,000 イベントを保存できます。(オフライン)、無制限のイベントを PC に保存できます。
6. 40,000ユーザーが登録可能です。
7。TCP/IP 10M/100M 適応を使用したネットワーク通信。
8. 無制限の数のコントローラーを使用できるように拡張可能。

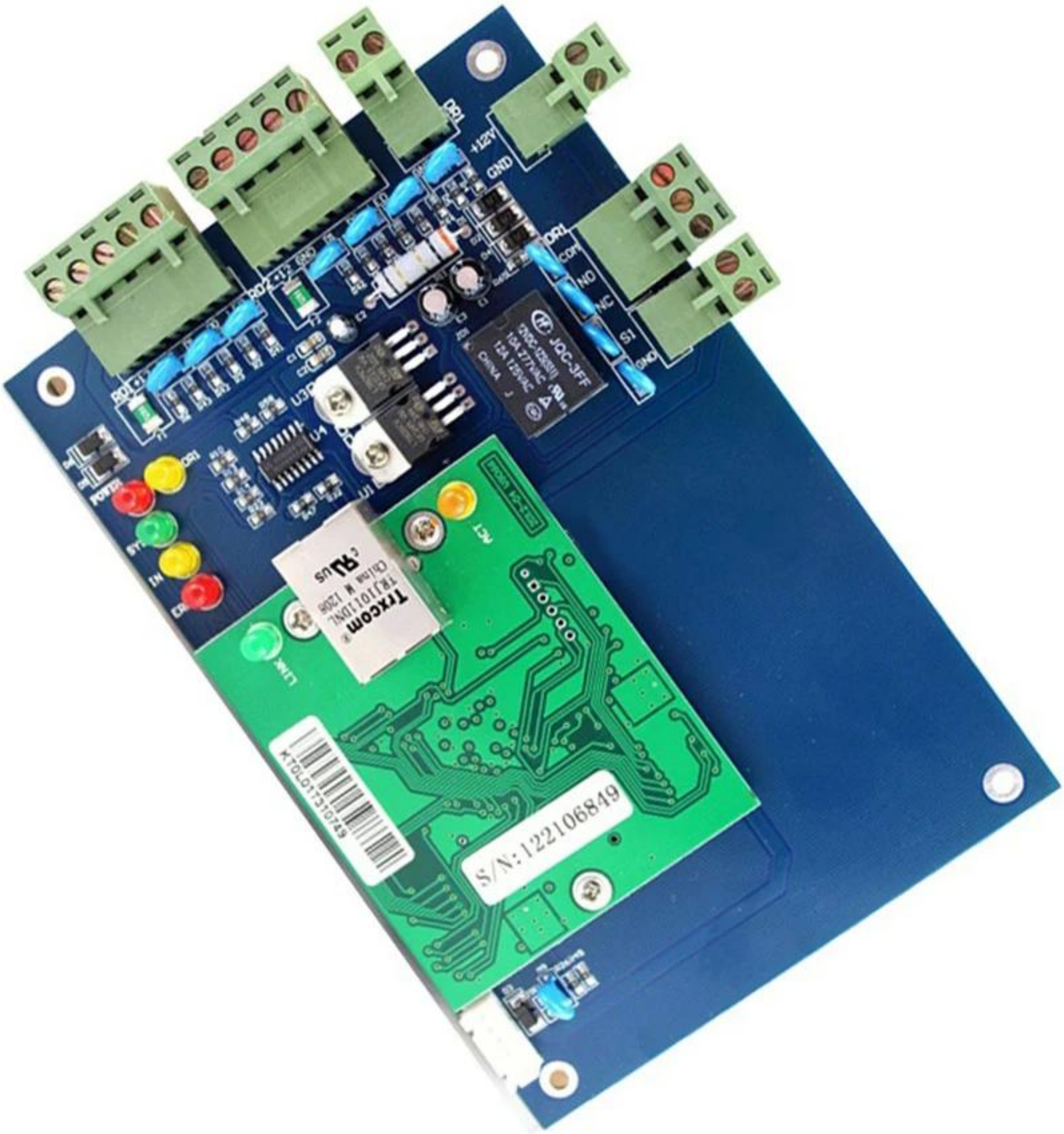
S/N:122106849
+12V
GND
JQC-3FF
Trxcom

03 Screw connection

Screw connection, the connection is firm, simple and convenient

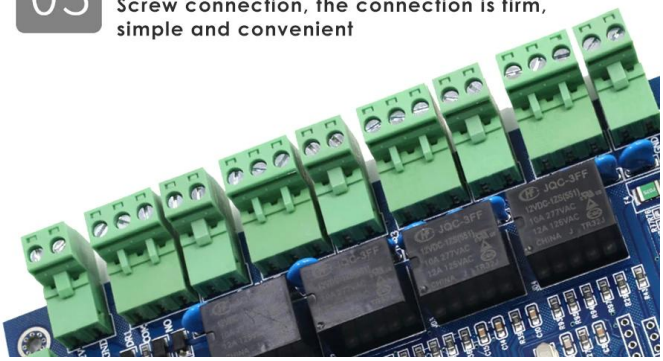

Signal Door Acess Controller Wiring Diagram（TCP/IP Communication）

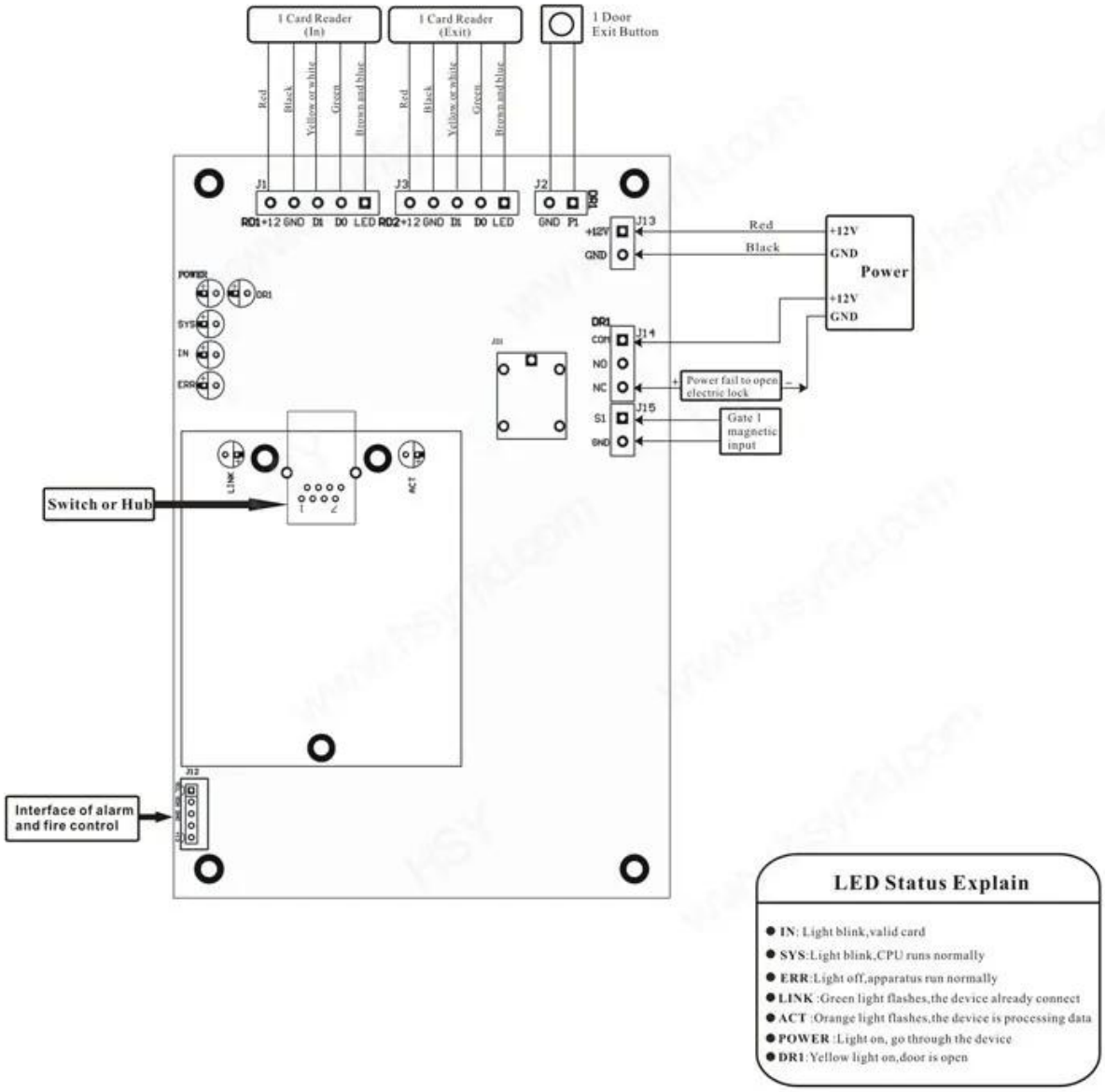

LED Status Explain

- **IN**: Light blink,valid card
- **SYS**:Light blink,CPU runs normally
- **ERR**:Light off,apparatus run normally
- **LINK** :Green light flashes,the device already connect
- **ACT** :Orange light flashes,the device is processing data
- **POWER** :Light on, go through the device
- **DR1**:Yellow light on,door is open

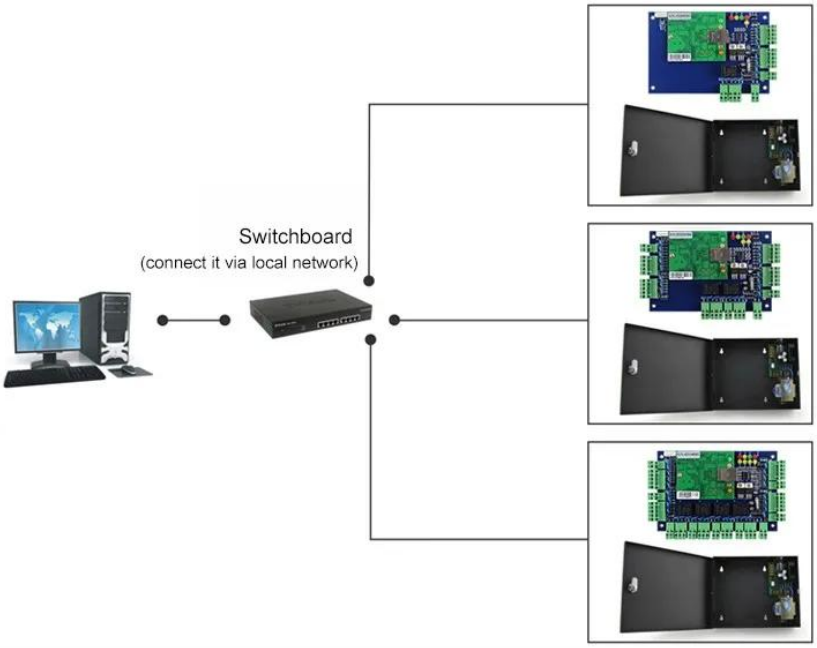

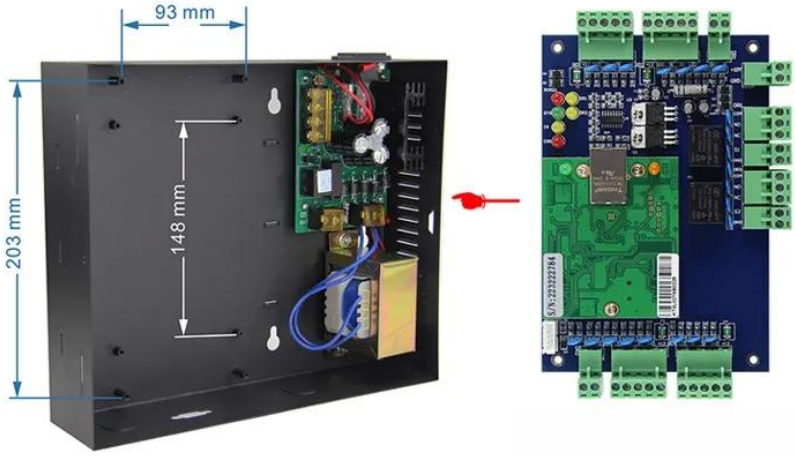

Kindly remind:

All network control board must configure with access power supply.
1 board for 1 power supply

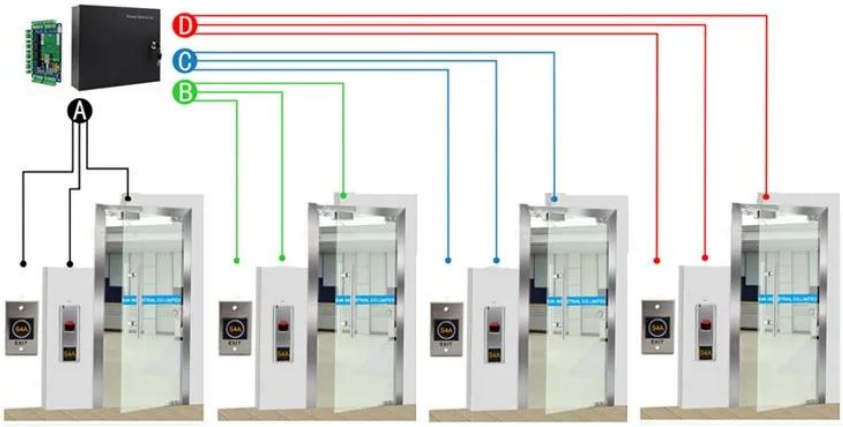

ACM-WEG04

Four doors 1 way: Control 4doors (Enter by Swipe cards and Exit by Push button)

□□□□□

□□

□□□□□□□□□□□□□□

□□□□2000 □□□□□□□□□□ RFID □□□□□□□□□□ 1 □□□/□□□□□□□□□□□□□□□□□□□□□CO□FTA□Form F□Form E □□ EXW□FOB□FCT□CIF□CFR...□□

□□□□□□□

□□□□□□□□□□□□□□□□□□□□□□□□

1.□□□□□□□□□□□□□□ 24□□□□□
2. □□ □□□□□□□□□□□□□□□□□□□□□□□□□□□□□□□□□
3.OEM/ODM □□□□
4.□□

5.アフターサービス：

A: すべての製品は梱包前に社内で厳密に品質検査されています。

B: すべての製品は出荷前によく梱包されます

C: 当社のすべての製品には、損傷が人為的でない場合、2~3年の保証が付いています。

6. より速い配達：サンプル注文の場合は1~5日程度、大量注文の場合は7~30日程度

7。支払い：T/T、ウェスタンユニオン、ペイパル、アリ貿易保証経由で注文を支払うことができます

8.運送: DHL、FEDEX、TNT、UPS、EMS、SEA および AIR によるフォワーダーとの強力な協力関係があります。独自の配送フォワーダーを選択することもできます。お客様にご満足いただくことが私たちの目標です。

品質保証

1.保証サービスは、損傷が人為的でない場合に適用されます。ACM Goldbridge は関連製品に対して 2 年間の保証を提供します。

2.逆に、ACM Goldbridge が修理する場合は追加料金がかかります。

3. 詳細については、サービスセンターをご覧ください。

関連製品

ACM-WEG01

1つのドアを制御できます。

ACM-WEG02

2ドア制御可能です。

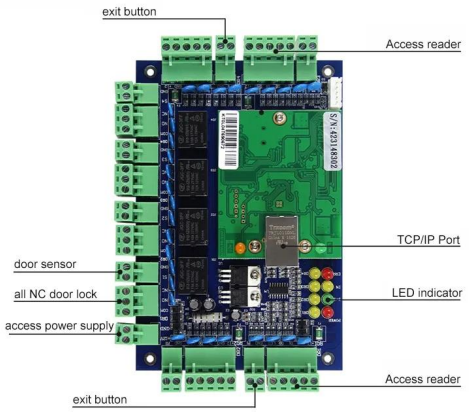

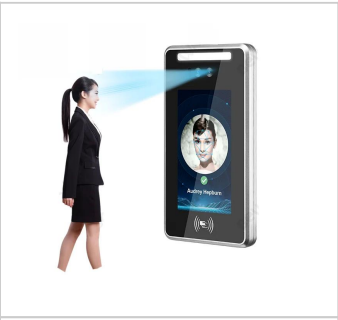

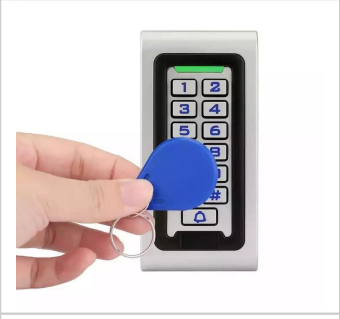

ACM-WEG04

4ドア制御可能です。

アクセスコントローラー

売れ筋商品

生体認証AI顔認識温度測定	勤怠管理とドアアクセス制御	Tuya タッチ キーパッド アクセス制御	WG 26 タッチアクセス制御
スタンドアロンのアクセス制御	キーパッドのアクセス制御	防水アクセス制御	キーパッドのアクセス制御
金属アクセス制御	WiFi アクセス制御	磁気ロック制御システムキット	Tuya Wifi 生体認証指紋ロック

SHENZHEN GOLDBRIDGE INDUSTRIAL CO.,LTD

Access Control System

Complete Door Access Control Solution Provider

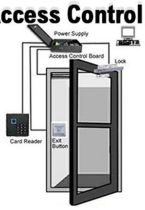

Hot Selling Equipments

BEST SELLERS

Standalone Fingerprint & RFID Outdoor Waterproof Access Controller

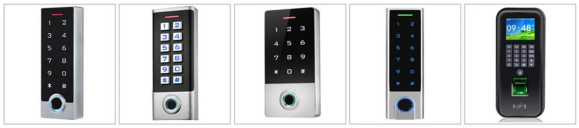

ACM-209E | ACM-209V | ACM-209H | ACM-210E | ACM-9800

ACM-209D | ACM-209F | ACM-851 | ACM-TM07 Face Recognition | ACM-TM05 Face Recognition

Standalone Waterproof Metal RFID Access Control

ACM-211A | ACM-212A | ACM-208A | ACM-210A | ACM-208B

ACM-208C | ACM-A65 | ACM-A55 | ACM-210F | ACM-209A

Standalone Waterproof Touch Screen /Keypad RFID Access Controller

ACM-230K | ACM-230T | ACM-223 | ACM-225 | ACM-227

ACM-226 | ACM-301C | ACM-301D | ACM-212 | ACM-212C

Touch Screen Standalone Waterproof Metal RFID Access Controller

ACM-A40 | ACM-A50 | ACM-A10 | ACM-A20 | ACM-A30

ACM-A60 | ACM-A80 | ACM-A88 | ACM-A21 | ACM-A51

www.goldbidgesz.com ;sales@goldbridgesz.com

20+ YEARS EXPERIENCE

OEM & ODM

ACCESS CONTROL SYSTEMS ONE STOP SOLUTION PROVIDER

Goldbridge is Top 10 China Manufacture On Alibaba,
Specializes In Provide Kinds Of RFID/NFC Cards, FID Tags, RFID Card Reader, UHF Reader, Access Control System, Electromagnetic Locks, etc Since 1999

Customized Services | Qually Assurance | Fast Delivery | Best After-Sales Service

OUR FACTORY

- **Access Control and RFID Reader Production Line:**
- Monthly production quantity is up to 50,000pcs , We are Provides OEM&ODM services including product research and development, LOGO printing, customized.etc

- **Electromagnetic lock & Smart Door Lock Production Line :**
- Monthly production quantity is up to 100,000pcs ,
- Our factory is built with modern manufacture environment, facilities, equipment and professional operation technicians.
- Goldbridge Provides OEM&ODM services including product research and development, LOGO printing and product box customized.

- **RFID & NFC Cards & Tags Production Line :**
- RFID Tag, Wristband, Keyfob: 11,000,000pcs (monthly output)
- Four Production Lines For Smart Card, PVC Card, Prelam Sheet: 20,000,000pcs (monthly output)
- Goldbridge Provides OEM&ODM services for LOGO printing, development, customized.

ADVANTAGE

WHY CHOOSE US?

1. **FAST DELIVERY** Faster delivery by air by express. (DHL,UPS or Fedex)
2. **LONG HISTORY** 20 years experience in RFID & Access Control industry
3. **OEM ACCEPTABLE** 20 years OEM&ODM experience for 1000 + VIP client from US and Europe
4. **HIGH QUALITY** Design and manufacture high quality produtcs with 30 R&D; engineers.

APPLICATION

Bus, supermarket,school, government, hospital, factory

CERTIFICATE

Access Control CE | Access Control Rohs | EM Lock EMC Certificate | EM Lokc ROHS Certificate

RFID Card Reader CE | RFID Card Reader Rohs | UHF Reader CE Certifiate | UHF Reader ROHS

PRODUCT CATEGORY

RFID / NFC SMART CARD

Be customized according to you need

Fit for systems of transport, E-payment, Access Control, Event, Loyalty, ect.

View More

ACCESS CONTROL SYSTEM

Security for All: Network Access Control Board ,Standalone Access Controller, Biometric Access Control, T&A time attendance, Facial Access Control

View More

RFID & LONG RANGE UHF READER

20+ Years of professional Experience in production of rfid uhf hardware

- UHF desktop reader writer,
- UHF integrated reader,
- UHF R2000 fixed reader,

View More

ELECTRONMAGNETIC LOCK

Professional Electric Locks Manufacturer In China

Electromagnetic lock with OEM & ODM since 1999 60KG /110KG /180KG /280KG /350KG /500KG

View More

FAQ

Q1 How can I place an order?

A1 Click start to order or list your requirement to us by email. Then we will send the offer to you ASAP, after the order confirmed, we will arrange production ASAP.

Q2 What about the payment and shipment?

A3 T/T , Paypal, Western Union etc.
You can choose your agent or via our agent by sea, air or express (DHL,FedEx, TNT UPS etc.)

Q4 How can I get a sample to check your quality?

A4 We could provide the sample to you, pls check the sample cost and freight cost with us.

Q5 How long can I expect to get the goods?

A5 It depends on the quantity and shipping way. You can check with us before ordered.

Q6 Can your products be customized?

A6 Almost all of our products are customized , including the material, size, thickness and printing. OEM orders are highly welcome.

Contact Us

BACK TO HOMEPAGE >