U□□□□□□□□□□□□□□□□□□□□□□□60kg□□□□□□□□□□

U□□□□□
1.U□□□□□□□□□□□□□□□□□□□□□□□□□Framelelss□□□□□□□□□□□□□□□□□□□□
2.□□□□□□□□□□□□□□
3.□□□□□60U / 180U / 280U / 500U

□
□
□□□
□
□□□
□
□□□
□
□
□
□□□
□

7
×
3
8
m
m
C5
1
3
×
4
6
×
2
8
m
m
C1
1
8
2
1
×
4
5
×
2
8
m
m
C2
1
8
5
×
7
×
3
9
m
m
C5

12VDC/24V

.
2
4
k
g
/
.
3
2
k
g
/
.
5
k
g

□□□□□□□□□□

□□□□□□□□□□□□□□□□□□□□□□
□□□□□□□□□□□□□□□□□□□□□□□□□□□□□□
□□□□□□□□□□□□□□

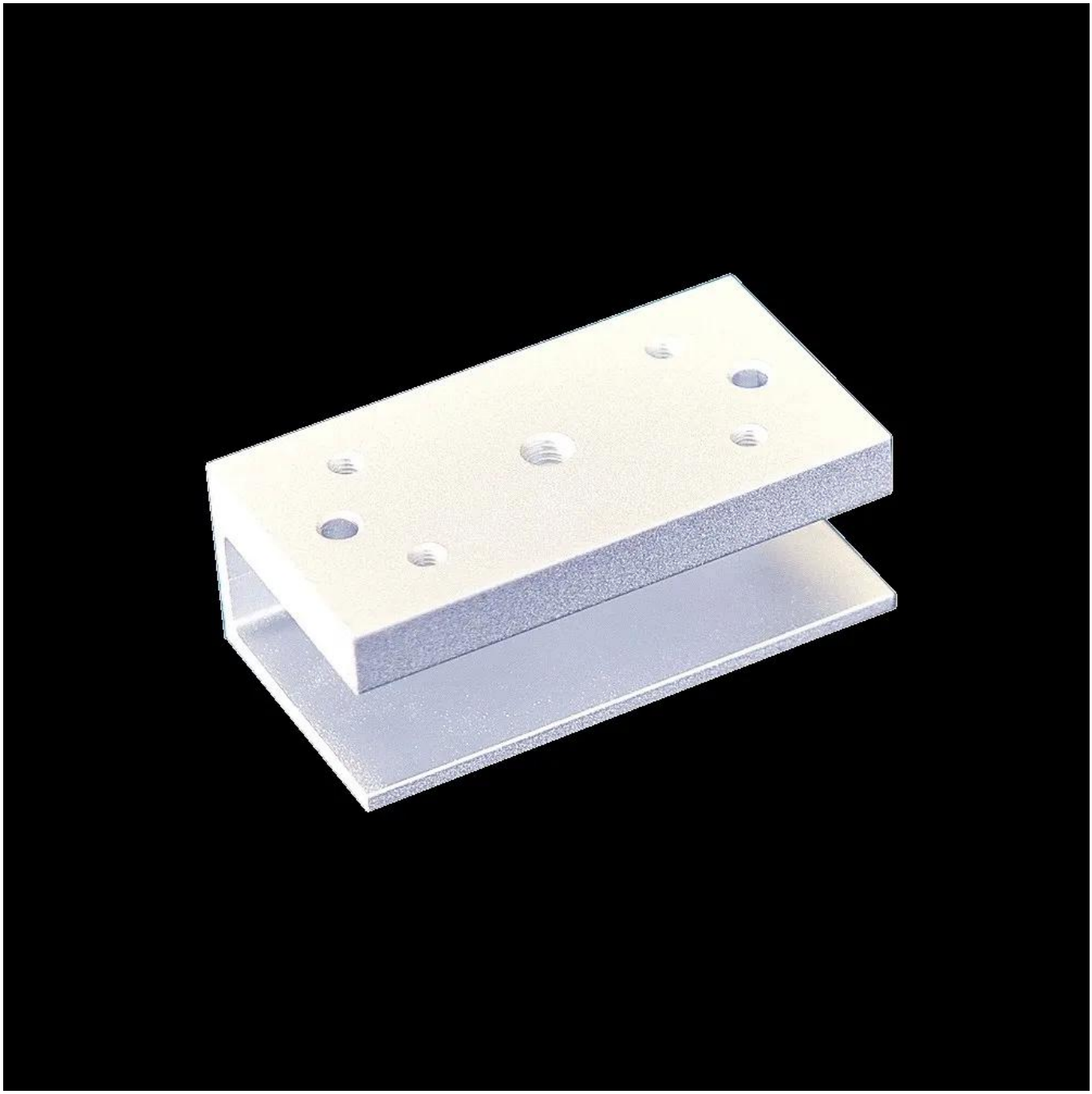

□□□□

- □□□□□□□□□□□□□□□□□□□□□□□□□□□□□□ACMGoldbridge□□□□□□□□□□2□□□□□□□□□□□□
- □□□□ACM Goldbridge□□□□□□□□□□□□□□□□□
- □□□□□□□□□□□□□□□□□□□□□□

□□□□□□□□□□□

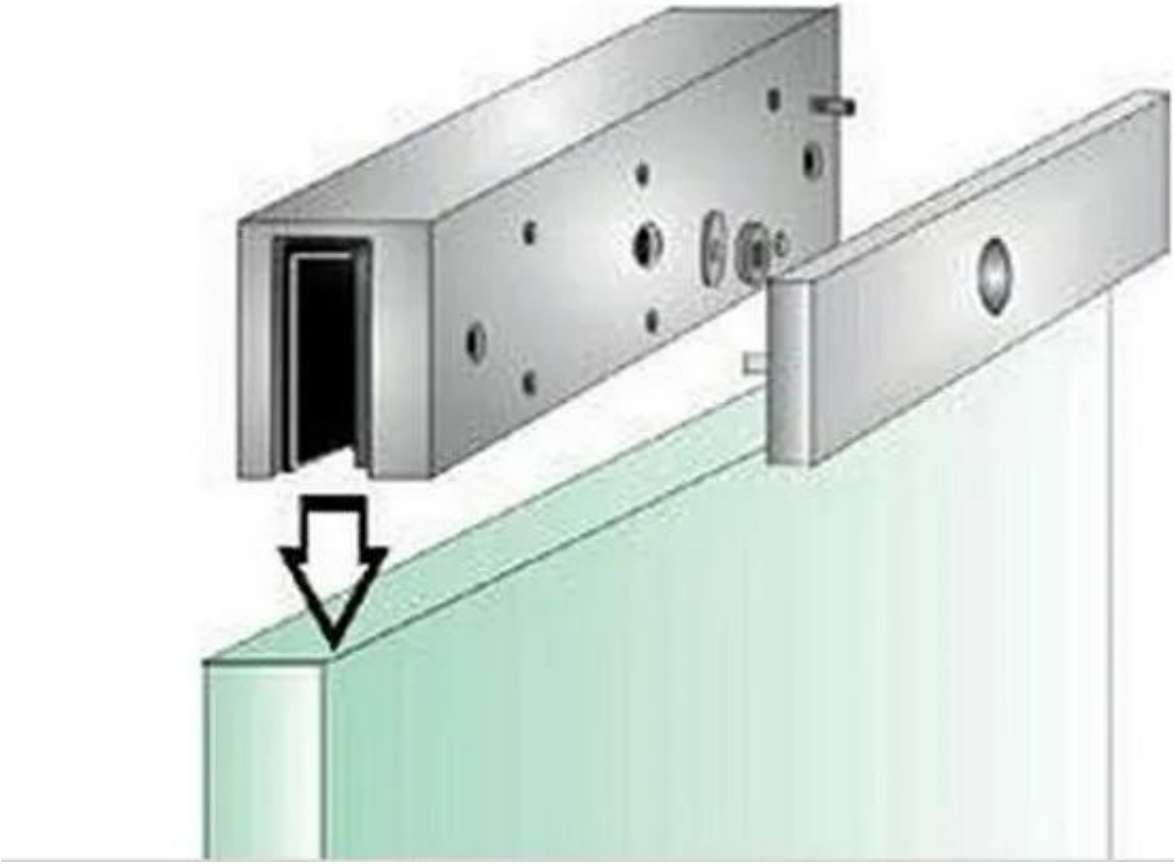

□□□□□

□□□□
□□□□□□□□□□□□□□□□□DHL□FEDERAL EXPRESS□TNT□UPS□EMS□□□□□□□□□□□□□□□□□□□
□□□□□□□□□□□□□□□□□□□□□□□□□□□□

□□

U□□□□□□□□1□□□□1□□□□□□□□□30□□
□□□□□□□□□ 54.5×20×30.5□□□□□□□□□□□□9□□□

□□□□

□□□□□20□□
□□□□□□□□□□□
□□□□□□□□□□□□□□□□□□□□□□□□□□□□□□□

ACM-Y180 L

L□□□□□
□□□□170x38m
□□□□□□□□180KG□□□□□

ACM-Y180 ZL

ZL□□□□□
□□□□170x38m + 130x37mm
□□□□□□□□180KG□□□□□

ACM-Y180 U

U□□□□□
□□□□130×46×28 mm
□□□□□□□□180KG□□□□□

ACM-Y180 LC

LC□□□□□
□□□□□□□□180KG□□□□□

ACM-Y180 ZLC

ZLC□□□□□
□□□□□□□□180KG□□□□□

ACM-Y180 Z

Z□□□□□
□□□□130×37mm
□□□□□□□□180KG□□□□□

You may need

□□□□□□□□□□□□□□□□□□□□□□□□

ACM-Y700

□□□□□□□□□□□□□□□□□□□□□□□□□□□

ACM-Y600

□□□□□□□□□□□□□□□□□□□□□□□□□□□□□□□□□

ACM-Y601

□□□□□□□□□□□□□□□□□□□□□

□□□□□□□□□□□□□□□□□□□□□□

ACM-WEG02

□□□□□□2□□□□□□□□□□□□□□□□□□□□□□□□RS232□RS485□□□TCP / IP□□□

ACM-K2A

□□□□□□□□□□□□□□□□□□□K2A□115×40mm□K2B□86×86mm

ACM-Y806-3A

□□□□□□□□12V / 3A

ACM-Y280

□□□□□□□□□□280kg / 600lbs□

ACM-26X

125Khz□□□□□□26/34□□□□□□□□
□□115mm×75.5mm×16.8mm

ACM-EMI-S

125KHz EM□□□□□

□□□□□□□□

1□□□□24□□□□□□□□□

2□□□□□□□□□□□□□□□□□□□□□□□□□□□□□□□□□□□□□□

3□□□□□□OEM / ODM

4□□□□□fashin desing□□□□□□□&□□□□□□□□□□□

5□□□□□□□□□□□□

1□□□□□□□□□□□□□□□□□□□□□□□□□□□□□□□□

2□□□□□□□□□□□□□□□□□□□□□□□□

3□□□□□□□□□□□□□□□□□□□□□□□□□□□□□□□□□2 - 3□□□□□□□□

6□□□□□ □□□□□□□□□□□□□□1□5□□□□□□□□□□7□30□

7□□□□□ T / T□□

8□□□□ □□□□□□□□DHL□FEDERAL EXPRESS□TNT□UPS□EMS□□

□□□□□□

Q□1.□□□□□□□□□□□□□

A□E□□□

Q□2.□□□□□□□□□□□□□□□□

A□T / T□Paypal□□□□□□□□□□□□

□□□□□□□□□□□□□DHL□Federal Express□TNT UPS□□□□□□□□□□□□□□□

Q□3.□□□□□□□□□□□□□□□□□□□□□□□□□□□□□□□

A□□□□□□□□□□□□□□□□□□□□□□□□□□□□□□□□□□□□□□

Q□4□□□□□□□□□□□□□□□□□□□□□

A□□□□□□□□□□□□□□□5000pcs□□□□3-7□□□□100,000pcs□□□□7-15□

Q□5□□□□□□□□□□□□□□□□□□□□

A□□□□□□□□□□□□□□□□□□□□□□□□□□□□□□□□□□□□□□□ OEM□□□□□□□□□□

Q□6.□□□□□□□□□□□□□□□□□□□

□□□□20□□□□□□RFID□□□□/ NFC□□/ RFID□keybod / RFID□□□□□rfid□□□□□□□□□□□□□□□□□□□□□□□□□□□1□□□□