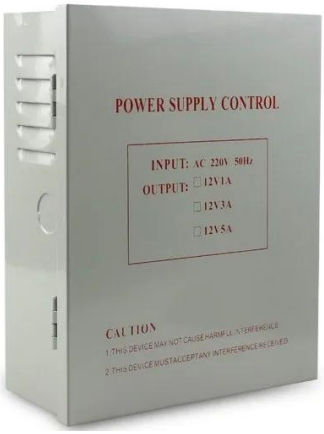

110-240 VAC □□ 12V □□ □□□ □□ □□ □□ 12V 3A □□□
□□ □□ □□ □□

3A □□ □□ □□ □□
□ □□ □□ □□ □□ □ □□ □□ □□.
□ □□ □□ □□□ □□□, □□□ □□ □□ □□, □□ □□ □□□ □□ □□□□ □□□□□.

□
□
□
□
□
□
□
2
3
*
1
6
□
3
□
*
7
2
m
m
□
□
≤
5
m
V
A
C
2
□
2
□
V

5 H z D C 1 2 V 1 A / 3 A (/ 5 A + 1 % ~ + 1 5 % 1 % ~ 1 5 . , ,

□□□□□□□□2ms-2□~□+□6□5°C□□□□□□□,□□□□□□□□□□□□□□□□□□,□□□□□□□□□12□□

□□ □□□

1 : □□□ □□□ □ COM □□□, □□□□□□ □□ □□, □ □□□ □□ DC12V, □□ □□ □□ □□ (0-15 □ □□, □□□ □, □ □□□□) □□;
2 : NC □□□ COM □□, □□ □□ (□□□□□□ □□ □□ DC12V, □□ □□ □□ □□, □□ □□ □□ (0-15 □ □□, 2 □□, 3 □) □□□ □;

3 : DC12V □□ □□ □□, 4□ □□, 5□ □□;
4 : □□□ □□ (□□□ □□, □□) □□ □□□ □ □□□ □ □□ □□ □□□ (□□□□ □□ □□ □□), □□ □□ □□□ □□ □□□;
5 : □□□ □□ (□□□ □□, □□ □□) □□, □□ □□ □□□ □□ □□□□ □□□ □ □□□ (□□□ □ □□ □□ □□□) □□□ □□ □□□□ □□ □;
6 : 12V □□ □□ □, □□ □□ □□ □□ □□□ □□□ □□ □□ □□

POSITIVE

BACK

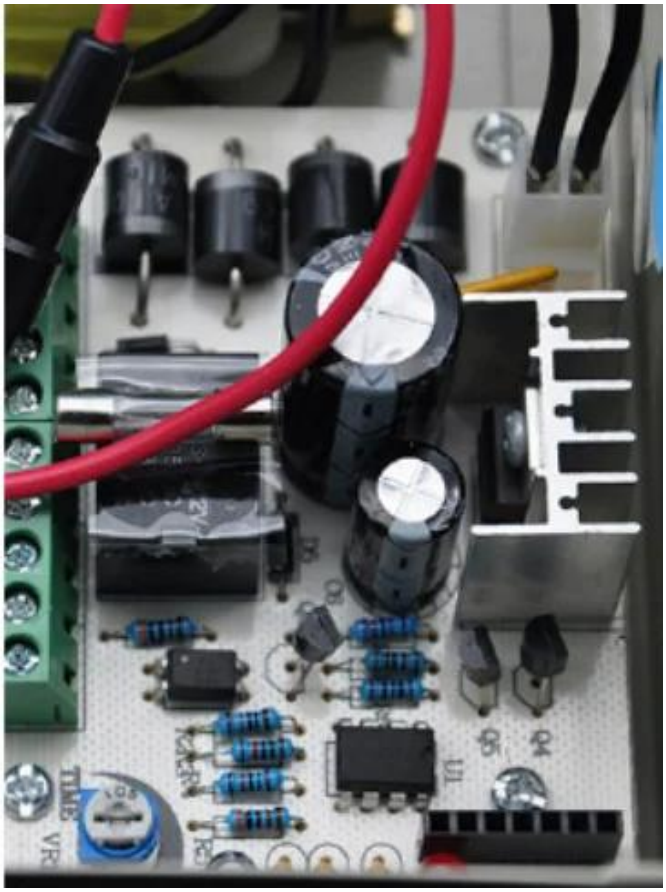

Scope of Application

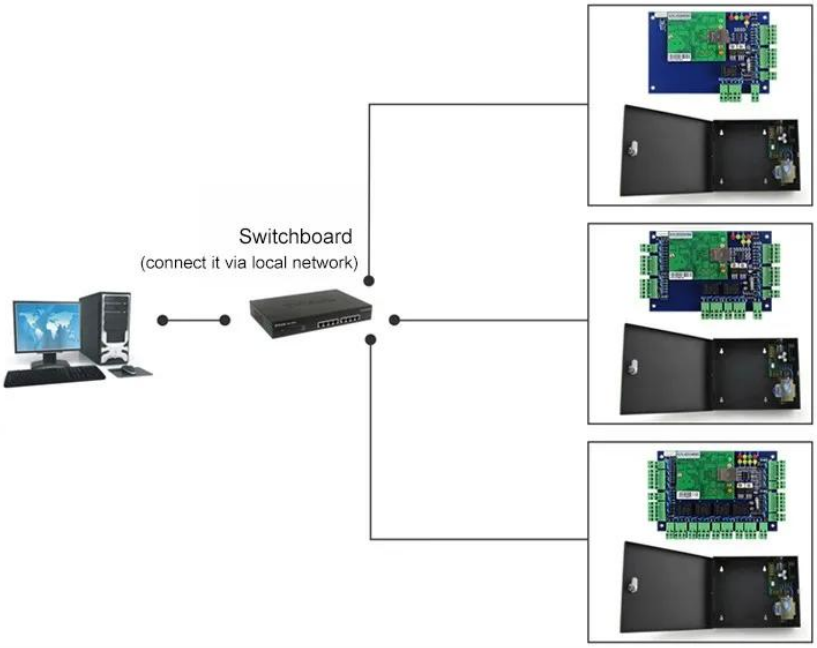

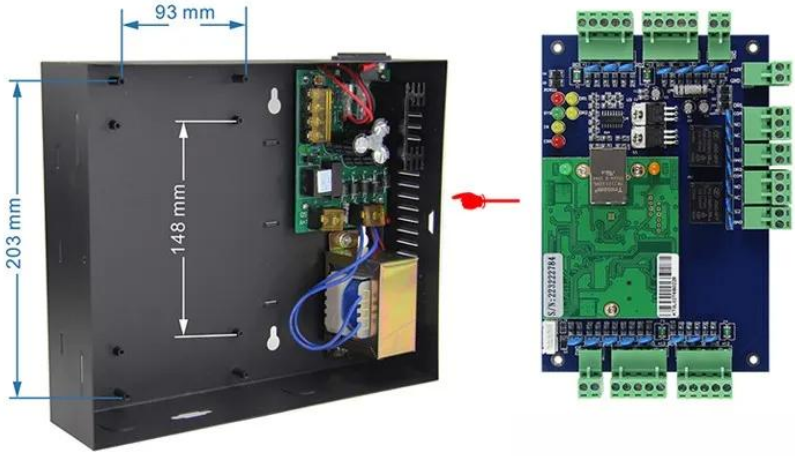

Kindly remind:

All network control board must configure with access power supply.
1 board for 1 power supply

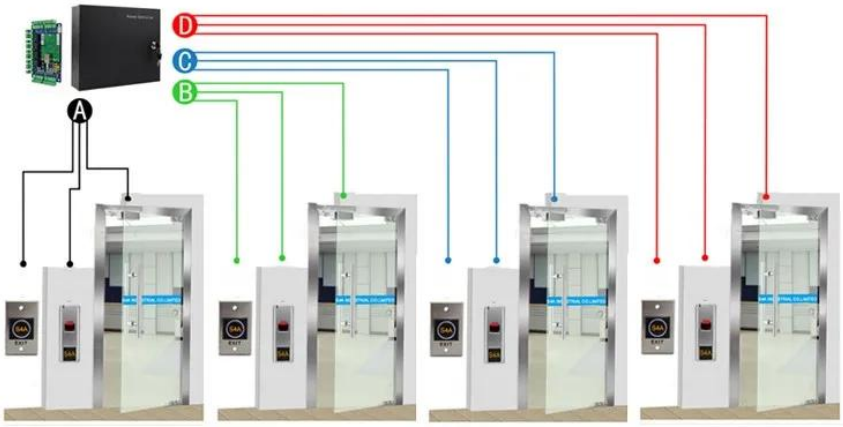

ACM-WEG04

Four doors 1 way: Control 4doors (Enter by Swipe cards and Exit by Push button)

□□ □□

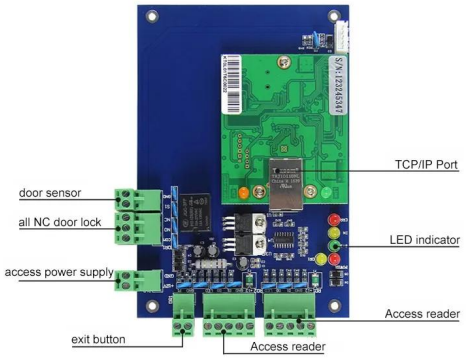

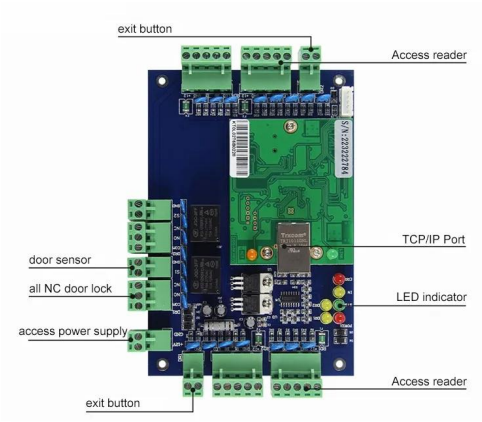

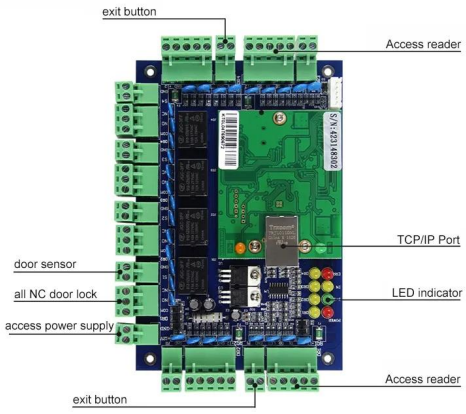

ACM-WEG01

□□□ 1 □□ □□ □ □ □□□□.

ACM-WEG02

□□□ 2 □□ □□ □ □ □□□□.

ACM-WEG04

□□□ 4 □□ □□ □ □ □□□□.

You May Like

ACM-K2A / B

□□ □□□□□□ Realse Exit □□□ □□□□.

ACM-Y280

□□ □□ □□□ (280kg / 600lbs)

ACM-Y806-5A

□□□ □□□ □□ 5A

ACM225

□□ □□□ RFID □□□ □□ 12khz

ACM-210

□□ □□ RFID Wiegand □□□ □□

ACM26X

125Khz EM □□ RFID □□ □□ : 115mm × 75.5mm × 16.8mm

ACM-EMI-S

125Khz TK4100 □ rfid □□ □ □□

ACM- □□□

RFID □□□, 125khz, 13.56mhz □ 860-960mhz

ACM-WBT-EM

□□□ □□ 125KHZ □□□ □□

□□□ □□□

1, □□ □□ 24 □□ □□□ □□□□□
2, □□ □□ □ □□ □□, □□ □□ □□□□□ □□□ □ □□□ □ □□ □□ □□
3, OEM / ODM □□
4, □□ □□, fashin desing, □□□□ & □□□□□ □□, □□ □□ □□
5, □□□ □□□ :
1), □□ □□□ □□□□ □□□□ □□ □□□ □□□□ □□□□.
2), □□ □□□ □□ □□ □ □□□□□.
3), □□□ □□ □□□ □□□ □□□ □□ □□□□ □□ □□ 2 ~ 3 □ □□□□□
6, □□ □□ : □□ □□ □ 1 ~ 5 □, □□ □□ □ 7 ~ 30 □
7, □□ : □□□ □□ □□□ □□ □□□ □□ □ □ □□□□ : T / T, Western Union, Paypal
8, □□□ : □□□ DHL, FEDEX, TNT, UPS, EMS, SEA □ AIR□ □□ □□□□□□ □□□ □□ □□□ □□ □□ □□□ □□ □□□ □□□ □ □□□□.

□□□□ □□

Q : 1. □□□ □□□ □ □□□□?
A : □□□ □□ □□□ □□□□ □□□□□□. □□□ □□ □□ □□□ □□□ □□ □□□ □□ □□ □ □ □□□ □□□□□□□□.

Q : 2. □□ □ □□□ □□□□□□?
A : T / T, Paypal, Western Union.
□□□ □□, □□ □□ □□□□□ (DHL, FedEx, TNT UPS □)□ □□□ □ □□□□.

□□ : 3. □□□ □□□□ □□ □□□ □□□ □□ □ □□□□?
A : □□□ □□□□ □□ □□□ □□ □ □ □□□, □□□ □□□□□□ □□□ □□ □ □ □□□□.

Q : 4. □□□ □□□ □□ □□□ □ □□□□?
A : □□□ □□ □□□□. □□□□□ 5000pcs□ □□ 3-7 □, 100,000pcs□ □□ 7-15 □

□□ : 5. □□□ □□□ □□ □ □ □□□□?
A : □□, □□, □□ □ □□□ □□□□ □□ □□ □□□ □□□ □□□□□. OEM □□□ □□□ □□□□□.

Q : 6. □□□ □□ □□□□□ □□□ □□□□□?
□□□ 20 □ □□ □□□□ RFID □□ / NFC □□ / RFID keybod / RFID □□ □, rfid □□ □ □□□ □□ □□□ □□ □ □□ □□ □ □□□□ □.