□□ Rfid 125khz □□ □□ □□□ □□□ □□ □□ □□ □□ □□□ □ □□□ □□ □□□

□□ : ACM-209I

□□ □□ □□□ □ □□□□□?

□□ □□ □□□ □□ □□□ □□□□ □□ □□ □□□ □□□□□. □□□□□ □□ □□□□ □□□□□□□□□ □□ □□□ □□□ □ □□□□ □□□ □□□□□. □□□ □□ □□□ □□□ □□ □□□ □□□ □□ □□□□□□ Yale nexTouch □□ □□□ □□□□ □□□ □□□ □□□□□.

K8□ □□ □□□ □□□ □□ □□□ □□ □□□, □□ □ □□□ □□□□, □□□ □□ 6 □ □□ □□□ □□□□□□□.

□□:

> □□□ 1 □, □□□ 1000 □ (□□ □□□ 990 □ + □□□ 10 □)

> 3 □□ □□□ □□ : □□, PIN, □□ + PIN

> □□ □□ : 125KHz EM □□

> PIN □□ : 4 ~ 6 □□

> □□ □□ □□

> □□, IP66

> □□ □□□ : L105 x W69 x H20 mm

□□□ □□	1000 □□ / PINS
□□ □□□	990
□□□ □□□	10
□□ □□	9 ~ 18V DC
□□ □□	50mA
□□ □□	80mA
□□□	12□ □□
□□ □□ □□	□□ □□
□□□ □□	125KHz EM □□
□□ □□	2-4cm
□□ □□	□□□ □□, □□ □□
□□□	1 □ (NO, NC, Common)
□□ □□□ □□□ □□ □□	0-99 □ (□□□ 5 □)
□□ □□ □□	□□ 2A
□□	□□ (IP66)
□□ □□	-40 ℃ ~ 60 ℃ (-40 ° F ~ 140 ° F)
□□ □□	10 % RH-90 % RH
□□□ □	□□ □□ □□□□
□□	□□ & □□
□□	L105 x W69 x H20mm
□□ □□	275g
□□ □□	375g

Mini Size: 105 x 69x 20mm

Card Type
125KHZ EM Card
1000 Users
990 Card / PIN Users
10 Visitor Users

Waterproof,conforms to IP66

6 wires, easy installing

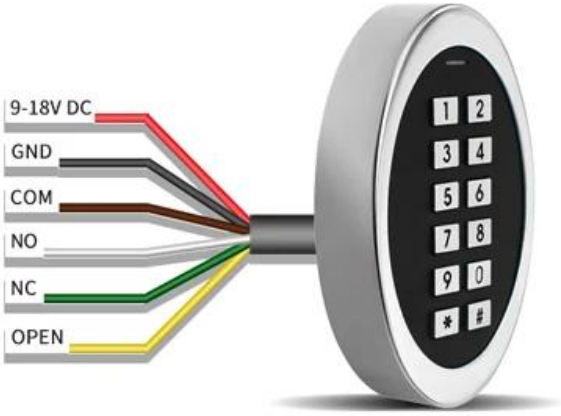

Commmon Power Supply

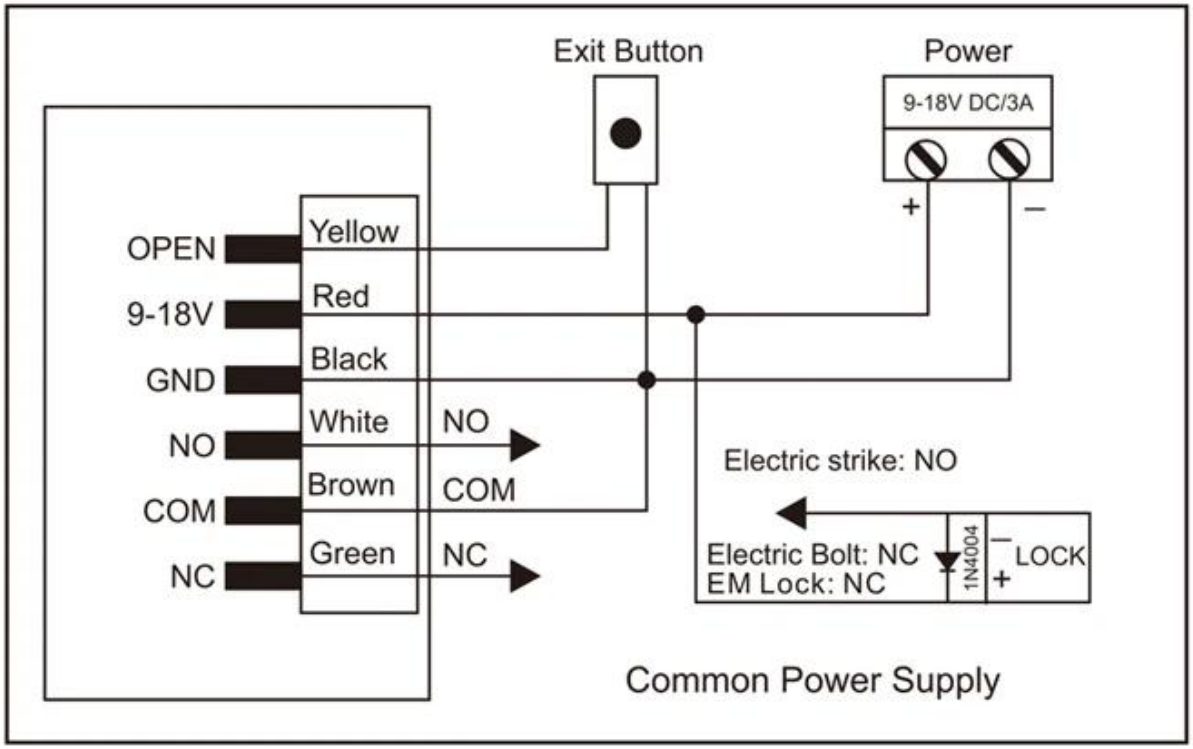

Special Power Supply

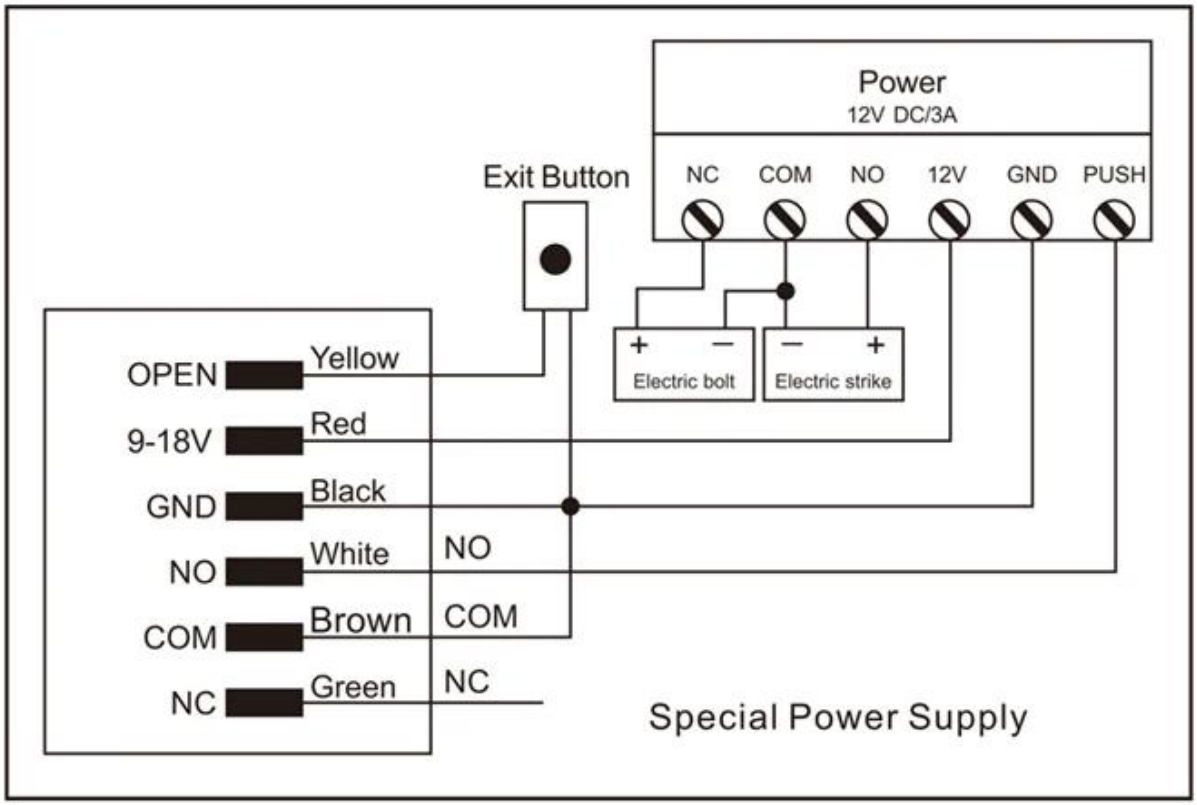

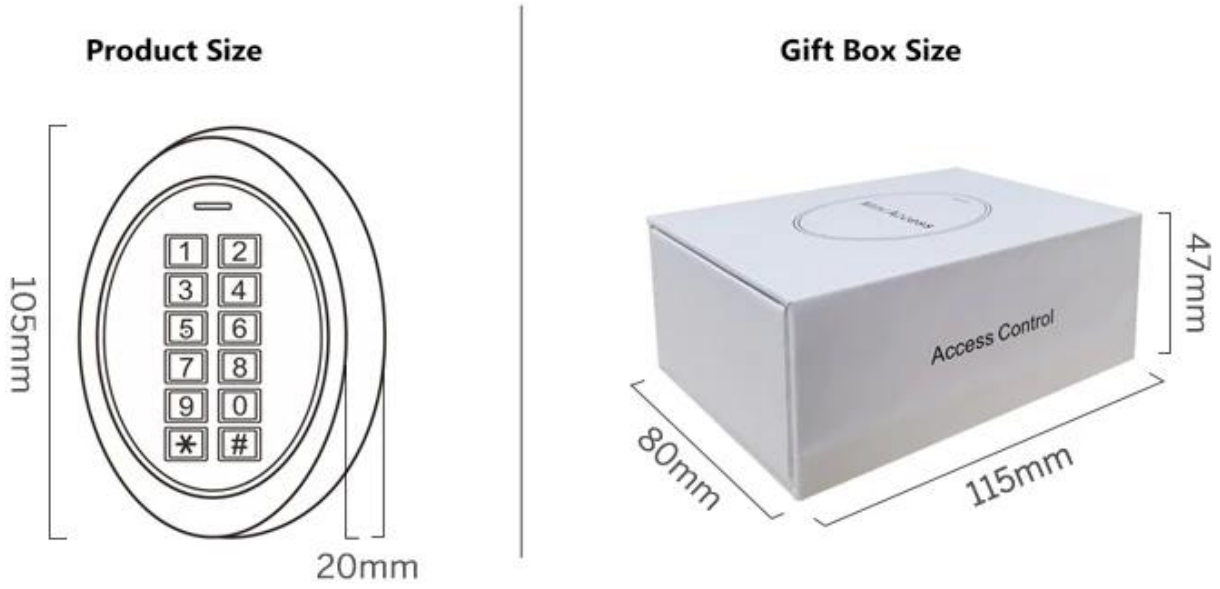
Product Size
105mm
20mm
Gift Box Size
47mm
Access Control
80mm
115mm

□□□ □□□□□ □□□□

□□□ □□ □□□ □□ □□□□□□□ □□□ □□ □□□ □□ □□□ □□ □□□□ □□□ □□□□.

ACCESS CONTROL

ACM223

RFID □□ □□□ □ □□□ □□□ □□, □□ EM 125/4000 US 125Khz

ACM209-NW

□□ RFID (□□ □□) □□□ □□ □□□ □□□ □□, 125Khz EM

ACM208

□□ □□ □□ □ □□□ □□ □□□□□ RFID □□

ACM210

□□ RFID □□ □□□ □□ □□ (□□ □□)

ACM225

RFID □□ □□ □□□ □□, 125Khz EM,
Wiegand □□ □□ □□

ACM211B

□□ □□□ □□ □□□ □□ RFID □□□ □□,
Wiegand □□ □□ □□

□□□ □□□

1, □□ □□□ 24 □□ □□□ □□□□□.
2, □□ □□□□ □ □□ □□, □ □□□ □ □□ □□□ □□□□□.
3, OEM / ODM □□
4, □□□, fashin desing, □□□□□ □□□□□ □□, □□ □□ □□
5, □□ □ □□□ :
1), □□ □□□ □□□□ □□ □□□ □□□□ □□□□□
2), □□ □□□ □□□□ □□ □ □□□□□.
3), □□□ □□ □□□ □□□ □□□ □□ □□□□ □□ □□ 2-3 □ □□□ □□□□.
6, □□ □□ : □□ □□□ □ 1 ~ 5 □, □□ □□□ □ 7 ~ 30 □
7, □□ : □□□ T / T, Western Union, Paypal, Ali □□ □□□ □□ □□ □ □ □□□□.
8, □□ : □□□ DHL, FEDEX, TNT, UPS, EMS, □□ □ □□□□ □□ □□□ □□□ □□□□□ □□ □□□□□ □□ □□□ □□□ □□ □□□□.

□□□□ □□

Q : 1. □□□ □□□ □ □□□□?
A : □□□□ □□ □□□ □□□□□□. □□ □□ □□□ □ □□ □□□ □□ □□□□□□. □□ □□ □ □□□ □ □□ □□□ □□□□□.

Q : 2. □□ □ □□□ □□□□□?
A : □□ □□ □ T / T, □□□, □□□ □□□.
□□□ □□, □□ □□ □□□□□ (DHL, FedEx, TNT UPS □)□ □□□ □ □□□□.

Q : 3. □□□ □□□□ □□ □□□ □□□ □□ □ □□□□?

A : □□□ □□□□ □□ □□ □ □□□ □□ □ □□ □□□ □□□ □□□□□□.

Q : 4. □□□ □□ □□□ □□□ □□□ □ □□□□?
A : □□□ □□ □□□□. □□□□□ 5000 □□□ □□ 3-7 □, 100,000 □□□ □□ 7-15 □

Q : 5. □□□ □□□ □□□ □□□ □□□ □ □ □□□□?
A : □□, □□, □□ □ □□□ □□□□ □□ □□ □□□ □□□ □□□□□. OEM □□□ □□□□□.

Q : 6. □□□ □□ □□ □□ □□□□□?
□□□ 20 □ □□ □□□□ RFID □□ / NFC □□ / RFID □□□ / RFID □□ RFID □□ □ □□□ □□ □□□ □□ □□□□ □ □□□□□.