□□□□ □□ □□ RFID PIN □□□ □□□ □□□□

□□ □□□ □□ □□, □ □□ □□□. □□□ □□, □□□□ □□, □□ □
□ .

□□□, □□, □□, □□ □ □□ □□ □□□□ □□ □□□□ □□ □□
□□□ □□□□□□.
□□ / □□□ □□ □□ □□ □□ □ □□□ / □□ □□□ □□□□□.

□□

1
9
9
0
1
0
9
~
1
8
V
D
C
5
m
A
8
m
A
,

1
[
(
N
O
,
N
C
,
C
o
m
m
o
n
)
-
9
9
[
(
[
[
[
5
)
[
[
[
3
A

I
P
6
6
[illegible]
[illegible]
-
4
°
C
~
6
°
C
(
-
4
°
F
~
1
4
°
F
)
1
%
R
H
-
9
%
R
H

□□□□□□□□□□□□□
9.8L x 6.6W x 2.2H (cm)
295g
35g

□□

□□□□ □□ □□□ □□
* □□, IP66 □□
* □□□ □□□, 1000 □□ □□□
* Wiegand 26 ~ 37 □□ □□□
* □□□ □□□□ Wiegand □□□□ □□□ □ □□□□.
* □□□ □□ : □□, PIN, □□ + PIN, □□ □□ / PIN, □□□
* PIN □□ : 4 ~ 6 □□
* □□ □□, □□ □□
* 2 □□ □□□□ 2pcs □□ □□ □□

* □□□□, APP □□

□□ □

Various ways to open door
make easy and safe entrance

Pressing a button, door opens!

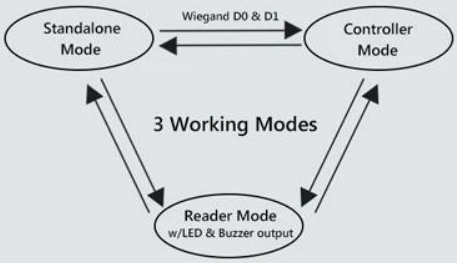

Convertible working
modes,more possibilities.

All key is metal, with hidden key frame

Wide Voltage Range:

12 ~ 28

VOLTS VOLTS

Common Power Supply

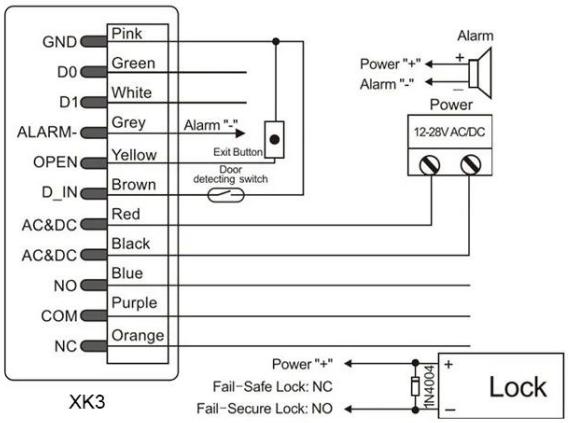

Access Control Power Supply

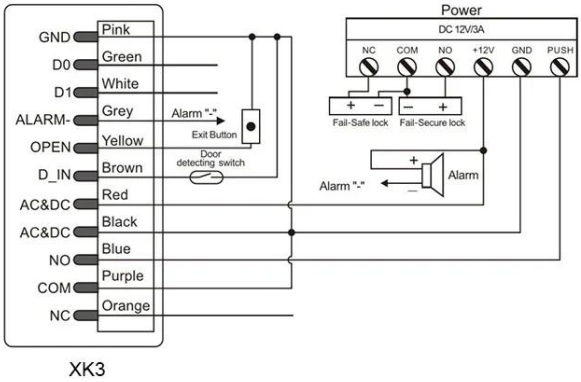

Work as Wiegand Reader

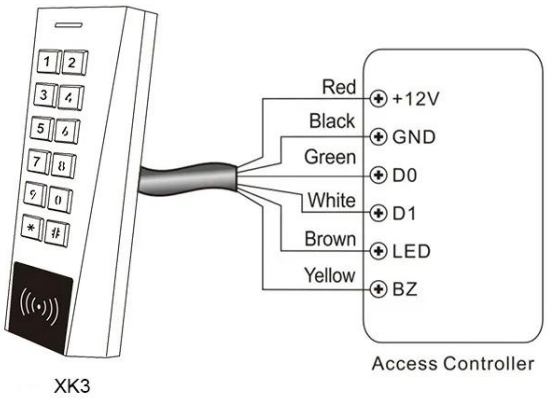

Controller

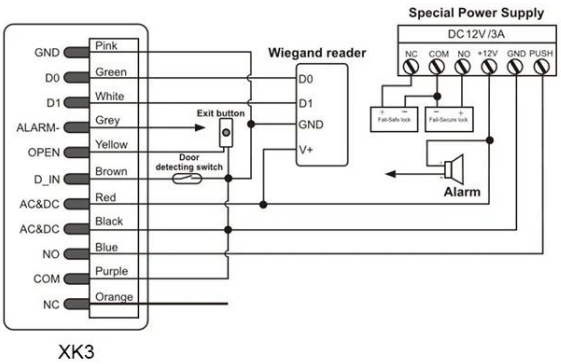

□□ □ □□

□□□ □□□ □ □ □□□□ □□ □□□□□ □□ □□□□□ □□□□ □□□□ □□ □□□□ □□□□□.

□□□ □□□

1, □□ □□□ 24 □□ □□□ □□□□□.

2, □□ □□□□ □ □□ □□, □ □□□ □ □□ □□□ □□□□□.
3, □□□ OEM / ODM
4, □□□, fashin desing, □□□□□ □□□□□ □□, □□ □□ □□
5, □□ □ □□□ :
1), □□ □□□ □□□□ □□ □□□ □□□□ □□□□□
2), □□ □□□ □□□□ □□ □ □□□□□.
3), □□□ □□ □□□ □□□ □□□ □□ □□□□ □□ □□ 2-3 □ □□□ □□□□.
6, □□ □□ : □□ □□□ □ 1 ~ 5 □, □□ □□□ □ 7 ~ 30 □
7, □□ : □□□ T / T, Western Union, Paypal, Ali □□ □□□ □□ □□ □ □ □□□□.
8, □□ : □□□ DHL, FEDEX, TNT, UPS, EMS, □□ □ □□□□ □□ □□□ □□□ □□□□□ □□ □□□□□ □□ □□□ □□□ □□ □□□□.

□□□□ □□

Q : 1. □□□ □□□ □ □□□□?
A : □□□□ □□ □□□ □□□□□□. □□ □□ □□□ □ □□ □□□ □□ □□□□□□. □□ □□ □ □□□ □ □□ □□□ □□□□□.

Q : 2. □□ □ □□□ □□□□□?
A : □□ □□ □ T / T, □□□, □□□ □□□.
□□□ □□, □□ □□ □□□□□ (DHL, FedEx, TNT UPS □)□ □□□ □ □□□□.

Q : 3. □□□ □□□□ □□ □□□ □□□ □□ □ □□□□?
A : □□□ □□□□ □□ □□ □ □□□ □□ □ □□ □□□ □□□ □□□□□□.

Q : 4. □□□ □□ □□□ □□□ □□□ □ □□□□?
A : □□□ □□ □□□□. □□□□□ 5000 □□□ □□ 3-7 □, 100,000 □□□ □□ 7-15 □

Q : 5. □□□ □□□ □□□ □□□ □□□ □ □ □□□□?
A : □□, □□, □□ □ □□□ □□□□ □□ □□ □□□ □□□ □□□□□. OEM □□□ □□□□□.

Q : 6. □□□ □□ □□ □□ □□□□□?
□□□ 20 □ □□ □□□□ RFID □□ / NFC □□ / RFID □□□ / RFID □□ RFID □□ □ □□□ □□ □□□ □□ □□□□ □ □□□□□.