□□ □□

□□ □□	□□ □□
□□	IP68 (□□ □□)
□□ □□	DC12V
□□ □□	2 ~ 5cm
□□	10 % -90 % RH
□ □□ □□	0-99s (□□ □□)
□□ □□	≤30mA
□□ □□	-45 ℃ ~ 60 ℃
□□ □□ □□	≤3A
□□ □□	≤100μS
□□	118x81x21mm

□□ □□
□□ □□□, □□ □□
□□□ □□□□ □□ □□□
□□□ □□□ □□□ □□□□ □ □□,
WG □□□□□ : WG26 □□ / □□
□□ : 2000 □□ / □□
□ □□ □□□ : □□, □, □□ + □

Waterproof IP68 (Optional)

Card type: EM
User Capacity: 2000

Wiegand 26: Output & Input

1 2 3
4 5 6
7 8 9
* 0 #
118
mm
81
mm
21
mm

Common power supply diagram

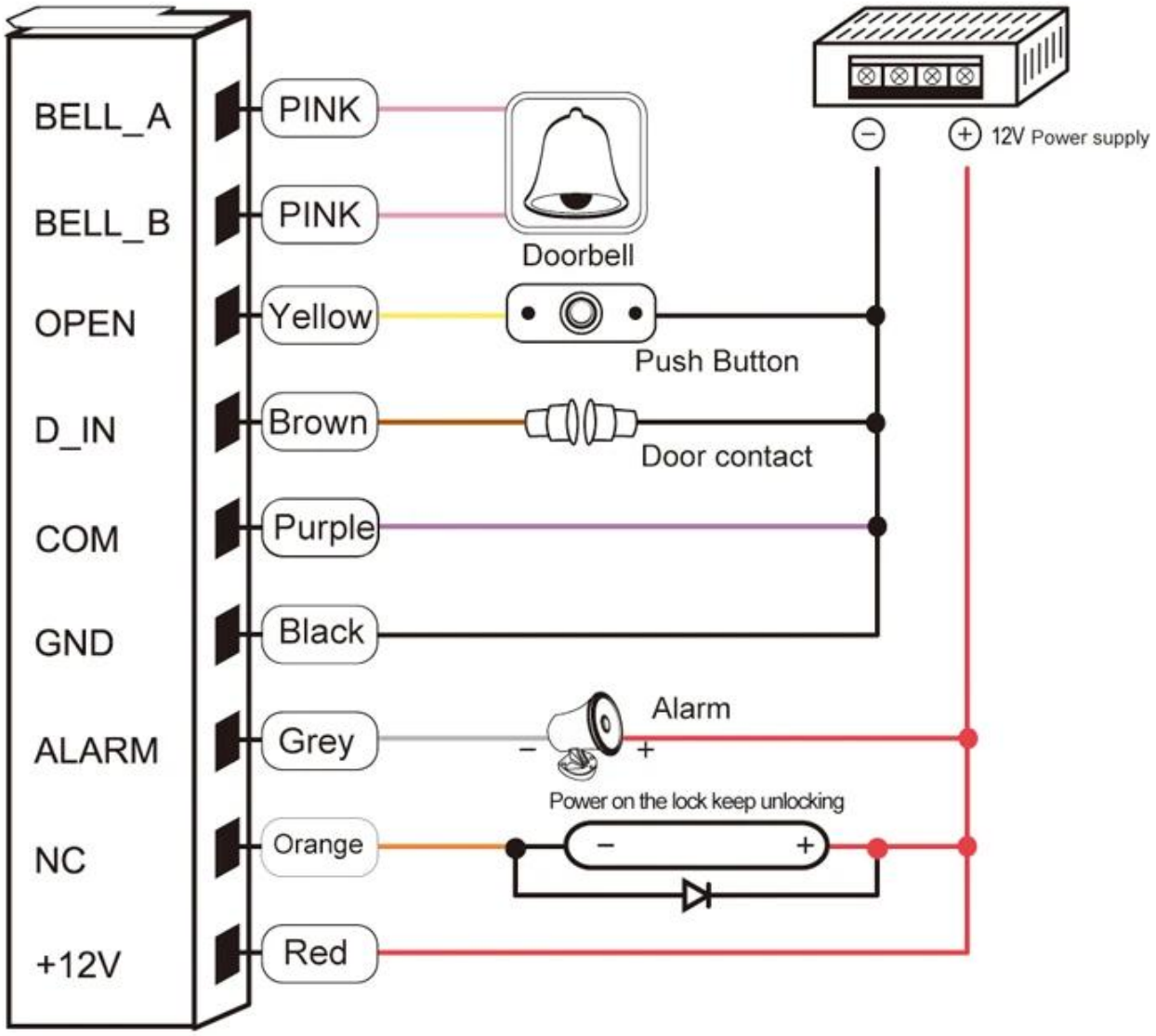

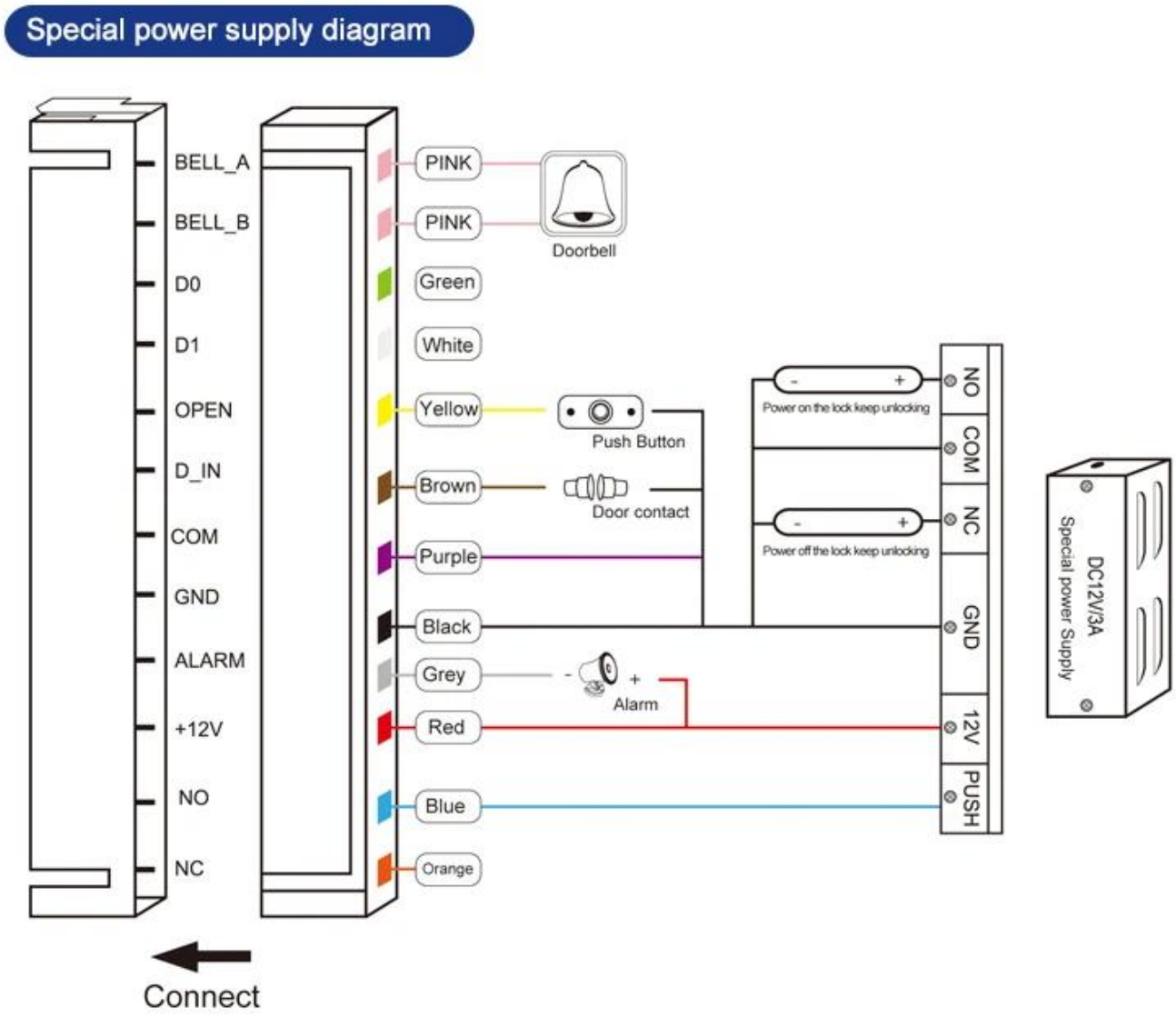

□□□ □□□

□□□ □□□

1. □□ □□□ 24 □□ □□□ □□□□□.
2. □□□□ □□□ □ □□□, □□□ □ □□□ □ □□□ □□□□ □□
3. □□□ OEM / ODM
4. □□□, fashin desing, □□□□□ □□ □□, □□ □□ □□
5. □□ □□□ □□ :

A : □□ □□□ □□□□ □□ □□□□ □□□□ □□ □ □□□□

B : □□ □□□ □□□□ □□ □ □□ □ □□□□

C : □□□ □□ □□□□ □□□ □□□ □□ □□□□ □□ □□ 2-3 □ □□□ □□□□.

6. □ □□ □□ : □□ □□□□□ □□ 1 ~ 5 □, □□ □□□□□ 7 ~ 30 □
7. □□ : □□□ □□ □□□ □□ □ □ □□□□ : T / T, □□ □□, Paypal, □□ □□ □□
8. □□ : □□□ □□□ □□□ DHL, □□□, TNT, UPS, EMS, □□□ □□ □ □□, □□□ □□ □□□ □□□□ □□□ □ □□□□.

□□ □□

-□□ □□□ □□ □□ □□ □□□□□□□, ACM Goldbridge□ □□ □□□ □□ 2 □ □□□ □□□□□.

-□□□ ACM Goldbridge□ □□□ □□ □□□□□.

-□□□ □□□ □□ □□□ □□□ □□□□□□.

□□ □ □□

□□ □□
DHL, FEDEX, TNT, UPS, EMS, SEA □ AIR □□□□ □□□ □□□□□.
□□□□ □□□ □□ □□□□.

□□□
□□□ □□ □□ □□ : □□ □ 1 □ □□, □□ □ 100 □ □□,
□□ □□ : 45 * 31 * 28cm, □□□ : 13kg.

□□ □□

ACM □□ Goldbridge □□ □□

□□□□ RFID □□□ □□ □□ □□ □ □□□□ □□□□ □□□□ 20 □ □□ □□ □ □□□□. □□□ RFID □□□ □□□□ □□□□ □ □□□ □□□ □□□ □□□□.
□□□ □□ □□□ RFID □□, RFID □□ □□, RFID □□, RFID □□ □ □□□ RFID □□□□□. □□□ □□ □□□ □□ □□□□ □□□□□.

□□

□□□□ □□ □□□ □□□□ □□□□ □□□□ □□□□□□. □□□ □□□ □□ □□□ □□□ □□□□ □□□ □□□□□ □□□□ □□□□□. Alibaba□ □□ □□□ □□ □□□□□□ □□ □ □ □□□□. □□□□ □□□□ □□□ □□□□.

SHENZHEN GOLDBRIDGE INDUSTRIAL CO., LTD

Address: Futian District,Shenzhen of China

Telephone: +86-755-83767678

Contact Person: Lily Jiang

WhatsApp and Mobile Phone: +86-13554918707

Skype: lily-jiang1206

E-mail: sales@goldbridgesz.com

Website: http://www.goldbridgesz.com