□□□ □□□ □□□ □ □□□

□□ □□ : ACM-K3F

□□ □□.	ACM-K3F (LED / □□)	EB-20G (LED □□)
□□ □□	DC 12V ~ DC 24V ± 5 %	□□
□□ □□	DC 12V : 18mA (□□) / 75mA (□□) ± 5 %	□□
	DC 24V : 11mA (□□) / 41mA (□□) ± 5 %	
□□	□□, □□□ □ □□ □□ □□□ □□□□□.	□□
□□□	□□ □□ (□□□ □ □□).	□□
	□□□, □□ □□ □□□ □□□□ □□□ □□□.	
□□	□□. □ N.C & COM. □□ (□□ □□ 125V / 3A)	
□□	ABS, PC	
□□	90L x 93W x 45H (mm)	
□□	208g	192g

□□

> □□□ □□ □□ □□□□ □□□□□ (□□ □□ □□□□ □□ □□□ □□□, □□ □□ □□□□ □□ □□ □□□□ □□□□ □□ □□□□).

> □□□ □□□ □□□, EB-20G □□□ □□□□ □□□ □□□ □□□.

> □□□□ □□ □□□ □□□□ □□□□□.

> □□ (□□ □ □□□)□ □□□ □□□ □□□□.

> □□□ □□ □□□□ □□ □.

> □□ □□□ □□ □□ □□□□ □□□□□□ DC12-24V□ □□ □□ □□.

> □□ □□ □□□ □□, □□ □□ □□ □□ □□□□ □□□□□. □□□ □□ □□□□□.

> □□□□ □□ □□□□□ □□ □□□, □□ □□□ □□□□□□ □□ □□ 3 □□, □□□ □□ □□ □□□ □□□ □ □□□□.

STANDBY MODE:

The light is green .

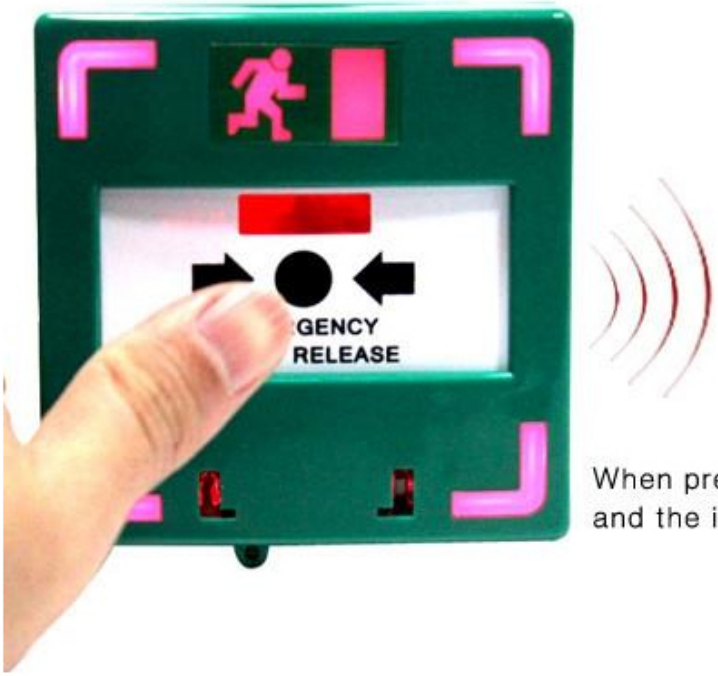

OPERATION MODE:

When pressing the reset button, the light will be red and the inside buzzer will ring.

DOOR CONTROL SYSTEM DOOR BUTTON

High sensitivity, 0 misinformation, strong stability, nanowire impact.

Internal components

BACK

POSITIVE

PRODUCT

RATED VOLTAGE:
12VDC / 24VDC

Active alarm

Manual call point
Flashing and Alarm
Built-in circuit board

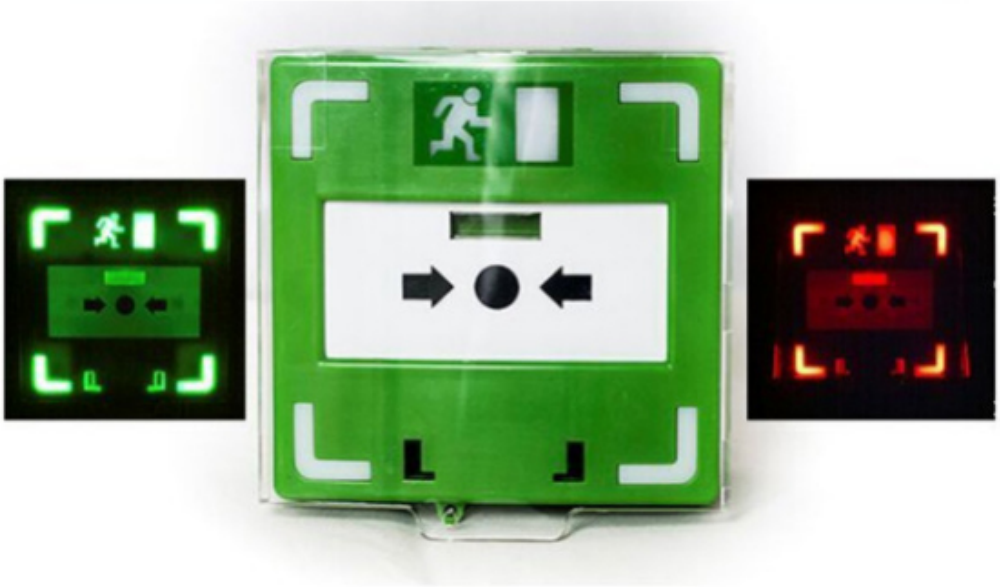

Characteristic

Built-in buzzer

Tri-pole

Easy Wiring/Installation

LED/BUZZER /Volume Adjustment

Lock hole for Professional Use

DETAIL DISPLAY

DETAIL DISPLAY

Status

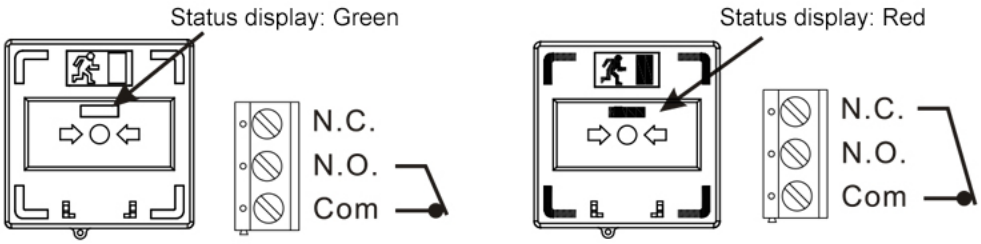

Embedded Installation

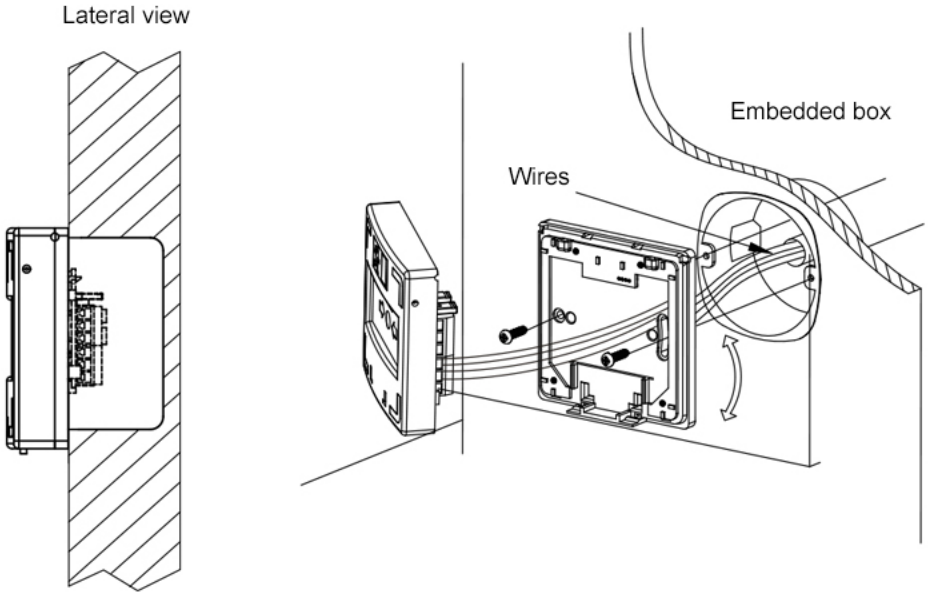

Surface Installation

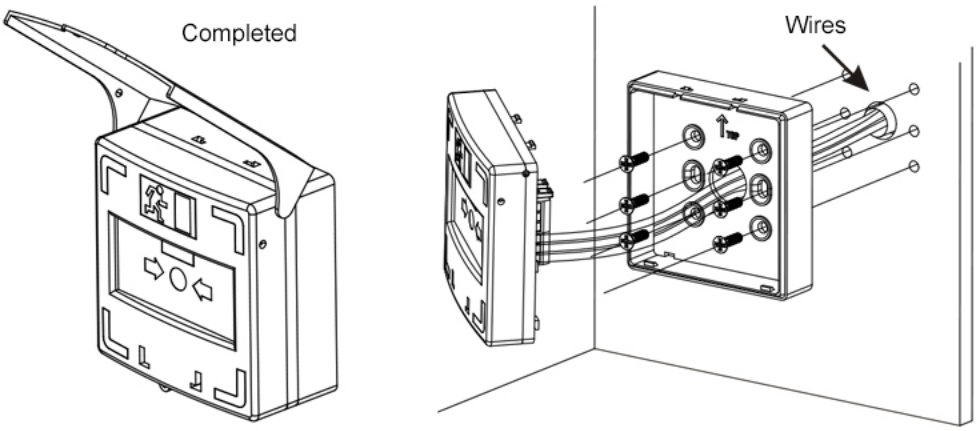

□□□ □□□ □□□ □ □□□

□□ □□.	□□ / □□	□ □□	□□ □□
ACM-K3F	48 □	9.6KG	45x33x24cm

□□□ □□□ □ □□□□

□□□ □□ □□□ □□ □□□□ □□□ □ □□□□. □□, □□□, □□ □□, □ □□□. □□□ □□□ □□□ □□ □□□ □□□□□□. □□ □□□□ □□ □□□ □□ □□□ □□□□□□.

No touch Door Realese Exit □□
K2B : 86 * 86mm
No touch Door Realese Exit □□
K9A : 115 * 40mm
□□ □□ □□, (□□□□□ □□, NO / NC) K5B : 86 * 86mm

□□ □□ □□, (□□, □□□□, NO), K4B : 86 * 86mm
□□□□□ □□□ □□ □□□ Kirsite. K14B : 86 * 86mm
□□□□□ □□□ PUSH □□ □□ □□; K815B : 86 * 86mm

□□□ □□□

1, □□ □□□ 24 □□ □□□ □□□□□
2, □□ □□□□ □ □□ □□, □ □□□ □ □□ □□□ □□□□□.
3, OEM / ODM □□
4, □□□, fashin □□□, □□□□□ □□□□□ □□, □□ □□ □□

5, □□ □ □□□ :
1), □□ □□□ □□□□ □□ □□□ □□□□ □□□□□□□
2), □□ □□□ □□□□ □□ □ □□ □ □□□□
3), □□□ □□ □□□ □□□ □□□ □□ □□□□ □□ □□ 2-3 □ □□□ □□□□.
6, □□ □□ : □□ □□□ □ 1 ~ 5 □, □□ □□□ □ 7 ~ 30 □
7, □□ : □□□ □□ □□□ □□ □ □ □□□□ : T / T, Western Union, Paypal
8, □□ : □□□ DHL, FEDEX, TNT, UPS, EMS, SEA□ □□□ □ AIR□ □□□ □□ □□□ □□ □□□ □□□ □□□□ □□□ □□ □□□□.

□□□□ □□

Q : 1. □□□ □□□ □ □□□□?
A : □□□□ □□ □□□ □□□□□□. □□ □□ □□□ □ □□ □□□ □□ □□□□□□. □□□ □□□□ □□□ □ □□ □□□ □□ □ □□□□.

Q : 2. □□ □ □□□ □□□□□?
A : T / T, Paypal, □□ □□.
□□□ □□, □□ □□ □□□□□ (DHL, FedEx, TNT UPS □)□ □□□ □ □□□□.

Q : 3. □□□ □□□□ □□ □□□ □□□ □□ □ □□□□?
A : □□□ □□□ □□ □ □□ □□ □ □□ □□□ □□□□ □□ □ □□□□□□.

Q : 4. □□□ □□ □□□ □□ □ □□□□?
A : □□□ □□ □□□□. □□□□□ 5000 □□□ □□ 3-7 □, 100,000 □□□ □□ 7-15 □

Q : 5. □□□ □□□ □□□ □□□ □□□ □ □ □□□□?
A : □□, □□, □□ □ □□□ □□□□ □□ □□ □□□ □□□ □□□□□. OEM □□□ □□□□□.

Q : 6. □□□ □□ □□□□□ □□□ □□□□□?
□□□ 20 □ □□ □□□□ RFID □□ / NFC □□ / RFID □□□ / RFID □□, RFID □□ □ □□□ □□ □□□ □□ □ □□□□ □ □□□□□.