□□ □□ □□	□□ □□ □□
□□	ACM-K6B
□□□	□□□□□ □□ □□ □□
□□	86Lx86Wx25H (mm)
□□	DC12V
□□ □□	3A / 125-250VAC
□□ □□	□□□ / COM
□□□ □□	500000 □□□
□□□ □□	□ □
□□ □□	-20 ℃ ~ + 55 ℃ (14-131F)
□□□ □□	0-95 % (□□ □□)
□□ □□	0.09KG
□□ □□□	100PCS / □□
□□ □□	9.5kg
□□ □□	50 * 45 * 24 (cm)

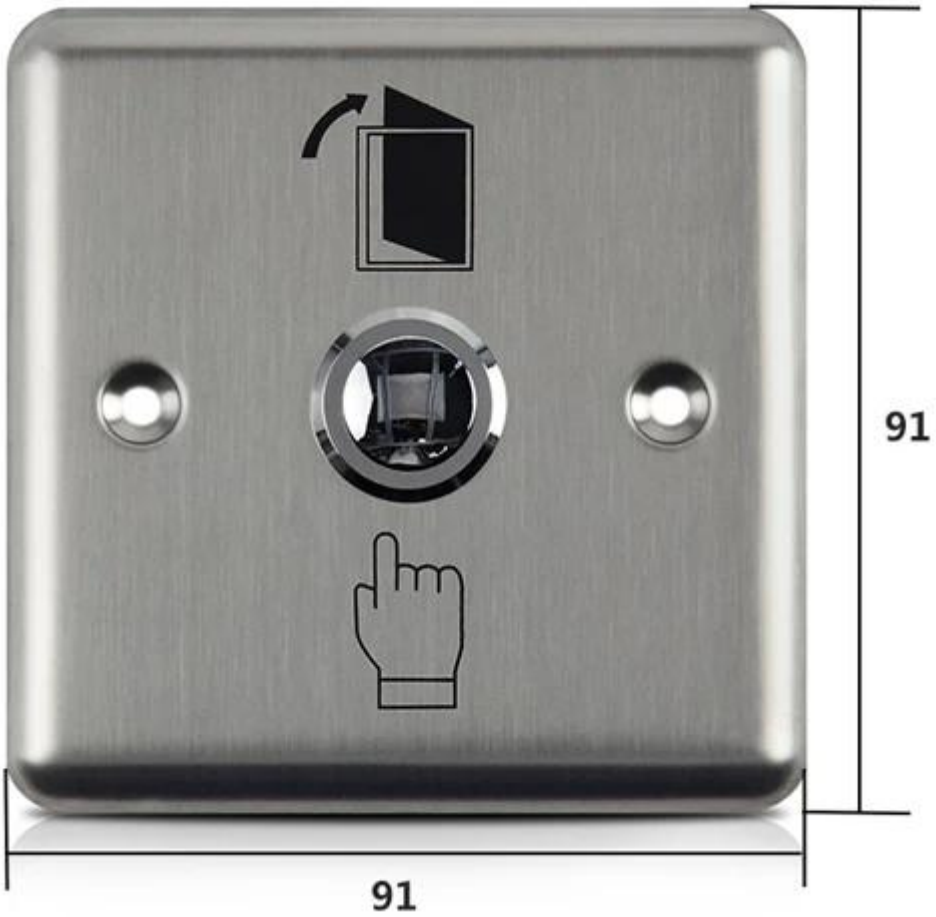

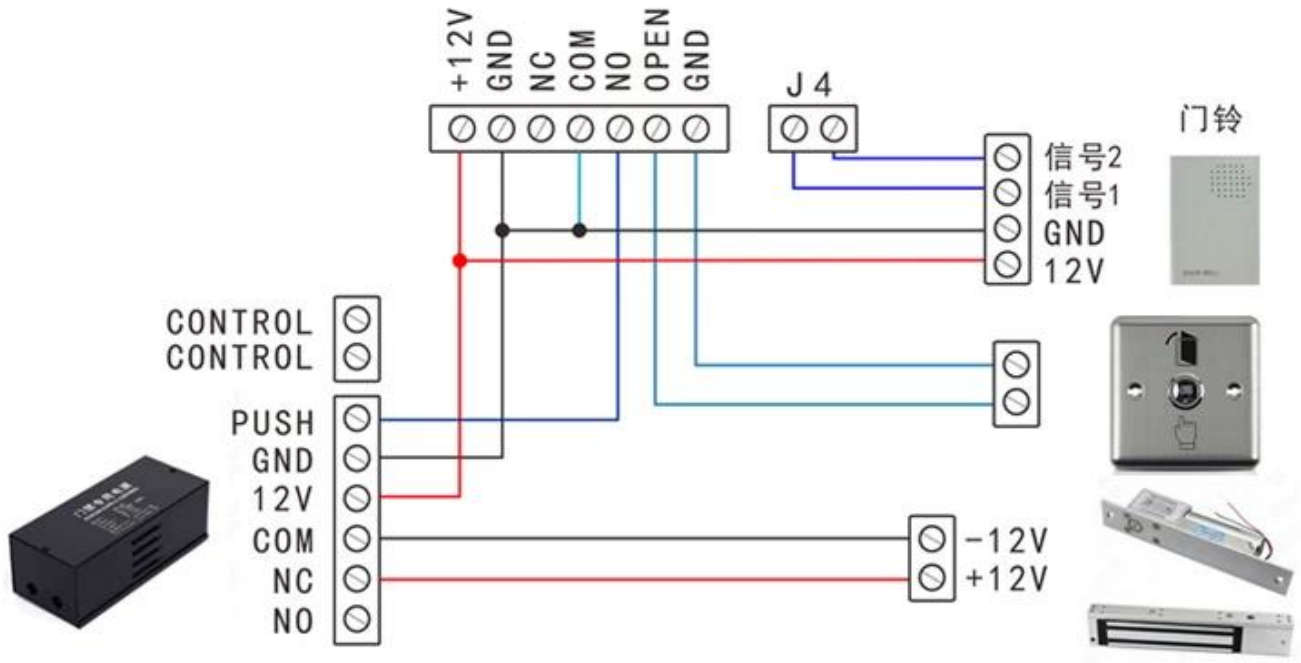
+12V
GND
NC
COM
NO
OPEN
GND
J4
门铃
信号2
信号1
GND
12V
CONTROL
CONTROL
PUSH
GND
12V
COM
NC
NO
-12V
+12V

□□□ □□□ □ □□□□

□□□ □□ □□□ □□ □□□□ □□□ □ □□□□. □□, □□□, □□ □□, □ □□□. □□□ □□□ □□□ □□ □□□ □□□□□□□. □□ □□□□ □□ □□□□ □□ □□□□.

No Touch
EXIT

No touch Door Realese Exit □□
K2B : 86 * 86mm
No touch Door Realese Exit □□
K9A : 115 * 40mm
□□ □□ □□, (□□□□□ □□, NO / NC) K5B :
86 * 86mm

□□ □□ □□, (□□, □□□□, NO), K4B : 86 *

86mm
□□□□□ □□□ □□ □□□ Kirsite. K14B : 86 *
86mm
□□□□□ □□□ PUSH □□ □□□ □□; K815B :
86 * 86mm

□□□ □□□

1, □□ □□□ 24 □□ □□□ □□□□□
2, □□ □□□□ □ □□ □□, □ □□□ □ □□ □□□ □□□□□.
3, OEM / ODM □□
4, □□□, fashin □□□, □□□□□ □□□□□ □□, □□ □□ □□
5, □□ □ □□□ :
1), □□ □□□ □□□□ □□ □□□ □□□□ □□□□□□□
2), □□ □□□ □□□□ □□ □ □□ □ □□□□
3), □□□ □□ □□□ □□□ □□□ □□ □□□□ □□ □□ 2-3 □ □□□ □□□□.
6, □□ □□ : □□ □□□ □ 1 ~ 5 □, □□ □□□ □ 7 ~ 30 □
7, □□ : □□□ □□ □□□ □□ □ □ □□□□ : T / T, Western Union, Paypal
8, □□ : □□□ DHL, FEDEX, TNT, UPS, EMS, SEA□ □□□ □ AIR□ □□□ □□ □□□ □□ □□□ □□□ □□□□ □□□ □□ □□□□.

□□□□ □□

Q : 1. □□□ □□□ □ □□□□?
A : □□□□ □□ □□□ □□□□□□. □□ □□ □□□ □ □□ □□□ □□ □□□□□□. □□□ □□□□ □□□ □ □□ □□□ □□ □ □□□□.

Q : 2. □□ □ □□□ □□□□□?
A : T / T, Paypal, □□ □□.
□□□ □□, □□ □□ □□□□□ (DHL, FedEx, TNT UPS □)□ □□□ □ □□□□.

Q : 3. □□□ □□□□ □□ □□□ □□□ □□ □ □□□□?
A : □□□ □□□ □□ □ □□ □□ □ □□ □□□ □□□□ □□ □ □□□□□□.

Q : 4. □□□ □□ □□□ □□ □ □□□□?
A : □□□ □□ □□□□. □□□□□ 5000 □□□ □□ 3-7 □, 100,000 □□□ □□ 7-15 □

Q : 5. □□□ □□□ □□□ □□□ □□□ □ □ □□□□?
A : □□, □□, □□ □ □□□ □□□□ □□ □□ □□□ □□□ □□□□□. OEM □□□ □□□□□.

Q : 6. □□□ □□ □□□□□ □□□ □□□□□?
□□□ 20 □ □□ □□□□ RFID □□ / NFC □□ / RFID keybod / RFID □□, rfid □□ □ □□□ □□ □□□ □□ □ □□□□ □ □□□□□.