□□ □□

ACM-RS02125KHz □□□ □□□

□□□ □□ □□□ □□□□ □□□□ □□□ □□□ □□ □ □□ □□□□□ □□□ □□□□□ □□□□ □□□□□.

□□□ □□□ □ Access □□□□□□ □ □□ PC□□ □ □ □□ □□□□ □□□□□□□□.

,

,

RS485 1-[illegible]/2-[illegible]/4-[illegible]26[illegible]

1m(8m) TCP/IP: (+ ,)

□□ □□□

□ □□□ □□ □□□ □□□□□□ □□ □□□, □□ □□□, □□□, □□, □□ □□ □, □□ □□□ □ □□□ □□□ □□ □ □□ □□□□ □□□ □□□□□. □ □□ □□□ □ □□□□ □□□□□ : □□ □□ (NO □□ NC), □□□, □□ □□ (□□ □□□ □□ □□ □□□). □□□ □□ □□, □ □□ □□ □□ (□□ □□), □□ □□□ □□ □□ □□□ □□□□□□. □□□ □□□ □□□□□ □□□ □□□□ □□□□ □□□□ □□ □□□□ □□□□□. □ □□□□□ □□□□□ □□□□ □□ □□□□□□□ □□□□□.
□□ □□□ □ □□ □□□ □□ □□ □□□ □□ □□□□□.

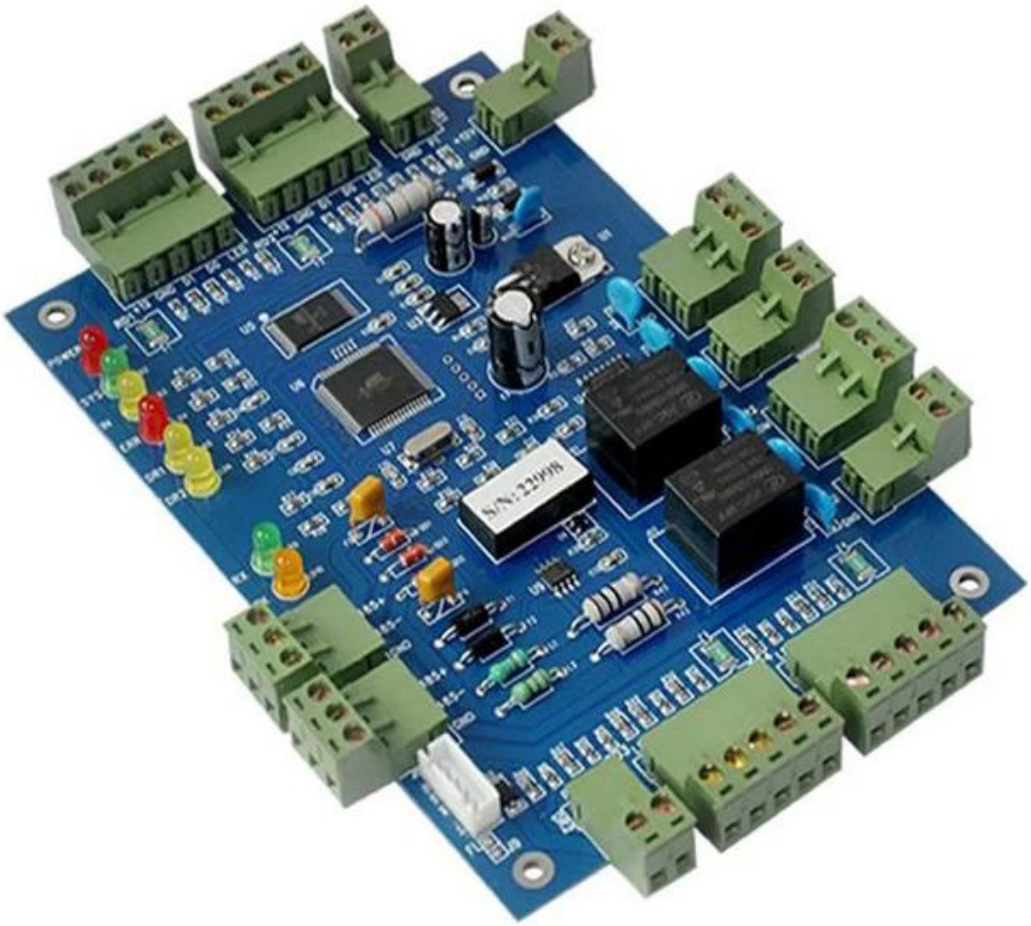

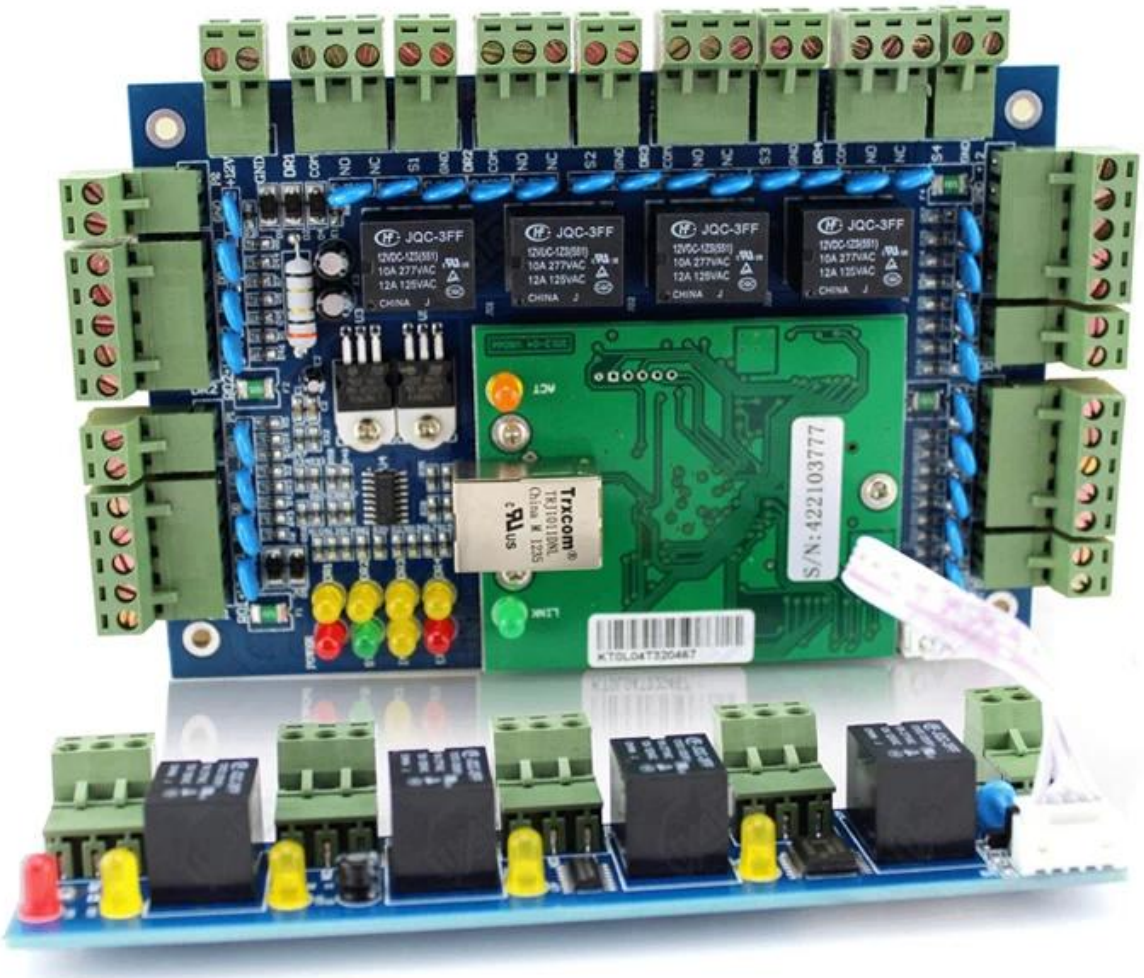
JQC-3FF
12VDC-12S(551)
10A 277VAC
12A 125VAC
CHINA
Trxcom
S/N:422103777

Four Door Acess Controller Wiring Diagram（TCP/IP Communication）

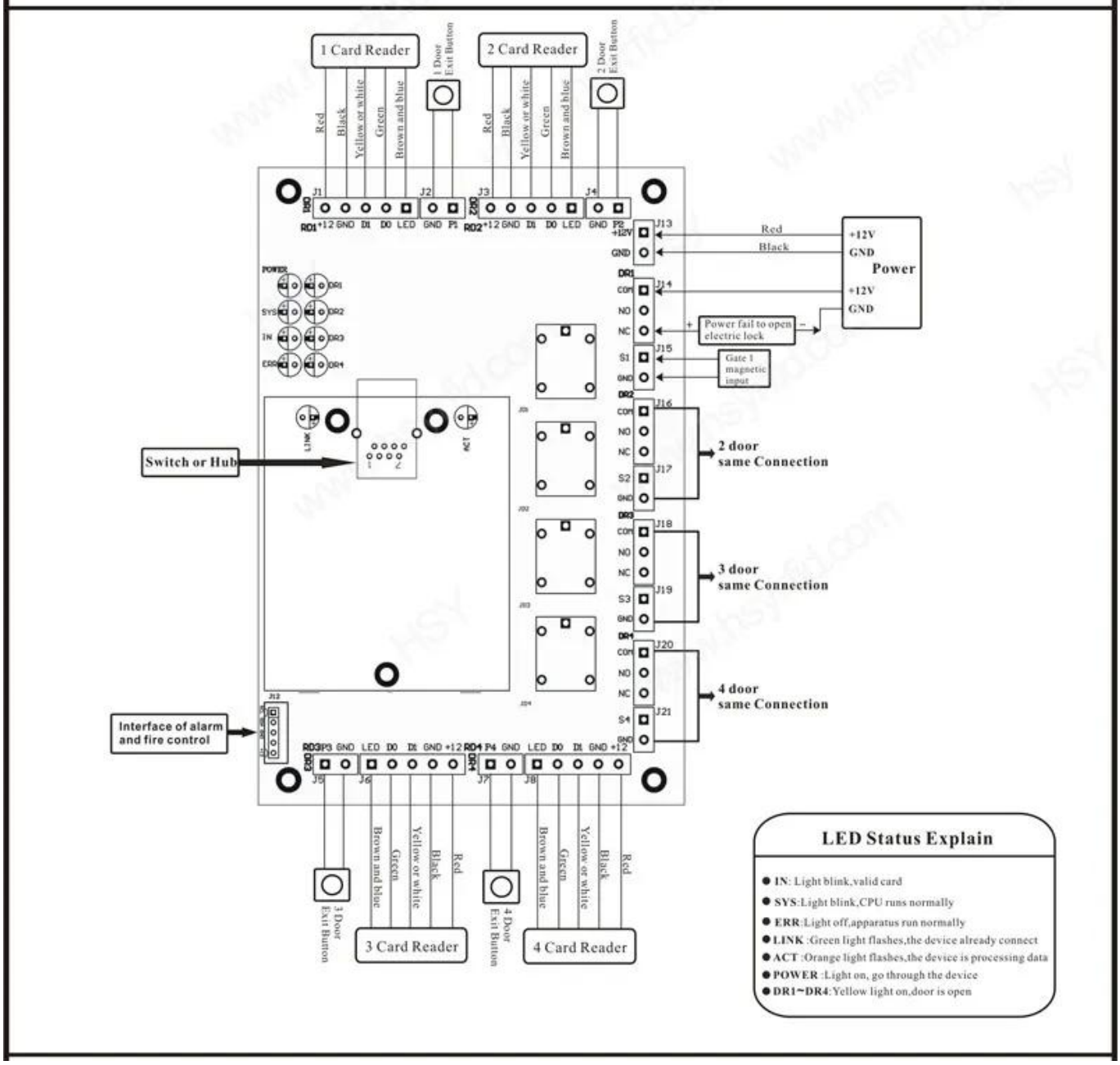

Scope of Application

□□ □ □□

□□ □□□ □□□ □□□ □□□ □□ □ □□□ □□□ □□ □□□□□.
□□ □□□ □□ □ □□□ □□□ □□ □□□□ □□□□□.
□□□ □□□ □ □□ □□ □□□ □□□ □□□□.

□□ □□ (□□ □□ □□)

□□□ 2000 □□□ □□□□□ RFID □□□ □□ □□□ □ □□□□□. □□□ □□ □□ □□ □ □□ □□□ □□ □□□ □ □□ □□□, □□□ □□□ □□□ □□ □□ □□ □□ / □□ □□□ □□□□ □□□□ □□ □□□□. □□□ □□□ CO, FTA, Form F, Form E ... Ect□ □□ □□□ □□□ □□□□ □□ □□□ □□□□ □□ □ □ □□□□. □□□ □□□ □□□ □□ □□□ □□□□ □□□ □□ □ □□□□. EXW, FOB, FCT, CIF, CFR ... □ □ □□□ □□□□ □□□□. □□□ □□ □ □□□ □□ □□□ □□□ □□□□ □ □ □□□□.

□□□ 20 □□ □□□ □□ □□□□ □□ □□ □□ □□ □□ □□ □□□□ □□ □□ □□□ □□□□ □□□ □□□□ □□□□□! □□□ □□□ □□ □□□ □□ □□□ □□ □ □□□ □□□□□!
□□□ □□□ □ □□□ □□□ □□□ □□□□ □□□□ □□□ □□□□□ □□□□ □□□□.

You May Like

ACM-K2A / B

□□ □□ □□ Realese Exit Button with LED

ACM-Y180

□□ □□ □□ □□ □□ (180kg)

ACM-Y806-5A

□□□ □□□ □□ □□ □□ 5A

ACM225

□□ □□□ RFID □□□ □□ 12khz

ACM-210

□□ □□ RFID Wiegand □□□ □□

ACM26X

125Khz EM □□ RFID □□ □□ : 115mm × 75.5mm × 16.8mm

□□□ □□□

1, □□ □□□ 24 □□ □□□ □□□□□□
2, □□ □□□□ □ □□ □□, □ □□□ □ □□ □□□ □□□□□.
3, □□□ OEM / ODM
4, □□□, fashin desing, □□□□ □ □□□□□ □□, □□ □□ □□
5, □□ □ □□□ :
1), □□ □□□ □□□□ □□ □□□ □□□□ □□ □□□□□□□.
2), □□ □□□ □□□□ □□ □ □□ □ □□□□
3), □□□ □□ □□□ □□□ □□□ □□ □□□□ □□ □□ 2-3 □ □□□ □□□□.
6, □□ □□ : □□ □□□ □ 1 ~ 5 □, □□ □□□ □ 7 ~ 30 □
7, □□ : □□□ □□ □□□ □□ □ □ □□□□ : T / T, Western Union, Paypal,
8, □□ : □□□ DHL, FEDEX, TNT, UPS, EMS, SEA □ AIR□ □□□□ □□□ □□ □□□ □□ □□□ □□□ □□ □□□□ □□□ □□ □□□□.

□□□□ □□

Q : 1. □□□ □□□ □ □□□□?
A : □□□ □□ □□□ □□ □□□ □□□□□□. □□ □□ □□ □□ □ □□ □□ □□□ □□□ □□ □□□ □□□ □□ □□□ □□□□□.

Q : 2. □□ □ □□□ □□□□?
A : □□ □□ □ T / T, □□□, □□□ □□□.
□□□ □□, □□ □□ □□□□□ (DHL, FedEx, TNT UPS □)□ □□□ □ □□□□.

Q : 3. □□□ □□□ □□□ □□□□ □□ □□□ □□ □ □□□□?
A : □□□ □□□□ □□ □□□ □□ □ □ □□, □□□ □□ □ □□ □□.

Q : 4. □□□ □□□ □□ □□ □ □□□□?
A : □□□ □□ □□□□. □□□□□ 5000pcs□ □□ 3-7 □, 100,000pcs□ □□ 7-15 □

Q : 5. □□□ □□□ □□ □ □ □□□□?
A : □□, □□, □□ □ □□□ □□□□ □□ □□ □□□ □□□ □□□□□. OEM □□□ □□ □□□□□.

Q : 6. □□□ □□ □□ □□ □□□□□?
□□□ 20 □ □□ □□□□ RFID □□ / NFC □□ / RFID □□□ / RFID □□, RFID □□ □ □□□ □□ □□□ □□ □ □□□□ □ □□□□□.