433MHz □□ □□ □□ □□□ □□ Wiegand RFID □□ □□□ (□□□ □□)

□□ □□□ □

> 433MHz □□ □□ □□
> PIN □□ : 1-6 □□
> □□□□ □□□□□ □□□ Wiegand □□ : 26 □□ □□ 34 □□
> □□ □□ : □□ 30m
> □ □□□ □□

□□ □□ □□	□□ □□ □□
□□	ACM305
□□□	□□ □□□ Wiegand □□
	□□ □□□ □□
□ □□	1-6 □□
□□ □□	125KHz EM □□
□□ □□	AAA □□□ 3 □
□□ □□	≤5uA
□□ □□	45mA □□
□□ □□	≤3cm
□□ □□□	433MHz
□□ □□	□□ 30m
□□ □□	-20 ° C~+ 60 ° C (-4 ° F~+ 140 ° F)
□□ □□	0 %~86 %
□□□ □	ABS
□□	L134 * W55 * H20 (mm)
□□□	100 □□
	□□□
□□ □□	12V DC
□□ □□	≤15mA
□□ □□□	433MHz
Wiegand □□ □□	26 □□ □□ 34 □□ (□□□□ 26 □□)
□□ □□	-20 ° C~+ 60 ° C (-4 ° F~+ 140 ° F)
□□ □□	0 %~86 %
□□	L25 * W50 (mm)
□□□	10g
	□□ □□ (□□ □□□□)
□□ □□	2023 □ □□ □□□ 1 □

□□ □□	≤2uA
□□ □□	≤20mA
□□ □□□	433MHz
□□ □□	□□ 20m

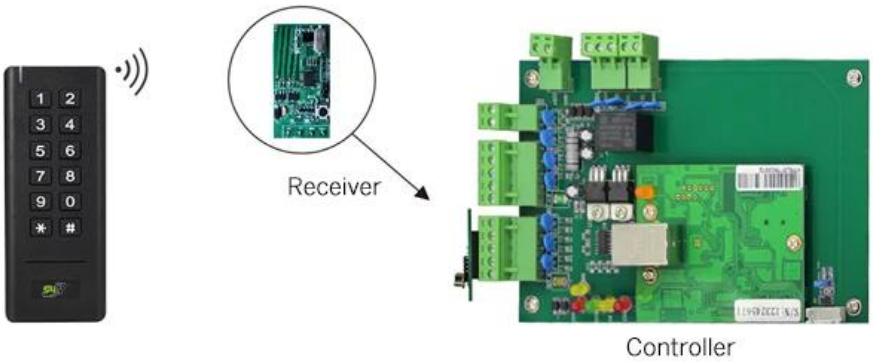

Can work with any wiegand controller

Standard teminal connect with all of controller by wires

Special terminals for optional

Wireless button
(Optional accessory)

Can pair 16pcs max

Battery powered, no need wires any more!

Wiring Diagram

Connection (Receiver with Controller)

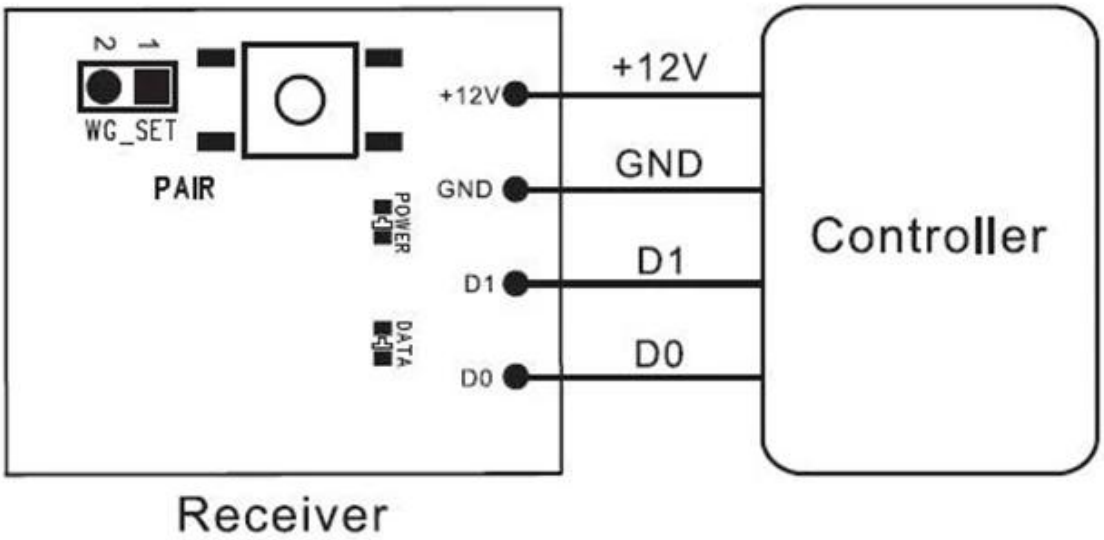

Product Dimensions

Product Size

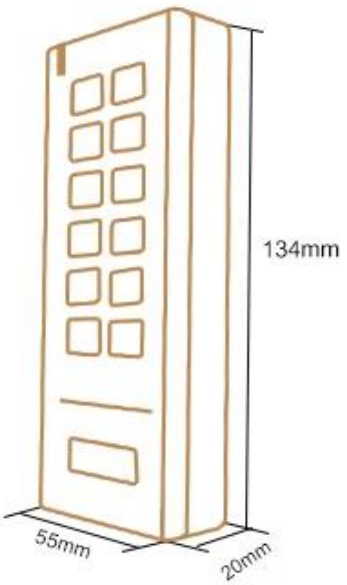

Gift Box Size

□□□ 5 □ □□□

□□□ □□ □□□ □□ □□□□□□, □□□ □□ □□□ □□ □□ □□□□ □□□ □□□□.

ACM223

□□ □□□ RFID □ □□□ □□□ □□, 125Khz EM
1000/4000 USer □□

ACM209-NW

□□□ □□ RFID □□ □□ □□□ □□ (□□ □),
125Khz EM

ACM208

□□ RFID □□ □□ □□□ □□ □ □□

ACM210

□□ RFID □□ □□ □□□ □□ (□□ □)

ACM225

□□ □□□ RFID □□□ □□, 125Khz EM,
Wiegand □□ □□ □□

ACM211B

□□ □□□ □□ □□□ □□ RFID □□□ □□,
Wiegand □□ □□ □□

□□□ □□□

1, □□ □□□ 24 □□ □□□ □□□□□
2, □□ □□□□ □ □□ □□, □ □□□ □ □□ □□□ □□□□□.
3, □□□ OEM / ODM
4, □□□, fashin desing, □□□□ □ □□□□□ □□, □□ □□ □□
5, □□ □ □□□ :
1), □□ □□□ □□□□ □□ □□□ □□□□ □□ □□□□□□□.
2), □□ □□□ □□□□ □□ □ □□ □ □□□□
3), □□□ □□ □□□ □□□ □□□ □□ □□□□ □□ □□ 2-3 □ □□□ □□□□.
6, □□ □□ : □□ □□□ □ 1 ~ 5 □, □□ □□□ □ 7 ~ 30 □
7, □□ : □□□ □□ □□□ □□ □ □ □□□□ : T / T, □□□ □□□, □□□, □□ □□ □□
8, □□ : □□□ DHL, FEDEX, TNT, UPS, EMS, SEA □ AIR□ □□□□ □□□ □□ □□□ □□ □□□ □□□ □□ □□□□ □□□ □□ □□□□.

□□□□ □□

Q : 1. □□□ □□□ □ □□□□?
A : □□□ □□ □□□ □□ □□□ □□□□□□. □□ □□ □□ □□ □ □□ □□ □□□ □□□ □□ □□□□□□. □□□ □□ □□□ □□□□□.

Q : 2. □□ □ □□□ □□□□?
A : □□ □□ □ T / T, □□□, □□□ □□□.
□□□ □□, □□ □□ □□□□□ (DHL, FedEx, TNT UPS □)□ □□□ □ □□□□.

Q : 3. □□□ □□□ □□□ □□□□ □□ □□□ □□ □ □□□□?
A : □□□ □□□□ □□ □□□ □□ □ □ □□, □□□ □□ □ □□ □□.

Q : 4. □□□ □□□ □□ □□ □ □□□□?
A : □□□ □□ □□□□. □□□□□ 5000pcs□ □□ 3-7 □, 100,000pcs□ □□ 7-15 □

Q : 5. □□□ □□□ □□ □ □ □□□□?
A : □□, □□, □□ □ □□□ □□□□ □□ □□ □□□ □□□ □□□□□. OEM □□□ □□ □□□□□.

Q : 6. □□□ □□ □□ □□ □□□□□?
□□□ 20 □ □□ □□□□ RFID □□ / NFC □□ / RFID □□□ / RFID □□, RFID □□ □ □□□ □□ □□□ □□ □ □□□□ □ □□□□□.