□□□□ □□ □□ RFID PIN □□□ □□□ □□□□

□□ □□□ □□ □□, □ □□ □□□. □□□ □□, □□□□ □□, □□ □
□ .

□□□, □□, □□, □□ □ □□ □□ □□□□ □□ □□□□ □□ □□
□□□ □□□□□□.
□ / □□□ □□ □□ □ □□□ / □□ □□□ □□□□□.

□□

□□□□ □□ □□□ □□
* □□, IP66 □□
* □□□ □□□, 1000 □□ □□□
* Wiegand 26 ~ 37 □□ □□ □ □□
* Wiegand □□□ □□ □□□ □□□□ □□□ □ □□□□
* □□□ □□ : □□, PIN, □□ + PIN, □□ □□ / PIN, □□□
* PIN □□ : 4 ~ 6 □□□
* □□ □□, □□ □□
* 2 □□ □□□□ 2pcs □□ □□ □□ □ □□
* □□□□, APP □□

□□ □

Various ways to open door
make easy and safe entrance

Pressing a button, door opens!

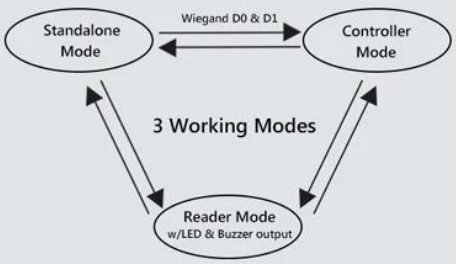

Convertible working
modes,more possibilities.

All key is metal, with hidden key frame

Wide Voltage Range:

12 ~ 28

VOLTS VOLTS

□□ □□□

Wiegand 26/34 □□ □□, □□ □□ □□ □□□ □□□ □□ □□

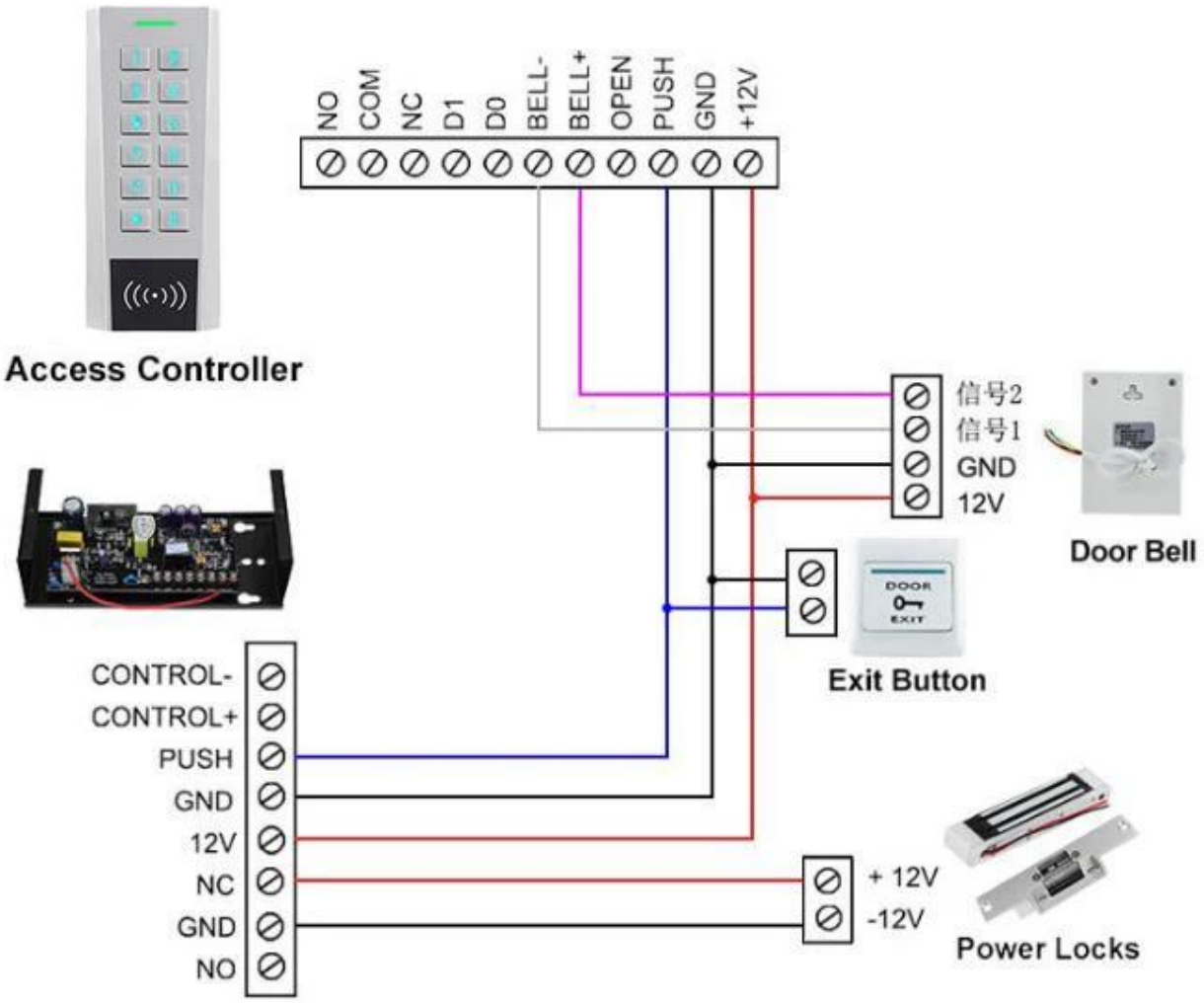

□□ □□□□□□ □□□

□□□ □□□□ □□□ □□ □□□□□□□ □□□ □□ □□□ □□ □□□ □□ □□□□ □□□ □□□□.

ACM223

RFID □□ □□□ □ □□□ □□□ □□, □□ EM 125/4000 US 125Khz

ACM209-NW

□□ RFID (□□ □□) □□, 125Khz EM□ □□ □ □□ □□□ □□

ACM208

□□ □□ □□ □ □□□ □□ □□□□□ RFID □□

ACM210

□□ RFID □□ □□□ □□ □□ □□ (□□ □□)

ACM225

RFID □□ □□ □□□ □□, 125Khz EM,
Wiegand □□ □□ □□

ACM211B

□□ □□□ □□ □□□ □□ RFID □□□ □□, □□ □□□
□□□ □ □□□□

□□□ □□□

1, □□ □□□ 24 □□ □□□ □□□□□
2, □□ □□ □□ □ □□ □□, □□□ □ □□□□ □□□ □□□□□ □□□ □□
3, □□□ OEM / ODM
4, □□□, fashin desing, □□□□ □□□□□ □□, □□ □□ □□
5, □□ □ □□□ :
1), □□ □□□ □□□□ □□ □□ □□□ □□
2), □□ □□□ □□□□ □□ □ □□□□□
3), □□□ □□ □□□ 2-3 □ □□ □□ □□ □□□
6, □□ □□ : □□ □□□ □□ □ 1 ~ 5 □, □□ □□□ □□ 7 ~ 30 □
7, □□ : □□ □□ □□ : T / T, □□□ □□□, □□□, □□ □□ □□
8, □□ : □□□ DHL, □□□, TNT, UPS, EMS, □□ □□ □ □□ □□ □□□□ □□□ □□□□□ □□□□ □□□ □□ □□□ □□□ □□ □□□□.

□□□□ □□

Q : 1. □□□ □□□?
A : □□□□ □□ □□□ □□□□□□□. □□ □□ □□ □□ □ □□□ □□ □□□ □□ □□□□□□□.

Q : 2. □□ □ □□?
: □□ □□ □ T / T, □□□, □□□ □□□.
□□□ □□, □□ □□ □□□□ □□□ □ □□□□ (DHL, FedEx, TNT UPS □).

Q : 3. □□□ □□□ □□?
: □□□ □□ □□ □ □□ □□□ □□.

Q : 4. □□□ □□ □□□ □ □□□ □□?
: □□□ □□ □□□□□. 5000 □□□□□ □□□□□ 3-7 □ □ 100,000 □□□□□ 7-15 □

Q : 5. □□□ □□□ □□□ □□□ □□□ □ □ □□□□?
: □□ □□ □□, □□□□ □□, □□, □□ □ □□. OEM □□ □□□□□.

Q : 6. □□□ □□ □□□□□ □□ □□□□□?
□□□ RFID □□ / NFC □□ / RFID □ □□ / RFID □□ RFID □□ □ 20 □ □□ □□□ □□□ □□ □□□ □□ □□ □□ □ □□□□□.