□□ □□

□□ IP68 □□ □□ □□ □□ □□ □□ □□□ □□□ □□ □□□ □□ □□□

> 125khz EM / 13.56MHz Mifare (□□ □□□ : EM 125kHz)

> □□ □□□□ □□□

> □□ □□□ □□□ □□ □□□□. □□ □□□ □□□□ □□□ □ □□ □□.

> □□ □□□ □□ □□ : □□ □ □□ + □□ □□ □□ □□□ □□

> □□ □□□ □□ □□ □ □□ □ □□□ □□□□□

> □□□ □□ : *10,000* □□ □□□

E
M
1
□
□
□
□
□
□
□
□
□
/
m
i
f
a
r
e
□
□
□
1
□
,
□
□
□
□
□
□
□
3
0
□
□
D
C
1
2
V
.
≤
3
5
m
A
.
≤
1
m
A
.

-
4
℃
-
6
℃
%
-
9
5
%
IP
68
.
135
*
47
*
23
mm
.
,
,

1
2
3
4
5
6
7
8
9
*
#

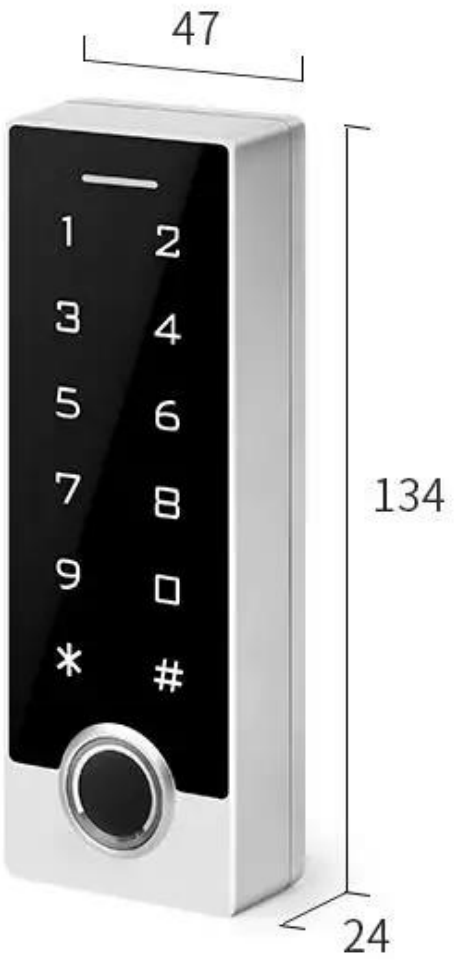
47
1
2
3
4
5
6
7
8
9
0
*
#
134
24

D0 Green DC+12-24V Red
D1 White GND Black
ALARM Grey NO Blue
OPEN Yellow COM Purple
D_IN Brown NC Orange
FC CE RoHS
106

□□ □□□ □□□ □□□□□ □□ □□□ □□. □ □□ OEM / ODM.

□□□ □□□

Wiegand 26/34 □□ □□, □□ □□ □□ □□□ □□□ □□□ □ □□□□.

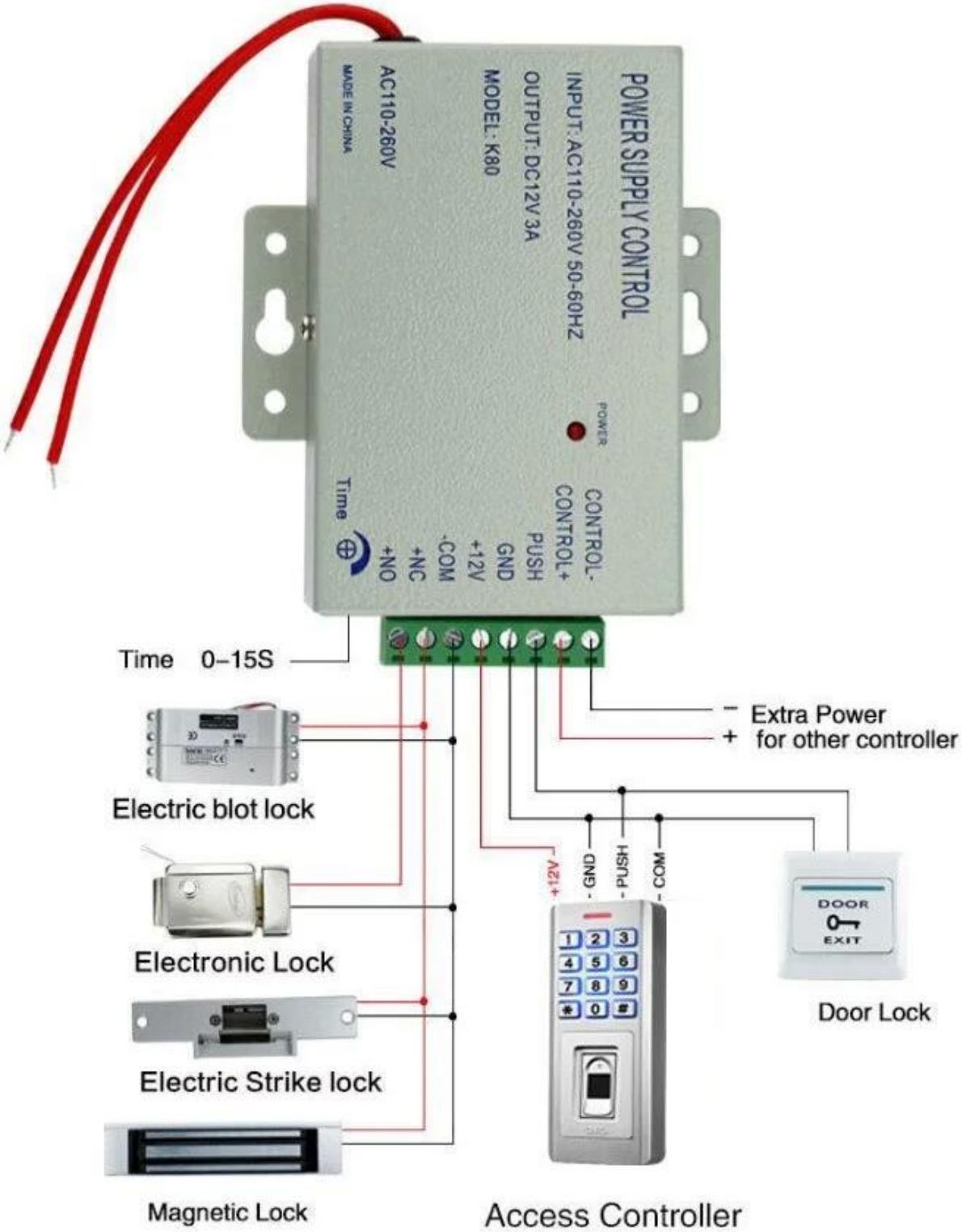
POWER SUPPLY CONTROL
INPUT: AC110-260V 50-60HZ
OUTPUT: DC12V 3A
MODEL: K80
AC110-260V
MADE IN CHINA
POWER
Time
CONTROL-
CONTROL+
PUSH
GND
+12V
-COM
+NC
+NO
Time 0–15S
Extra Power
for other controller
Electric blot lock
Electronic Lock
Electric Strike lock
Magnetic Lock
+12V
GND
PUSH
COM
DOOR
EXIT
Door Lock
Access Controller

□□□ □□□□ □□□ □□ □□ □□□□, □□□ □□□ □□ □□□ □□ □□□ □□ □□□ □□□□ □□□ □□□□ :

ACM223.

□□ □□□ RFID & □□□ □□□ □□, 125kHz EM 1000/4000 □□□ □□

ACM209-NW.

□□□ □□ RFID □□ □□ accessontrol (□□ □ □), 125khz EM

ACM208.

□□ □□ RFID □□□□□ □□ □ □□□ □□

ACM210.

□□□ RFID □□ □□ □□□ □□ (□□□ □□)

ACM225.

□□ □□□ RFID □□□ □□, 125kHz EM, Connnect Wiegand Reader

ACM211B.

□□ □□□ □□ □□□ □□ □□□ □□ RFID, Connect Wiegand Reader

□□□ □□□

1, □□ □□□ 24 □□ □□□ □□ □ □□□□.
2, □□ □□ □□ □ □□ □□, □□□ □ □□□ □ □□□ □□□ □□□ □□□□□
3, OEM / ODM □□
4, □□□, fashin desing, □□□□□ □□□□□ □□, □□ □□ □□
5, □□□ □□□ :
1) □□ □□□ □□ □□ □□□ □□□□ □□□□□.
2) □□ □□□ □□ □□ □ □□□□□.
3), □□□ □□ □□□ □□□ □□□ □□ □□ 2-3 □ □□□□□□□.
6, □□ □□ : □□ □□□ □□ □ 1 ~ 5 □, □□ □□□ □□ 7 ~ 30 □
7, □□ : T / T, Western Union, Paypal, Ali □□ □□□ □□ □□□ □□ □ □ □□□□.
8, □□ : □□□ DHL, FedEx, TNT, UPS, EMS, □□□ □□□□□ □□ □□□□□ □□□ □□□ □□□ □ □□□□.

□□□□ □□

Q : 1. □□□ □□□□□□□□□?
A : □□□□ □□□□ □□ □□□ □□□□□□. □□□ □□□ □□□ □ □□□ □ □□ □□□ □□ □□□ □□□ □ □□ □□□ □□ □ □□□□.

Q : 2. □□ □ □□□□ □□□□□?
A : □□ □□ □ T / T, Paypal, Western Union.
□□□ □□, □□ □□ □□□□□ (DHL, FEDEX, TNT □)□ □□□ □ □□□□.

Q : 3. □□□ □□□□ □□ □□□ □□□ □□ □ □□□□?
A : □□□ □□□ □□□ □□□□ □□ □□□ □□ □□□ □□ □ □ □□□□.

Q : 4. □□□ □□□ □□ □□□ □ □□□□?
A : □□□ □□ □□□□. □□□□□ 5000pcs□ □□ 3-7 □, 100,000 PC □ 7-15 □

Q : 5. □□□ □□□ □□ □ □ □□□□?
A : □□ □□ □□□ □□, □□, □□ □ □□□ □□□□ □□□ □□□□□. OEM □□□ □□ □□□□□.

Q : 6. □□ □□ □□ □□□□□?
□□□ □□ □ RFID □□ / NFC □□ / keybod / rfid □□ □□ □□ □ □□□□□. RFID □□□, RFID □□ □ 20 □ □□ □□□ □□□ □□ □□.