□□ □□ □□ □□□ □□ □□ □□ □□ □□□

□□□ □□□ □□ □□□□□□ □□□ □□ □□ □□□□, □□, □□ □□□□ □□□ □□□□ □□□□ □□□□.
□□ □□□ □□ NC □□ □ LED□ □□□ □□ LED□ □□□□ LED□ □□□□□ □□ □□□□.

□
□
□
□
□
□
□
D
C
1
2
V
.
<
6
m
A
5
-
1
6
m
.
-
3
°
C
~
6
°
C
.
□
,□
N
C
.
8
6
x
4
x
1
8
m
m

1
2
k
g
.

Product Picture

Wiring Diagram

Common power supply diagram:

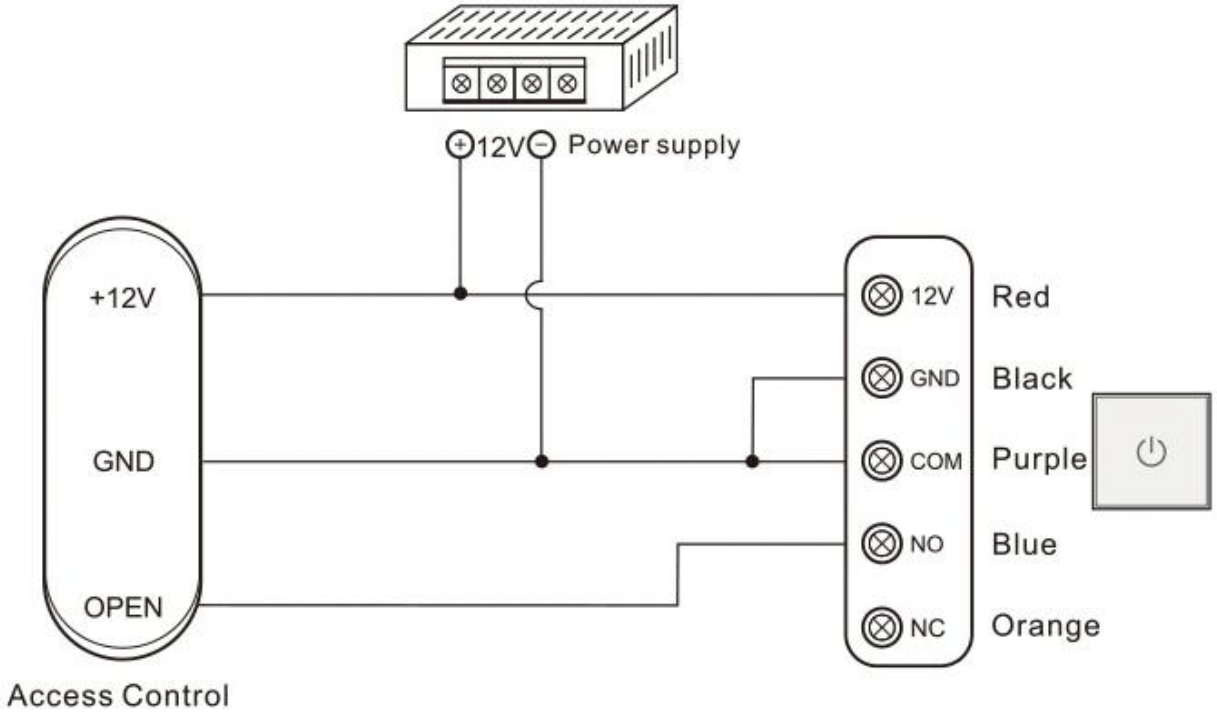

Special power supply diagram:

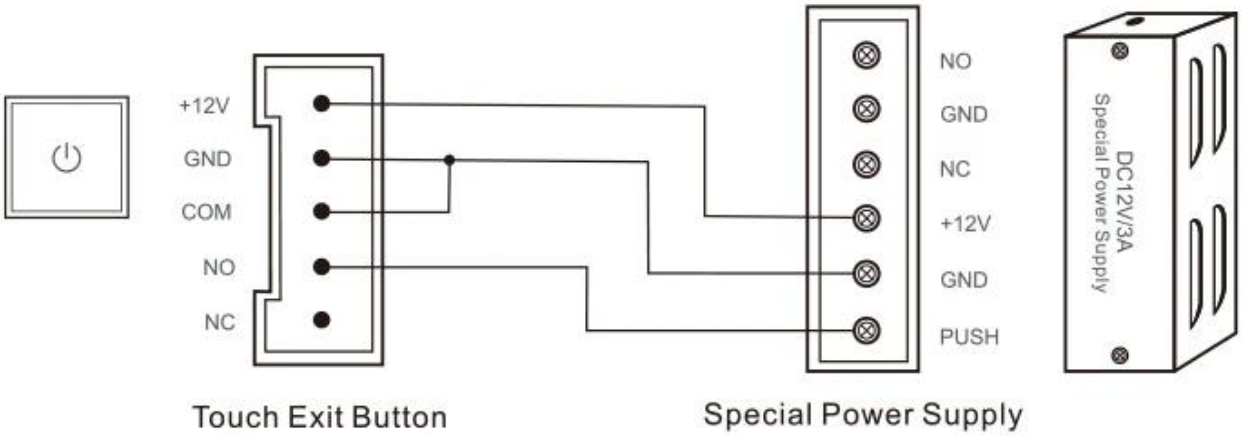

Dimensions(mm)

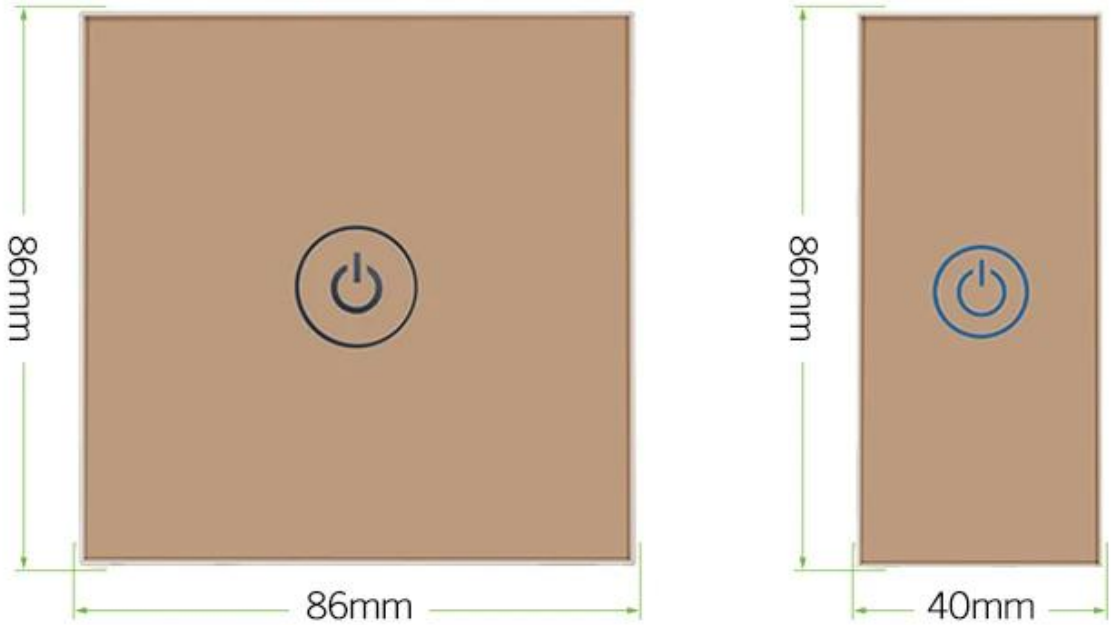

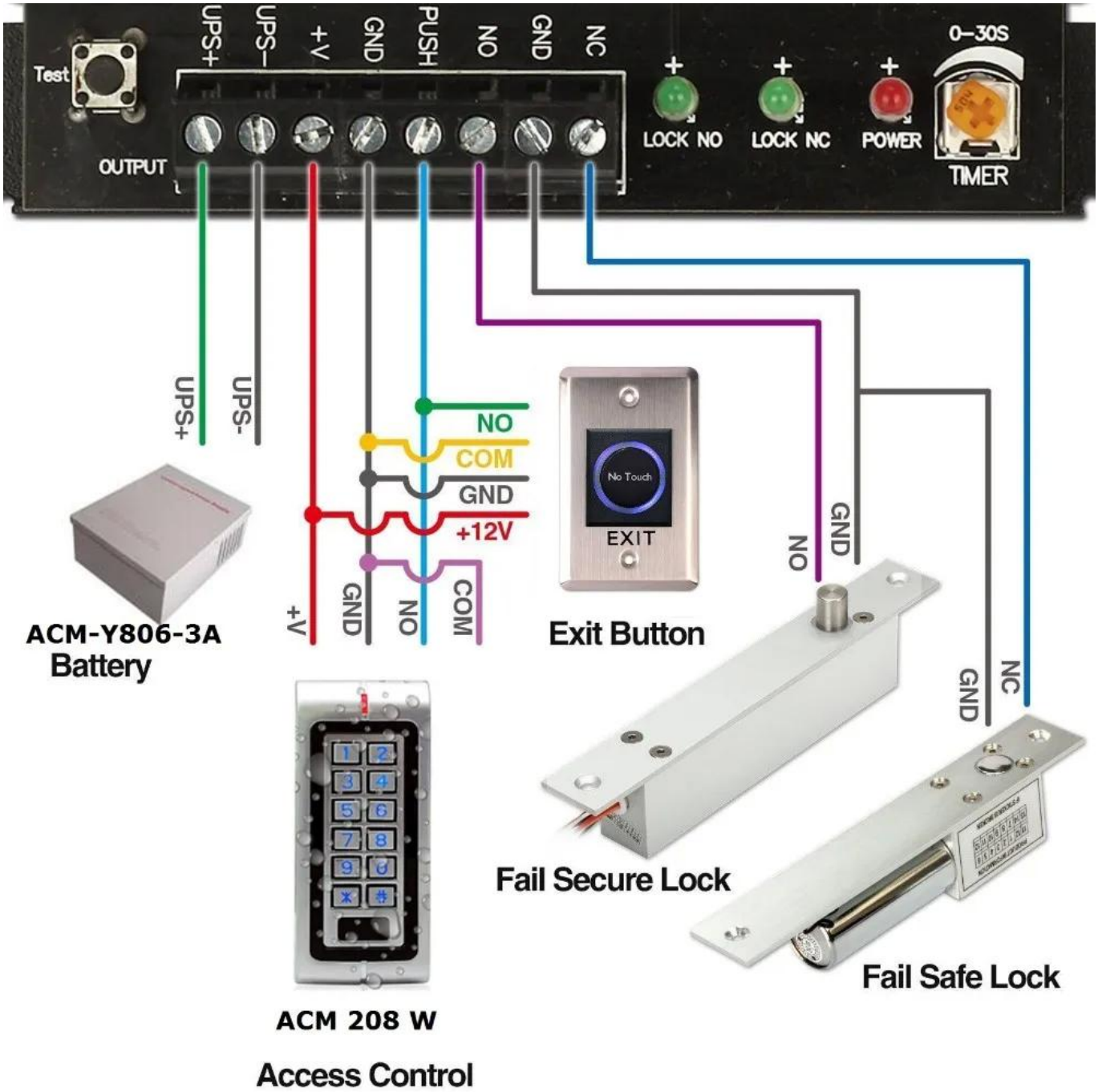
Test
OUTPUT
UPS+
UPS-
+V
GND
PUSH
NO
GND
NC
LOCK NO
LOCK NC
POWER
0-30S
TIMER
UPS+
UPS-
NO
COM
GND
+12V
+V
GND
NO
COM
No Touch
EXIT
Exit Button
ACM-Y806-3A
Battery
GND
NO
GND
NC
Fail Secure Lock
Fail Safe Lock
ACM 208 W
Access Control

□□ □□ □□□□

□□□ □□ □□□ □□ □□□□ □□□ □ □□□□. □□, □□, □□ □□□□, □ □□□. □□□ □□□ □□□□ □□ □□□ □□□□□□. □□ □□ □□□ □□□□□

□□□ □□□□ □□□□.

No Touch
EXIT

EXIT

□□ □□□ □□ □□ □□ □□
K2B : 86 * 86mm.
□□ □□□ □□ □□ □□ □□
K9A : 115 * 40mm
□□ □□□ □□, (□□□□□ □□, □□□ / NC) K5B :
86 * 86mm

□□ □□□ □□, (□□, □□□□, □□□), K4B : 86 * 86mm
□□□□□ □□□ □□ □□□□ Kirsite. K14B : 86 * 86mm.
□□□□□ □□□ □□ □□ □□ □□; K815B : 86 * 86mm.

□□□ □□□

1, □□ □□□ 24 □□ □□□ □□ □ □□□□.
2, □□ □□ □□ □ □□ □□, □□□ □ □□□ □ □□□ □□□ □□ □□ □□□□□
3, OEM / ODM □□
4, □□□, fashin □□□, □□□□□ □□□□□ □□, □□ □□ □□
5, □□□ □□□ :
1), □□ □□□ □□□□ □□ □□□□ □□□□ □□□□□ □□□□.
2) □□ □□□ □□ □□ □ □□□□□.
3), □□□ □□ □□□ □□□□ □□ □□□ □□□□ □□□ 2-3 □ □□□ □□□□.
6, □□ □□ : □□ □□□ □□ □ 1 ~ 5 □, □□ □□□ □□ 7 ~ 30 □
7, □□ : T / T, Western Union, Paypal □□□ □□ □□□ □□ □ □ □□□□.
8, □□ : □□□ DHL, □□□, TNT, UPS, EMS, □□ □ □□□ □□□□□ □□□ □□□ □□ □□□ □□□□ □□□ □□ □□□□.

□□□□ □□

Q : 1. □□□ □□□□□□□□?
A : □□□□ □□□ □□ □□□ □□□□□□. □□□ □ □□ □□□ □□ □□□ □□□ □□ □ □□□ □□□ □ □□ □□□ □□ □ □□□□.

Q : 2. □□ □ □□□ □□□□?
A : T / T, Paypal, Western Union.
□□□ □□, □□ □□ □□□□□ (DHL, FEDEX, TNT UPS □)□ □□□ □ □□□□.

Q : 3. □□□ □□□□ □□ □□□ □□□ □□ □ □□□□?
A : □□□ □□□ □□ □ □□ □□□□□ □□□ □□ □ □ □□□□.

Q : 4. □□□ □□□ □□ □□□ □ □□□□?
A : □□□ □□ □□□□. □□□□□ 5000 □□□ □□ 3-7 □, 100,000 □□ 7-15 □ □□

Q : 5. □□□ □□□ □□ □ □ □□□□?
A : □□ □□ □□□ □□, □□, □□ □ □□□ □□□□ □□□ □□□□□. OEM □□□ □□□□□.

Q : 6. □□□ □□ □□ □ □□□□□?
□□□ RFID □□ / NFC □□ / RFID KeyBods / RFID □□, RFID □□ □ 20 □ □□ □□□ □□□ □□ □□□ □□ □ □□ □□ □ □□□□ □.