□□ □□

ISO18-6C□□□RFID□□□□□□□□□□□□□□□□□□□PE/ABS□

□
□
:
3
*
3
m
m
3
2
8
*
2
8
m
m
4
4
8
*
2
8
m
m
□
□
□
:
7
*
1
7
m
m
.
□
□
F
8
6
-
9
6
M
H
z
.
3
□
□
2
m
□
□
□
□
□
□
□
□
□
□
□

ISO18-C/EPCClass1Gen2 H3/h,ImpinjM4/M4QT/m5/m6,g2xl/g2il/g2im. HiGS-3/Impinj

environment -2°C~+8°C. -1°C~5°C. UID IPC/ 1 / 3*22.5*2.5cm !

T/T, Express(DHL, FedEx, UPS, TNT, EMS), ISO91-2, RoHS, EN71, SGS.

□□□ □□□

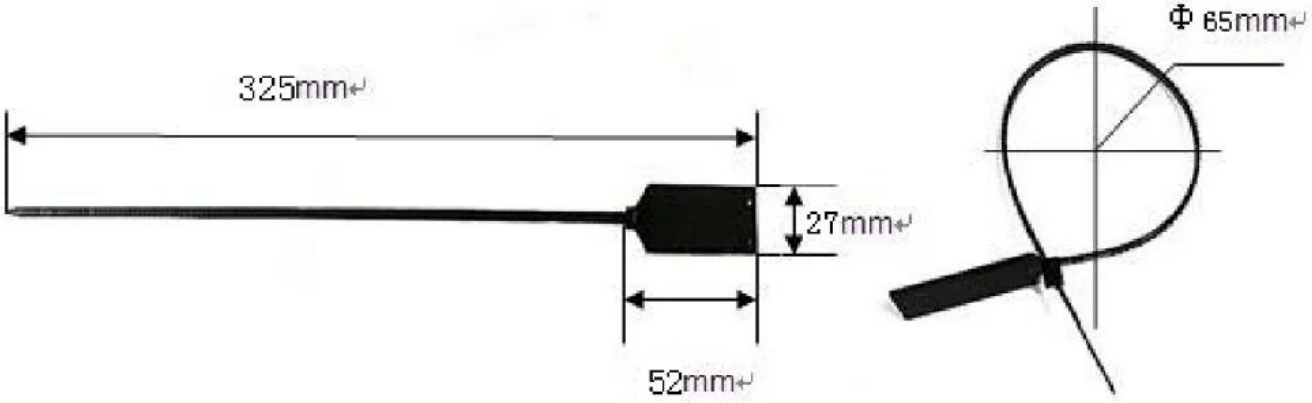
325mm
27mm
52mm
Φ 65mm

RFID TIE □□ □□ □□□□

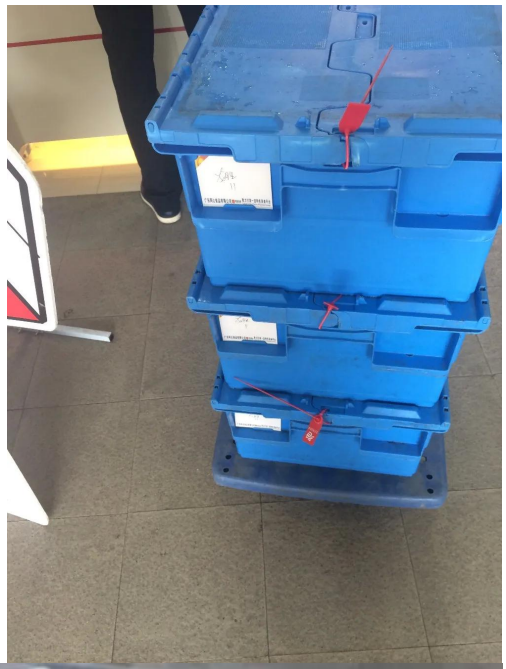

A3250
www.Global-Tag.com

□□ □□

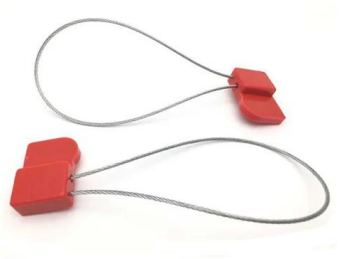

□□ □ □□

□□□ □□□

□□□ □□□

1. □□ □□ 24 □□ □□□ □□ □ □□□□
2. □□ □□ □□ □ □□ □□, □□□ □ □□□ □ □□□ □□□ □□□ □□□□□
3.OEM / ODM □□
4. □□□, fashin descing, □□□□ □□, □□□□□ □□, □□ □□ □□
5.After-Sale □□□ :
A : □□ □□□ □□□□ □□ □□□ □□□ □□□ □□□□□□.
B : □□ □□□ □□ □□ □ □□□□□.
C : □□ □□□ □□□ □□ □□□□ □□□ 2-3 □ □□□ 2 ~ 3 □ □□□□□.
6. □□ □□ : □□ □□□ □□ □ 1 ~ 5 □, □□ □□□ □□ 7 ~ 30 □
7. □□ : □□□ □□ □□□ □□ □ □ □□□□ : T / T, Western Union, Paypal,
8.Shipping : □□□ DHL, □□□, TNT, UPS, EMS, □□□ □□□□ □□□ □□□ □□□□□ □□□, □□□ □□ □□□ □□ □□□□ □□□ □ □ □□□.

□□ □□

- □□□□ □□ □□□ □□□ □□ □□□□ □□□ □□□□□. ACM Goldbridge□ □□ □□□ □□ 2 □ □□□ □□□□□.
- □□□ ACM Goldbridge□ □□□□ □□ □□□ CAHRGE□□□.
- □□□ □□□ □□□ □□□ □□□□□□.
□□□□ □□

Q : 1. □□□ □□□□□□□□□?
A : Eamil□ □□ □□□□ □□ □□□ □□□□□□. □□ □□ □□□ □□□ □□□ □□ □□□□□□. □□ □□ □, □□□ □□□ □□ □□□ □□ □ □□□□.

Q : 2. □□ □ □□□ □□□□□?
A : □□ □□ □ T / T, Paypal, Western Union.
□□□ □□, □□ □□ □□□□□ (DHL, FedEx, TNT UPS □)□ □□□ □ □□□□.

Q : 3. □□□ □□□□ □□ □□□ □□□ □□ □ □□□□?
A : □□□ □□□□ □□ □□□ □□ □ □ □□□, □□□ □□ □□□ □□.

Q : 4. □□□ □□□ □□ □□□ □ □□□□?
A : □□□ □□ □□□□. □□□□□ 5000pcs□ □□ 3-7 □, 100,000pcs□ □□ 7-15 □

Q : 5. □□□ □□□ □□□ □□ □ □ □□□□?
A : □□ □□ □□□ □□, □□, □□ □ □□□ □□□□ □□□ □□□□□. OEM □□□ □□ □□□□□.

Q : 6. □□ □□ □□ □□□ □□□ □ □□□□?
□□□ RFID □□ / NFC □□ / RFID KeyBod / RFID □□ □□, RFID □□ □ 20 □ □□ □□□□ □□□ □□ □□□ □□ □ □□ □□ □ □ □□□□.