제품 세부 정보:

1. 사이클 테스트 : 최대 500,000 사이클
2. 유압 오일 : -45 ℃에 대한 저온 저항
3. 로커 암 : 양질
4. 표면 : anti-corrosion 물질로 이중 페인트, 96 시간 부식 저항
5. 전력 크기 EN4/5
6. 포지셔닝 기능 선택 사항
7. 백 확인 함수 선택 사항
8. EN1154 표준의 엄격한 관찰하에 제조
9. 정밀한 밀봉되어 오일 누출 방지
10. 2 층 밝은 페인트로 보호되는 고품질 다이 캐스팅 알루미늄 합금.
11. 2 개의 스테이지 도어를 자동으로 제어하는 2 개의 유압 프레스 밸브.
12. 도어 플레이트에 설치하거나 도어 프레임에 설치할 수 있습니다.

재료	알루미늄 합금
문 무게	50 ~ 65kg
문 너비	1000mm
마치다	정전기 페인트
속도 조정	조절 속도의 두 단계
온도	-40 ˚ C ~ 80 ° C, -60 ° C ~ 80 ° C
기능	90 ° 홀드 오픈 및 자동 (공장 기본값은 자동입니다)
보증	300000 번; 500000 번
치수	175x65x40mm

DOOR CLOSER

Close automatically, fast or slow

1. First determine the weight of the door

DL-45	DL-60	DL-80
145x57x37mm	175x65x40mm	202x69x44mm

2. Determine the material of the door

Be applicable:
Anti-theft doors, wooden doors, aluminum alloy doors, steel doors, iron doors, fire doors and various styles of door frames (can be fixed with screws), door closers are not divided into left and right.

3. Confirm whether the door and the door frame are on the same plane

The door and the door frame are on the same plane, which can be directly applied

If the door difference is more than 5cm, you need accessories, please contact me

4. Automatic or positioning

Automatic door closer

When the door is opened, it will automatically close, with good safety performance, suitable for scenes that need to be closed in time, such as fire doors, fire doors, and building doors.

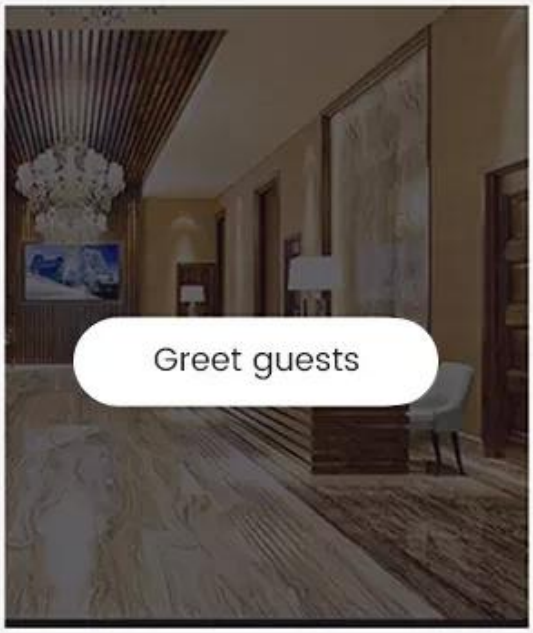

Positioning door closer

When the door is opened more than 90 degrees, the door closer will be set at 90 degrees, and then it will be closed after another push. It is suitable for long-time door opening such as picking up guests and delivering goods

➤ DL-45 Door Weight: 20-45kg

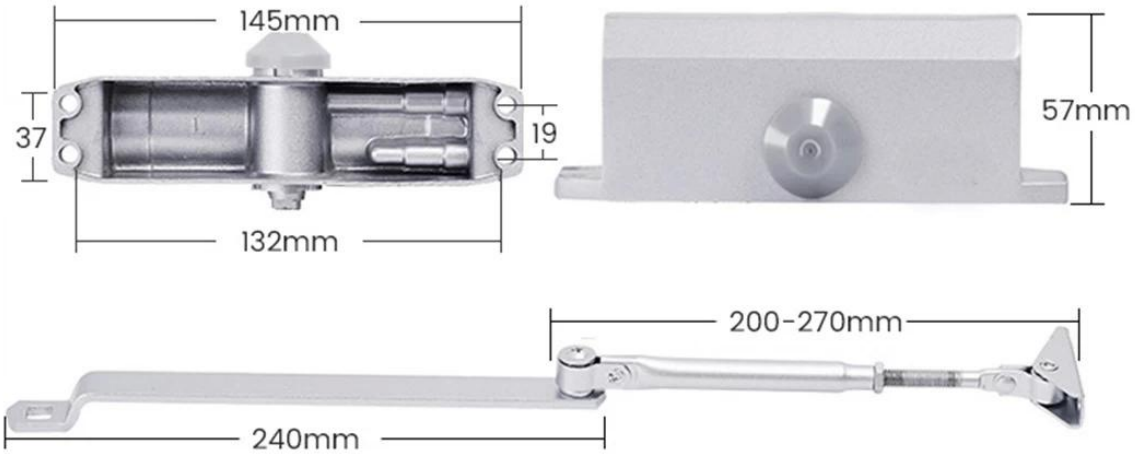

➤ DL-60 Door Weight: 50-65kg

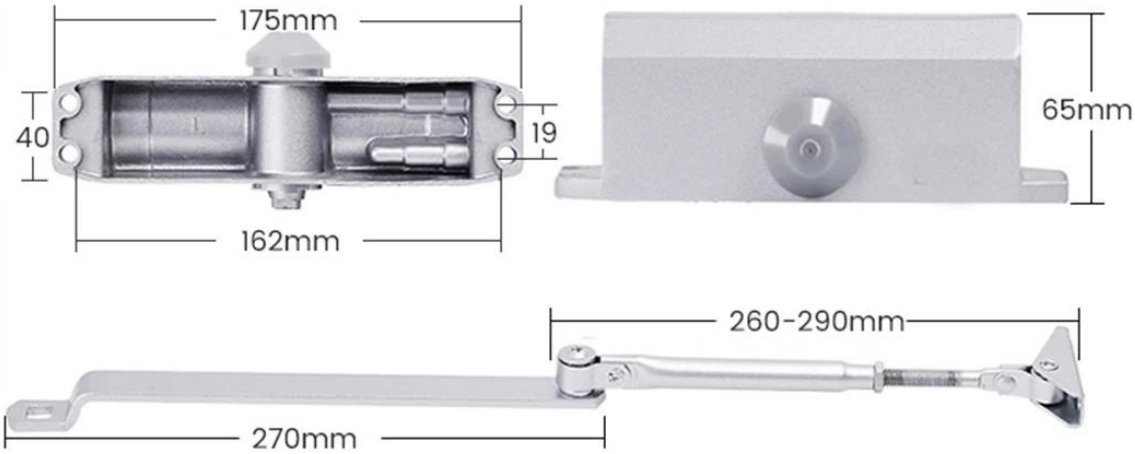

➤ DL-80 Door Weight: 65-85kg

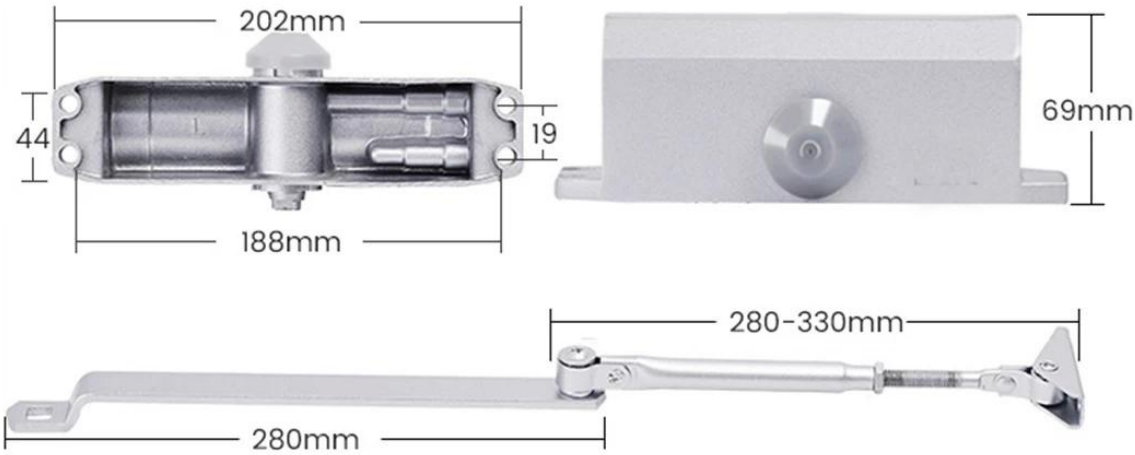

자주하는 질문

자동으로 도어가 부드럽게 가까워지면 고품질 도어가 더 가깝습니다

Q : 로고를 만들 수 있습니까?

A : 그렇습니다. OEM 서비스를 제공합니다. 귀하의 디자인에 따라 인쇄 할 수 있습니다.

Q : MOQ는 무엇입니까?

A : 500pcs. 자세한 내용은 당사에 문의하십시오.

Q : 대량 생산의 샘플 시간과 리드 타임은 얼마입니까?

A : 일반적으로 샘플 리드 타임은 1-2 일, 질량 (5000pcs) 생산 리드 타임은 약 7 일입니다.

Q : 지불 기간은 무엇입니까?

A : 우리는 T/T, Western Union 및 PayPal을 받아들입니다. 소규모 주문에 대한 전체 선불 및 30% 예금 및 균형을 70% 대량으로 배송합니다.

Q : 배송 방법은 무엇입니까?

A : SEA 또는 AIR에 의한 Express (FedEx, DHL, UPS 및 TNT 등).