□□□ □□ □□ : 3-17cm □□ □□

□□ □□□ □□ □□□□ □□□□□?
□ □□□ □□ □□ □□ □□□ □□ □□ □□□□□□. □□ □□ □□ □ □□□ □□ □□□ □□□ □□□ □□□□ □□ □ □□□ □□□□ □□ □□□ □□ □□□□ □□□□.

ACM-505MHW□ □□□ □□□ □□□ □ □□ □□ □□□□ □□□□ □□ 2.4G □□ □□ □□□ □□□□□. □□□□ □ □□ □□, □□□ □□ □ □ □□□ □□□ □□ □□□ □□ □□□ □□□□□. □□□□ □□□ □□ □□□□ □□□□ □□ □ □□□ □□ □□ □□ □□□ □□□□□. □□□□□ □□ □□ □□ □□□ □□□ 12-30V DC □□ □□□ □□□□□. □□□□ □□ □ □□ □□ □□□□ □□ □□□ □□□□ □□□□ □□□ □ □□□□.
□□ 86 □□ □□□ □□, □□ □□□, □□□□□,□□ □□□ □□. □□□ □□□□ □□□□□
□□ □□, □□□□ □□□□□, □□ □ □□.

2
0
0
c
s
1
.
5
V
)
,
)
E
1
.
3
(
A
.
)
1
2
.
5
5
m
A
).
2
,
)
2
2

-
9
5
1
0
B
m
.
3
-
1
7
0
m
3
,
3
D
C
1
2
-
3
V
.
)

3m A (DC12V)

7m A (DC12V)

1A 24V DC

1
.
5
(
)

□□□ □□□

INFRARED TOUCH-FREE SWITCH
Infrared touch-free switch for automatic door
WAVE

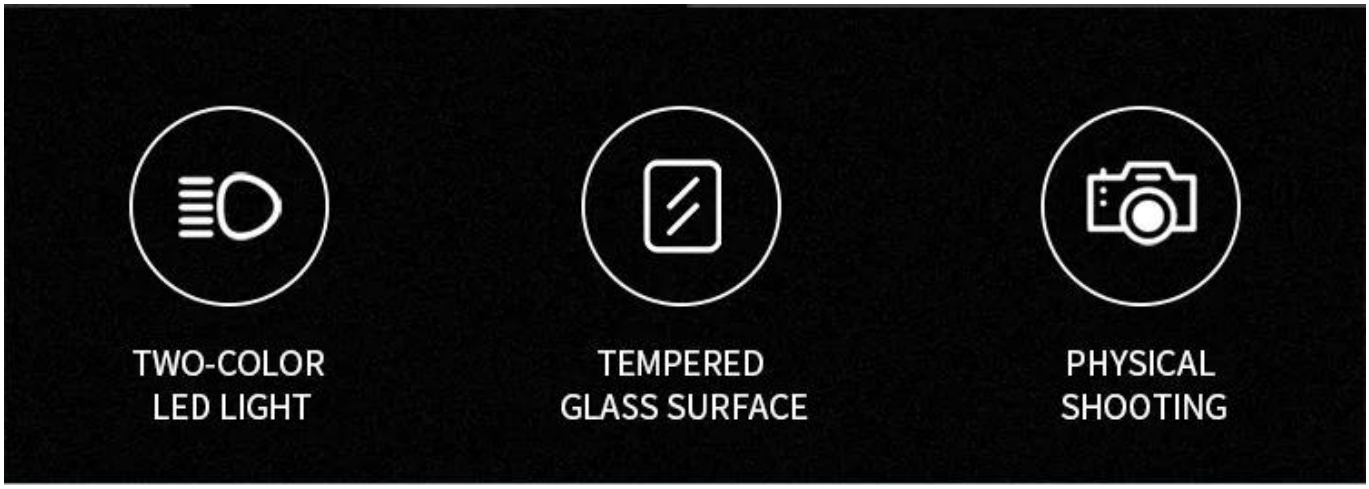
TWO-COLOR
LED LIGHT
TEMPERED
GLASS SURFACE
PHYSICAL
SHOOTING

LASER CARVING CRAFT PANEL
Shiny texture, fashionable style

3~30CM SENSING DISTANCE
Adjustable sensing distance
WAVE

LED LIGHT PROMPT

Adjustable sensing distance

Standby blue light flashes slowly

Induction red light flashes quickly

Dimensions(mm)

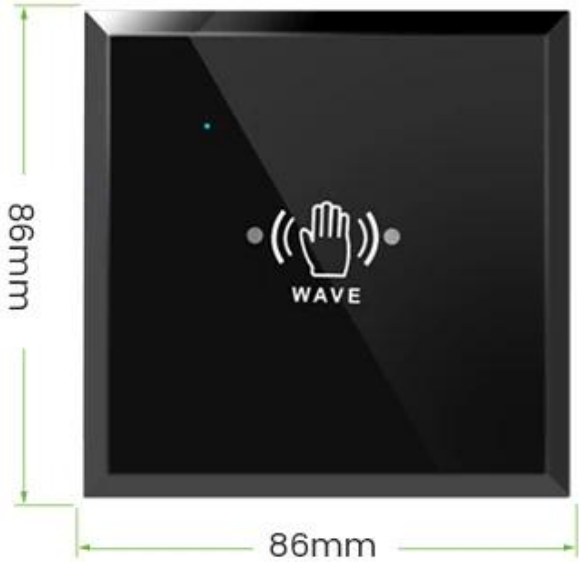

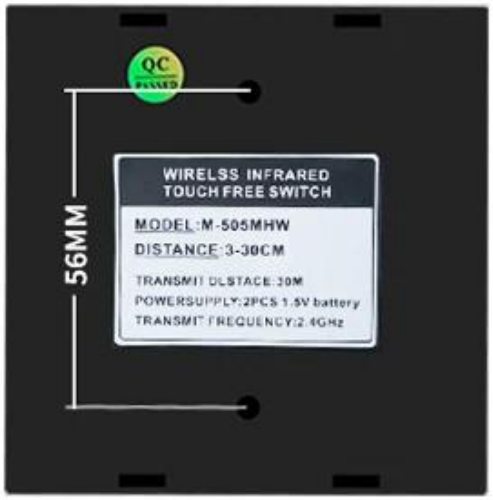

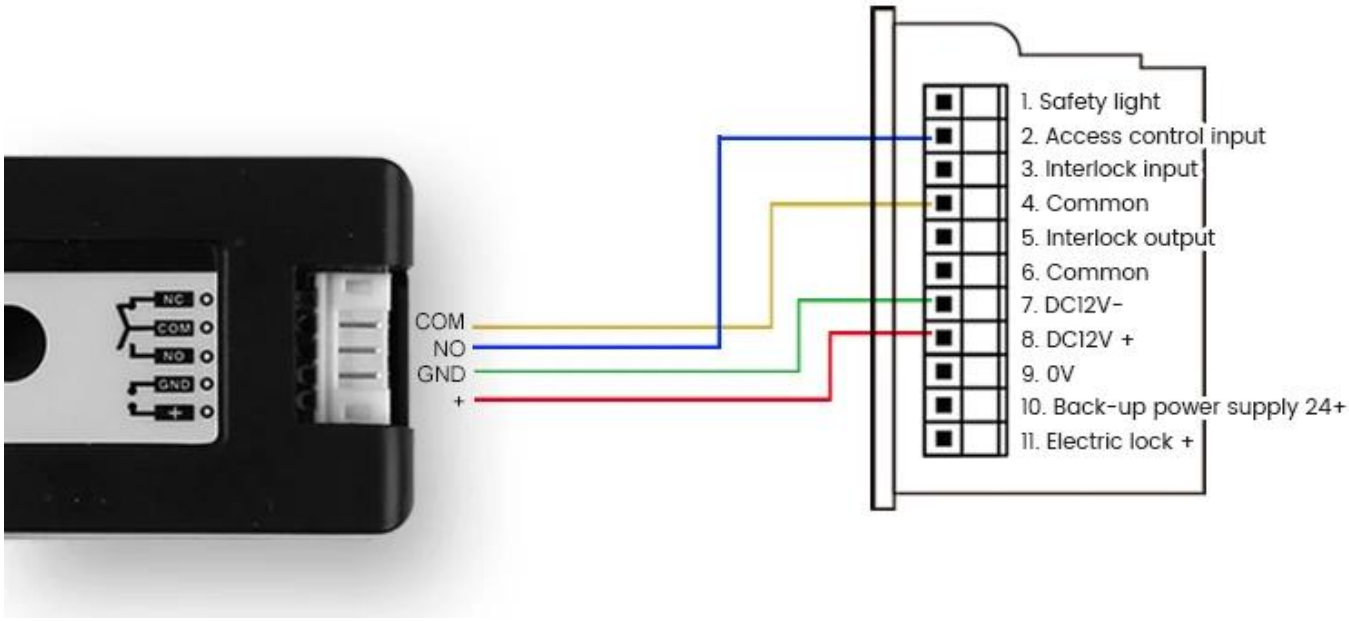

□□ □□

□□□ 2000 □□□ □□□ RFID □□□ □□□ □ □□ □ □□□□□. □□□ □□ □□ □□ □ □□ □□ □□□ □ □□ □□□, □□□ □□ □□□□ □□ / □□□ □□□ □□□ □□□□ □□ □ □ □□ □□□□. □□□ □□□ □□□ □□□ □□□ □□□ □□□□ □□ □ □ □□□□. CO, FTA, Form F, Form E. ... □□. □□□ □□□ □□□ □□ □□□□ □□□ □□□□□. EXW, FOB, FCT, CIF, CFR. ... □□ □□□ □□□ □□ □□□□□. □□□ □□ □ □□□□□ □□□ □□□ □□□□ □ □ □□□□.

□□□ □□□ □□□□□

□□□ □□ □□□ □□ □□□□ □□□ □ □□□□. □□, □□, □□ □□□□, □ □□□. □□□ □□□ □□□□ □□□ □□□□□□. □□□ □□□ □□ □□□ □□□□□□.

No Touch
EXIT

EXIT

□□ □□□ □□ □□ □□ □□
K2B : 86 * 86mm.
□□ □□□ □□ □□ □□ □□
K9A : 115 * 40mm
□□ □□□ □□, (□□□□□ □□, □□□ / NC) K5B : 86 * 86mm

□□ □□□ □□, (□□ □□□□, □□□), K4B : 86 * 86mm
□□□□□ □□ Hihg □□ Kirsite. K14B : 86 * 86mm.
□□□□□ □□ □□ □□ □□ □□; K815B : 86 * 86mm.

□□□ □□□

1, □□ □□□ 24 □□ □□□ □□ □ □□□□.
2, □□ □□ □□ □ □□ □□, □□□ □ □□□ □ □□□ □□□ □□□ □□□□□
3, OEM / ODM □□
4, □□□, fashin desing, □□□□ □ □□□□□ □□, □□ □□ □□
5, □□ □ □□□ :

1), □□ □□□ □□□□ □□ □□□ □□□ □□□ □□□□□□.
2) □□ □□□ □□ □□ □ □□□□□.
3), □□□ □□ □□□ □□□ □□ □□□□ □□□ 2-3 □ □□
6, □□ □□ : □□ □□□ □□ □ 1 ~ 5 □, □□ □□□ □□ 7 ~ 30 □
7, □□ : T / T, Western Union, Paypal □□□ □□ □□□ □□ □ □ □□□□.
8, □□ : □□□ DHL, □□□, TNT, UPS, EMS, □□□ □□□□ □□□ □□□□□ □□□□ □□ □□□ □□□ □ □□□□.

□□□□ □□

Q : 1. □□□ □□□□□□□□□?
A : □□□□ □□ □□□□ □□ □□□ □□□□□□. □□ □□ □□□ □□□ □□□ □□ □□□□□□. □□ □□ □, □□□ □□□ □□ □□□ □□ □ □□□□.

Q : 2. □□ □ □□□ □□□□□?
A : T / T, Paypal, Western Union.
□□□ □□, □□ □□ □□□□□ (DHL, FedEx, TNT UPS □)□ □□□ □ □□□□.

Q : 3. □□□ □□□□ □□ □□□ □□□ □□ □ □□□□?
A : □□□ □□□□ □□ □□□ □□ □ □ □□□, □□□ □□ □□□ □□.

Q : 4. □□□ □□□ □□ □□□ □ □□□□?
A : □□□ □□ □□□□. □□□□□ 5000pcs□ □□ 3-7 □, 100,000pcs□ □□ 7-15 □

Q : 5. □□□ □□□ □□□ □□ □ □ □□□□?
A : □□ □□ □□□ □□, □□, □□ □ □□□ □□□□ □□□ □□□□□. OEM □□□ □□ □□□□□.

Q : 6. □□ □□ □□ □□□ □□□ □ □□□□?
□□□ RFID □□ / NFC □□ / RFID KeyBod / RFID □□ □□, RFID □□ □ 20 □ □□ □□□□ □□□ □□ □□□ □□ □ □□ □□ □ □ □□□□.