100 libras / 60 kg mini fechadura eletromagnética 12 V pequena segurança fechaduras magnéticas para gabinete

Mini fechadura magnética de porta única, especial usada para portas de armário pequenas, como janela de porta, armário de armazenamento. Economiza tempo e energia na instalação. Porta interna, porta de vidro sem moldura, porta estreita, todos têm um conjunto completo de acessórios. Magnético anti-residual especial o design torna o controle de acesso automático mais seguro e conveniente.

Descrâmeção do Parâmetro

Tamanho: 8 Mb
Ano: 2 Wo
Ano: 9 Hq
Comentario: Tem+ 55 Cerca: 1 Fo
Ano: 6 Kg
Ano: 1 Tensão: 1 Vel
Ano: 3 Arada:

Arquivo Adicional para Obtenerte Acabamento de Zipha o adaarmadura

Sensores destatus de bloqueio, tempos Opacidade de retardo de bloqueio, campainha

Peso: 5 kg. Dimensões da Lap 24 Wx 6 a Hmm (mm) ura (CxLxP)

Vantagem do produto

1. Testes de tensão linear super estáticos de 100 libras aprovados.
2.design magnético anti-residual, mantenha a tensão constante.
3. Dispositivo de proteção de corrente reversa embutido (MOV), estabilidade de desempenho, coeficiente de segurança é maior.
4. Use materiais, duráveis.
5. A sucção eletromagnética funciona completamente, não há falha mecânica.
6. Shell com material de liga de alta resistência, tratamento de endurecimento do ânodo.
7.lock corpo com tratamento de isolamento duplo.

Imagens detalhadas, OEM / ODM disponíveis

Mini Single Door Magnetic Lock

Stable Holding Force

magnetic locks
have 60kg(100 lbs) linear pulling force.

Aluminum Shell

Shell with high strength alloy material,
anode hardening treatment.

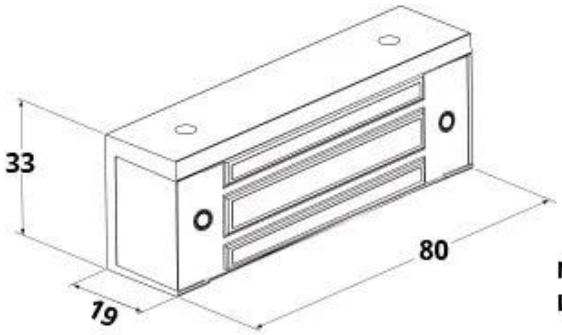

NE-60
Lock Size: 80L*33W*19H(mm)

- Tensão de entrada: DC12V ou DC24 (pode ser personalizado)

- Força de retenção: 60 kg (120 libras)
- Adequado para: vitrine, porta de armário etc.
- Acabamentos para Shell: aluninum anodizado
- Acabamentos para Magnético: Zinco
- Acabamentos para Armadura: Zinco

Aplicação do produto

Double Insulation

Lock body with double insulation treatment.

special Used to Small Cabinet Door

Saves time and power when installation.

Embalagem e entrega

Forma de Envio

Temos uma forte cooperação com a DHL, FEDEX, TNT, UPS, EMS, Forwarder by SEA e By AIR
Você também pode escolher seu próprio despachante.

Embalagem

Embalagem de bloqueio magnético: 1 unidades por caixa, 24 unidades por caixa.
caixa: 20 * 9,5 * 5 cm, Peso: 0,6 kg

MODEL#:ACM-Y280
(5BOLTS)EM LOCK
1PC
Made in china
MODEL#:ACM-Y280
(5BOLTS)EM LOCK
1PC
Made in china

MODEL#:ACM-Y280
(5BOLTS)EM LOCK
1PC
Made in china

You may need

ACM-Y280N

Bloqueio magnético de placa traseira (280kgs / 600lbs) Adequado para: Porta de madeira, porta de vidro, porta de metal, fogo | Porta de prova

ACM-Y180

Fechadura magnética de montagem em superfície (180kg / 300lbs) 2Bolts à prova de falhas. Adequado para: porta de madeira, porta de vidro, porta de metal, porta à prova de fogo

ACM-Y280

280kg (600lbs) Fechadura magnética

de porta única Adequada para: Porta de madeira, Porta de vidro, Porta de metal, Porta à prova de fogo.

ACM-Y280-L

Suporte L para fechadura magnética de 280kg / 350kg

ACM-Y180ZL

Suporte ZL para bloqueio magnético de 180kg / 300lbs

ACM-Y280-ZL

Suporte ZL para fechadura magnética 280Kg / 350Kg

Nosso serviço

1, todas as perguntas serão respondidas dentro de 24 horas
2, fabricante e fornecedor profissional, boa vinda para visitar nosso site e nossa fábrica
3, OEM / ODM disponível
4, alta qualidade, fashin desing, preço razoável e competitivo, prazo de entrega rápido
5, Serviço pós-venda:
1), todos os produtos terão a qualidade rigorosamente verificada em casa antes de embalar
2), todos os produtos serão bem embalados antes do envio
3), Todos os nossos produtos têm garantia de 2-3 anos se o dano não for causado por humanos
6, entrega mais rápida : Cerca de 1 ~ 5 dias para pedido de amostra, 7 ~ 30 dias para pedido em massa
7, Pagamento: Você pode pagar o pedido via: T / T, Western Union, Paypal.
8, envio: Temos uma forte cooperação com DHL, FEDEX, TNT, UPS, EMS, despachante marítimo e aéreo. Você também pode escolher seu próprio despachante.

Perguntas frequentes

Q: 1. Como posso fazer um pedido?
R: Liste seus requisitos para nós por e-mail. Em seguida, enviaremos a oferta para você o mais rápido possível, após a confirmação do pedido, organizaremos a produção o mais rápido possível.

Q: 2. E quanto ao pagamento e envio?
A: TT / T, Paypal, Western Union.
Os clientes podem escolher por via marítima, aérea ou expressa (DHL, FedEx, TNT UPS etc.)

Q: 3. Como posso obter uma amostra para verificar a sua qualidade?
A: Nós poderíamos fornecer amostra grátis para você, e o custo do frete pago por você.

Q: 4. Quanto tempo posso esperar para obter as amostras?
R: Depende da quantidade. Normalmente, 3-7 dias para 5000 unidades e 7-15 dias para 100.000 unidades

Q: 5. Seus produtos podem ser personalizados?
R: Quase todos os seus produtos são personalizados, incluindo a matéria, tamanho, espessura e impressão. Pedidos de OEM são muito bem-vindos.

Q: 6. você é uma empresa comercial ou fábrica?
Somos um dos maiores fabricantes de cartões RFID / etiquetas NFC / keybod RFID / pulseira RFID, leitor rfid e produtos de controle de acesso na China há mais de 20 anos.