Ponto de chamada de comutação reinicializável

Modelo nº: ACM-K3F

Modelo No.	ACM-K3F (LED / Buzzer)	EB-20G (sem LED)
Fonte de energia	DC 12V ~ DC 24V ± 5%	X
Corrente de operação	DC 12V: 18mA (espera) / 75mA (operação) ± 5%	X
	DC 24V: 11mA (espera) / 41mA (operação) ± 5%	
Buzzer	Definido como silencioso, zumbido de intervalo ou zumbido contínuo.	X
Indicador	Duas cores (vermelho e verde).	X
	Indicador vermelho para definir intermitente, desligado ou ligado.	
Resultado	NÃO. □ N.C e COM. Saída (carga máxima de 125V / 3A)	
Material	ABS, PC	
Dimensões	90L x 93L x 45H (mm)	
Peso	208g	192g

Características

> Caixa vermelha ou verde para selecionar (sugere-se selecionar uma caixa vermelha para o sistema de alarme de incêndio e a caixa verde para o sistema de controle de acesso).

> Design reinicializável, indicadores óbvios EB-20G ao redor das bordas da unidade.

> Pressione a placa de pressão para definir o indicador vermelho.

> Placa de prensagem com status (verde e vermelho) mostrado.

> Chave reversível com design antideslizante.

> Faixa de potência de entrada de DC12-24V para conexão com todos os tipos de sistemas de alarme de incêndio.

> Status da campainha interna para definir como silencioso, gemido em intervalos ou gemido contínuo. O volume é ajustável.

> Fácil de montar, caixa externa sem parafusos, 3 conjuntos de pontos de saída para conectar outros equipamentos, instalações embutidas ou superficiais para selecionar.

STANDBY MODE:

The light is green .

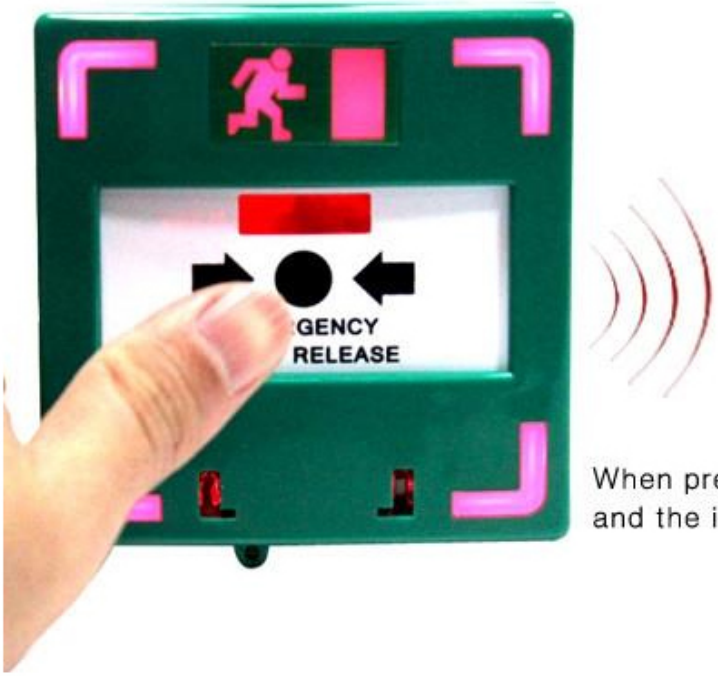

OPERATION MODE:

When pressing the reset button, the light will be red and the inside buzzer will ring.

DOOR CONTROL SYSTEM DOOR BUTTON

High sensitivity, 0 misinformation, strong stability, nanowire impact.

Internal components

BACK

POSITIVE

PRODUCT

RATED VOLTAGE:
12VDC / 24VDC

Active alarm

Manual call point
Flashing and Alarm
Built-in circuit board

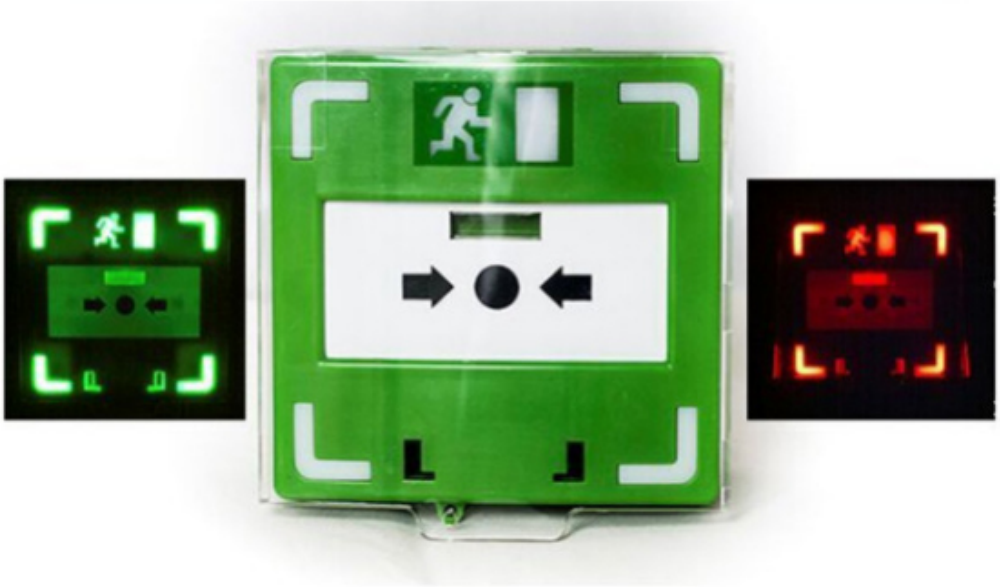

Characteristic

Built-in buzzer

Tri-pole

Easy Wiring/Installation

LED/BUZZER /Volume Adjustment

Lock hole for Professional Use

DETAIL DISPLAY

DETAIL DISPLAY

Status

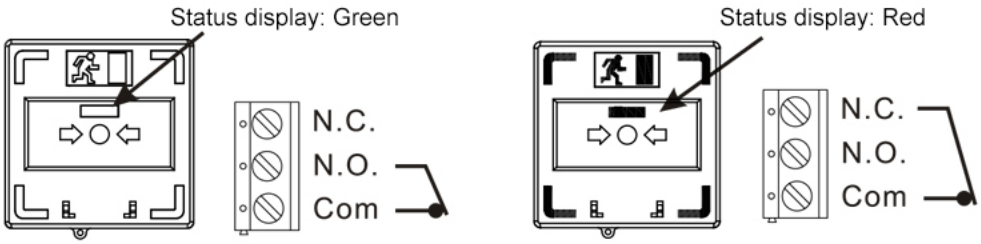

Embedded Installation

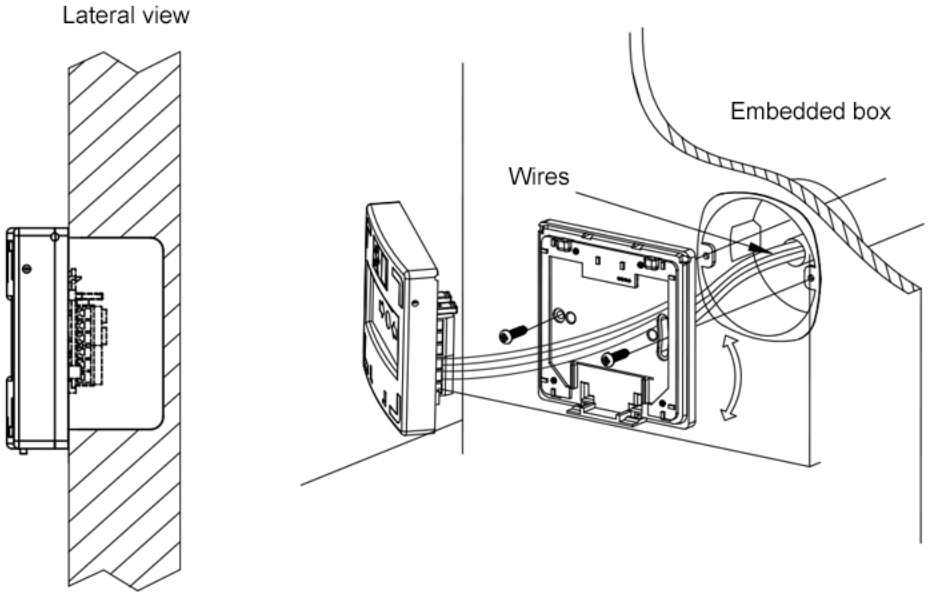

Surface Installation

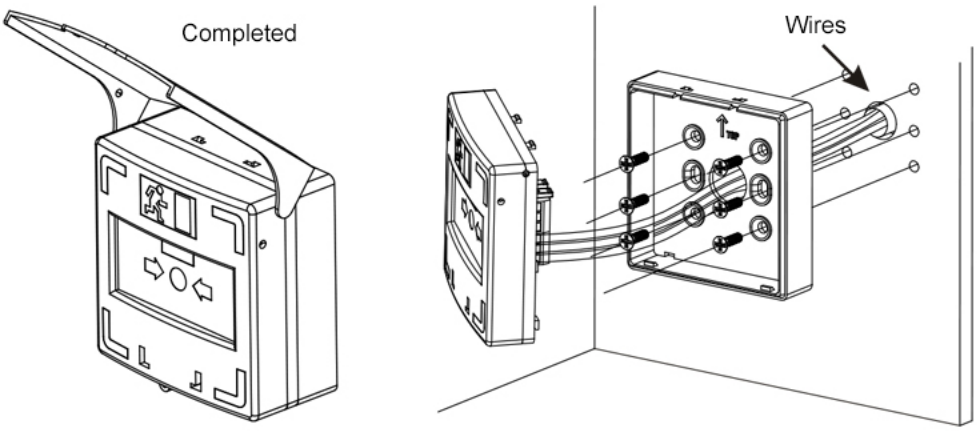

Ponto de chamada de comutação reinicializável

Modelo No.	Quantidade / Caixa	Peso bruto	Tamanho da Caixa
ACM-K3F	48pcs	9,6 kg	45x33x24cm

O seu pode precisar

Podemos fornecer vários tipos de interruptores de porta. Toque, sem toque, quebra de vidro, interruptor de chave. Clique na foto acima para obter mais detalhes. Ou não hesite em nos enviar um pedido para solicitar a tabela de preços.

Botão de saída sem toque da porta Realese
K2B: 86 * 86 mm
Sensor de saída sem toque da porta Realese
K9A: 115 * 40 mm
Botão de liberação da porta, (aço inoxidável, NO / NC) K5B: 86 * 86 mm

Botão de liberação da porta, (aço, alumínio, NO), K4B: 86 * 86 mm Kirsite de alta qualidade em aço inoxidável. K14B: 86 * 86 mm Botão PUSH de liberação da porta em aço inoxidável; K815B: 86 * 86 mm

Nosso serviço

1, Todas as perguntas serão respondidas dentro de 24 horas
2, fabricante e fornecedor profissional, bem-vindo ao visitar nosso site e fábrica
3, OEM / ODM disponível

4, alta qualidade, design fashin, preço razoável e competitivo, tempo de entrega rápido
5, serviço pós-venda:
1), Todos os produtos serão verificados rigorosamente em casa antes de embalar
2), todos os produtos serão bem embalados antes do envio
3), Todos os nossos produtos têm garantia de 2-3 anos se o dano não for causado pelo homem
6, entrega mais rápida : Cerca de 1 ~ 5 dias para pedido de amostra, 7 ~ 30 dias para pedido em massa
7, pagamento: Você pode pagar o pedido via: T / T, Western Union, Paypal
8, envio: Temos uma forte cooperação com DHL, FEDEX, TNT, UPS, EMS, Forwarder by SEA e By AIR, você também pode escolher seu próprio despachante.

Perguntas frequentes

Q: 1. Como posso fazer um pedido?
R: Por favor, indique suas necessidades por e-mail. Então enviaremos a oferta o mais breve possível, após a confirmação do seu pedido, providenciaremos a produção o mais rápido possível.

Q: 2. E quanto ao pagamento e envio?
A: T / T, Paypal, Western Union.
Os clientes podem escolher por via marítima, aérea ou expressa (DHL, FedEx, TNT UPS etc.)

Q: 3. Como posso obter uma amostra para verificar a qualidade?
A: Nós poderíamos fornecer-lhe uma amostra grátis e o custo do frete pago por você.

Q: 4. Quanto tempo posso esperar para obter as amostras?
R: Depende da quantidade. Normalmente 3-7 dias para 5.000 peças e 7-15 dias para 100.000 peças

Q: 5. Seus produtos podem ser personalizados?
R: Quase todos os seus produtos são personalizados, incluindo material, tamanho, espessura e impressão. Pedidos de OEM são bem-vindos.

Q: 6. você é uma empresa comercial ou uma fábrica?
Somos um dos maiores fabricantes de cartões RFID / etiquetas NFC / keybods RFID / pulseira RFID, leitor RFID e produtos de controle de acesso na China há mais de 20 anos.